30661/**/16

Gebruiksaanwijzing
Notice d'emploi
Benutzerhandbuch
User manual
Manual de usuario
Manual do usuário

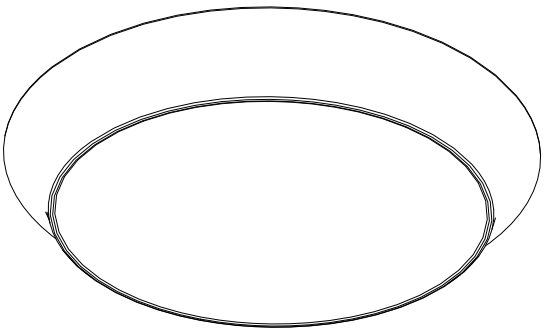

PHILIPS

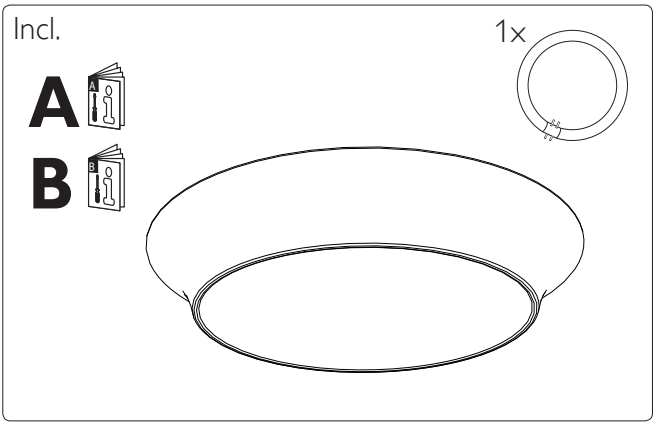
Incl.
1x
A
B

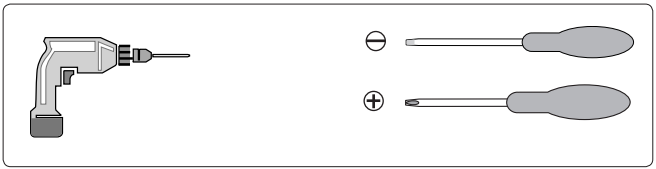

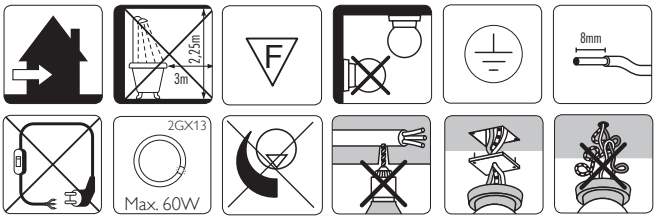
2,25m
3m
8mm
2GX13
Max. 60W


B

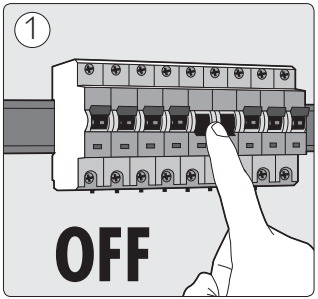
1
OFF

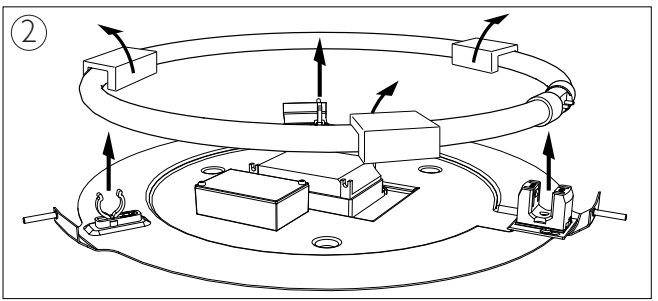
2

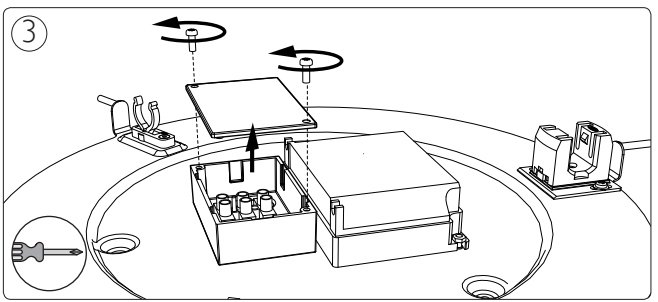
3

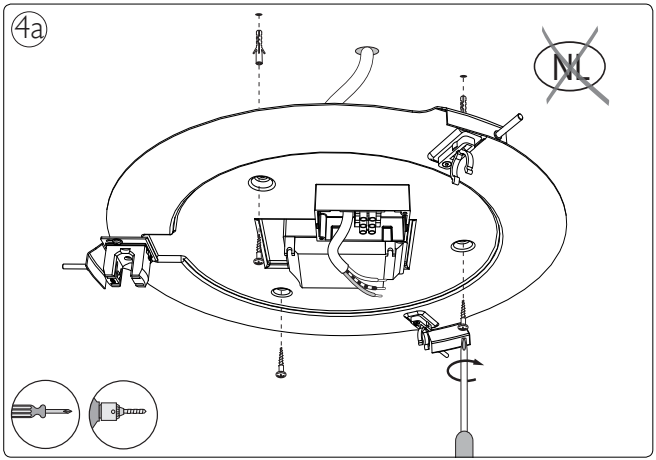
4a
NL

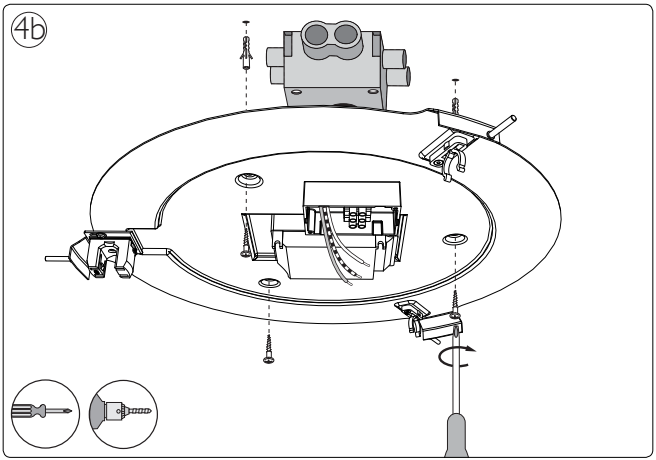
4b

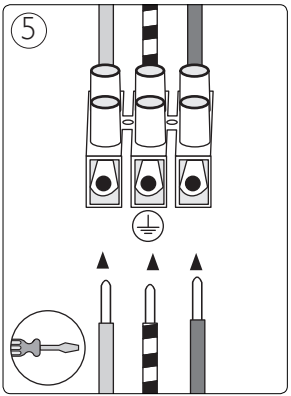
5

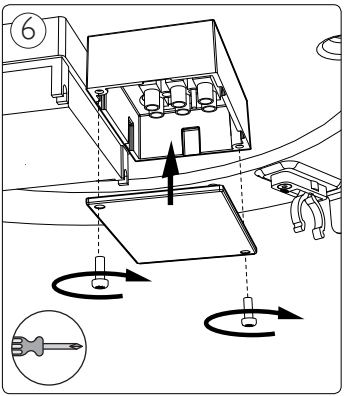
6

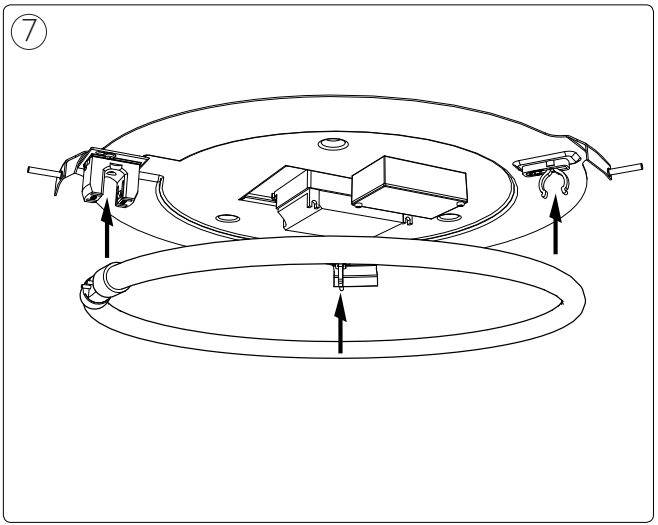
7

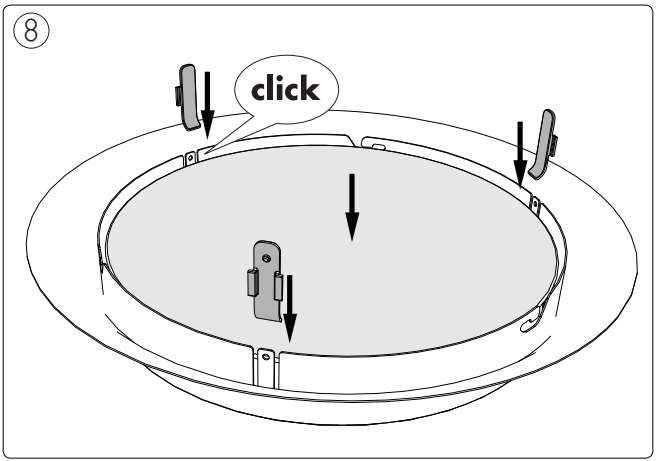
8
click

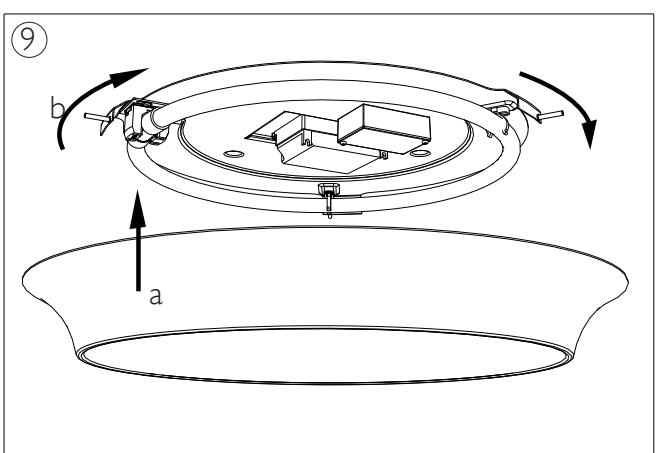
9
b
a



Philips Lighting Contact Centre
Int. Business Reply Service
I.B.R.S. / C.C.R.I. Numéro 10461
5600 VB Eindhoven
Pays-Bas / The Netherlands

www.philips.com/homelighting
☎ +800 7445 4775

4404.018.28761
Last update: 11/03/12