33100/**/16

Gebruiksaanwijzing
Notice d'emploi
Benutzerhandbuch
User manual
Manual de usuario

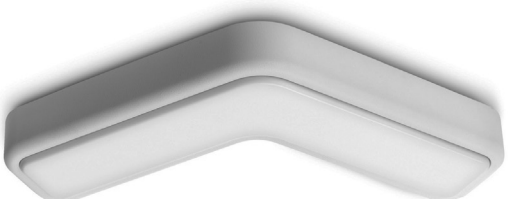

PHILIPS

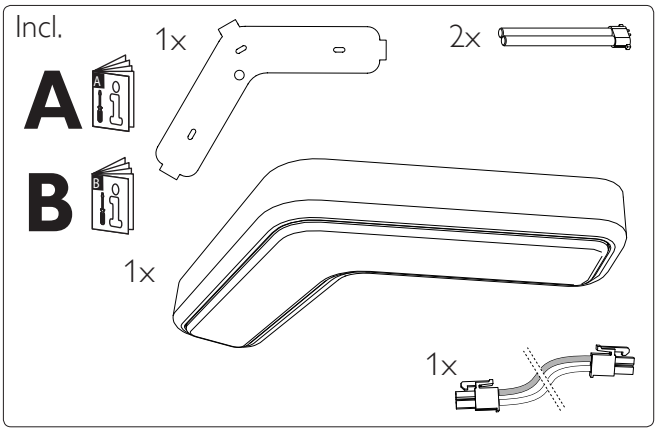
Incl.
A
B
1x
2x
1x
1x

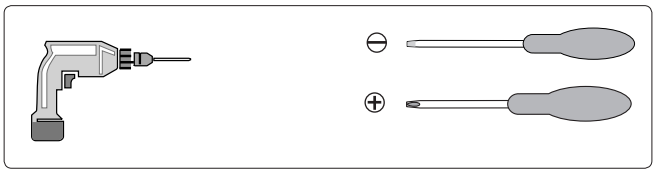

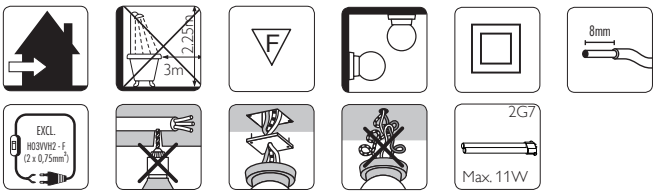
2.25m
3m
F
8mm
EXCL.
H03VVH2 - F
(2 x 0,75mm²)
2G7
Max. 11W


B
B

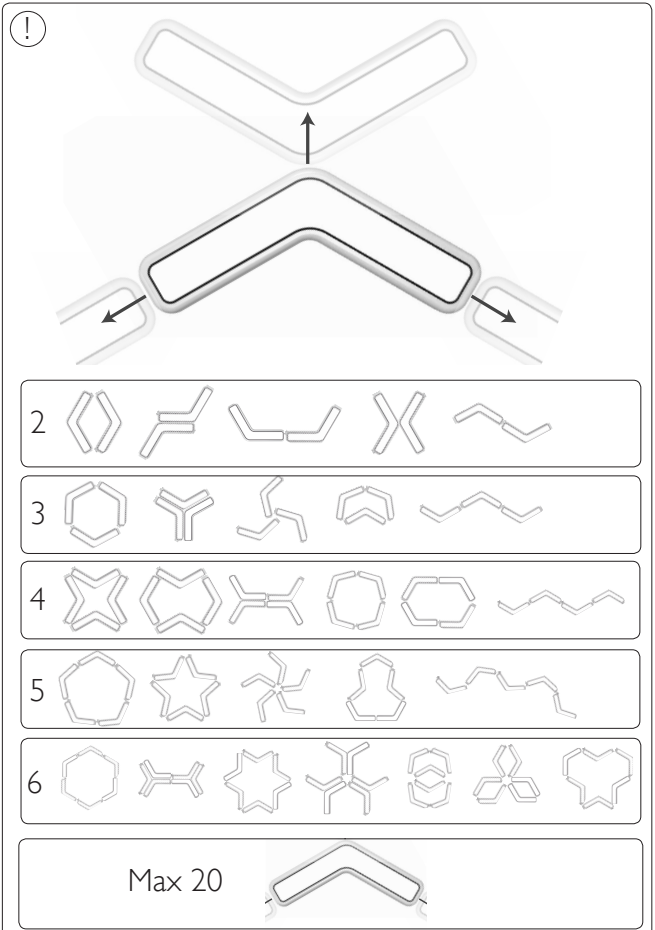
!
2
3
4
5
6
Max 20

Type 1 ➡ P.5

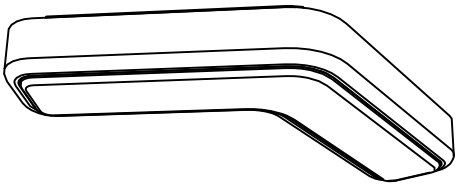

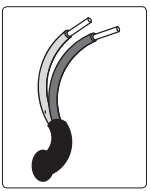

Type 2 ➡ P.8

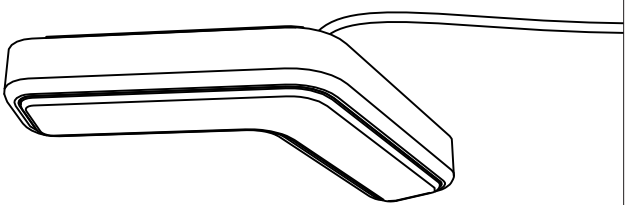

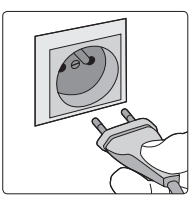

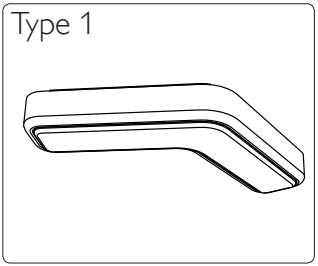
Type 1

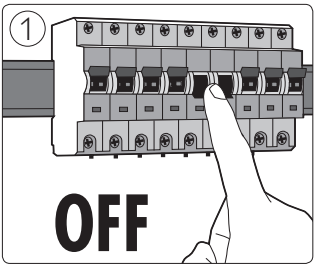
1
OFF

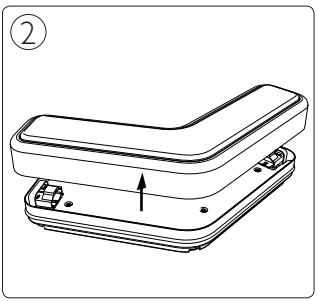
2

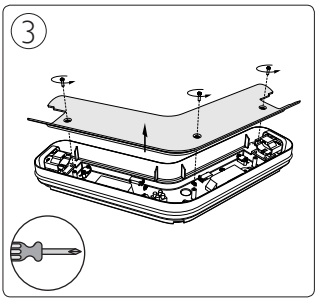
3

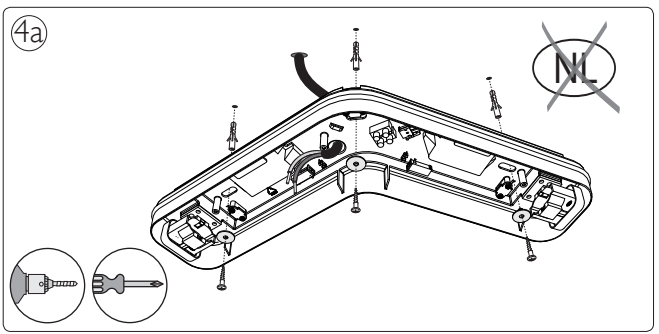
4a
NL

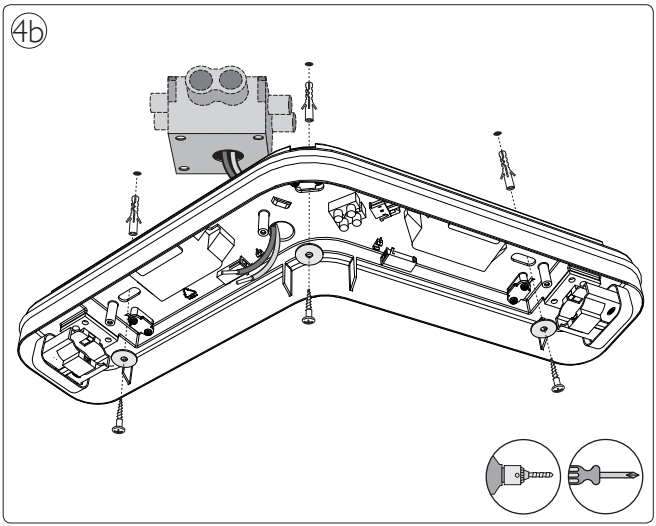
4b

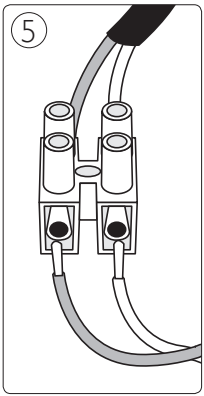
5

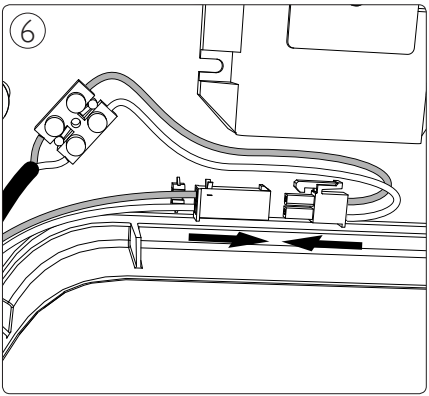
6

⑦

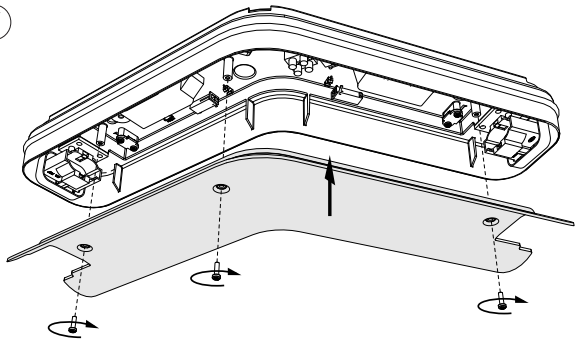

⑧

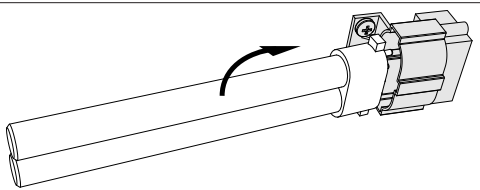

⑨

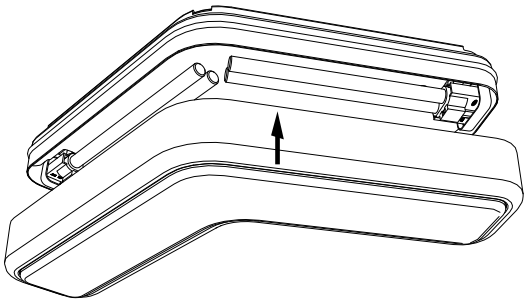

Type 2

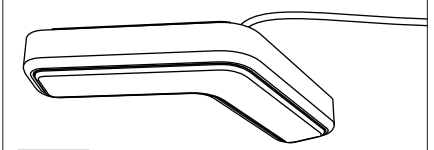



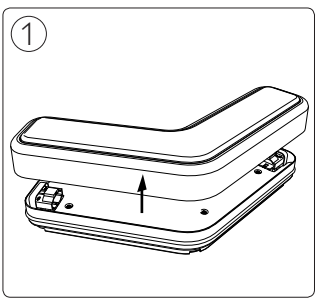

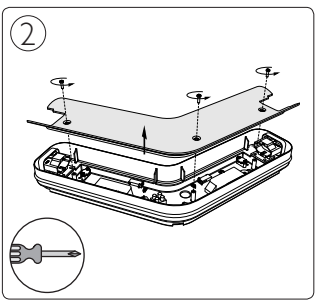

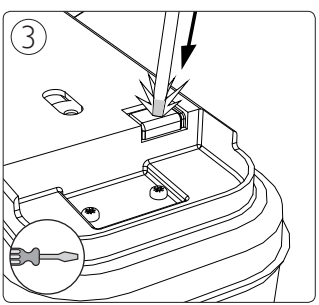

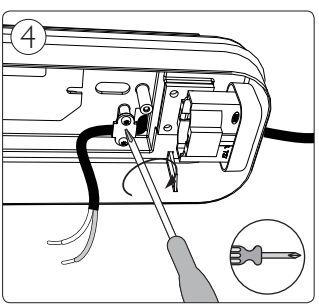

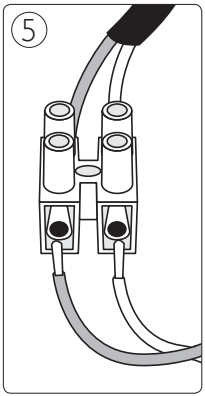
5

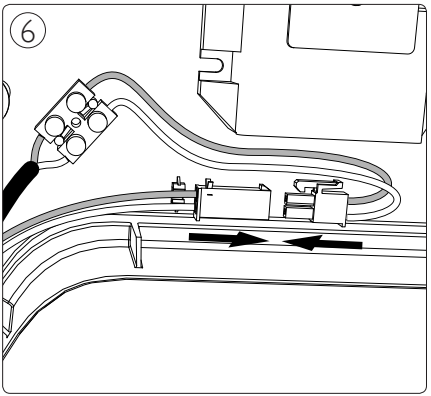
6

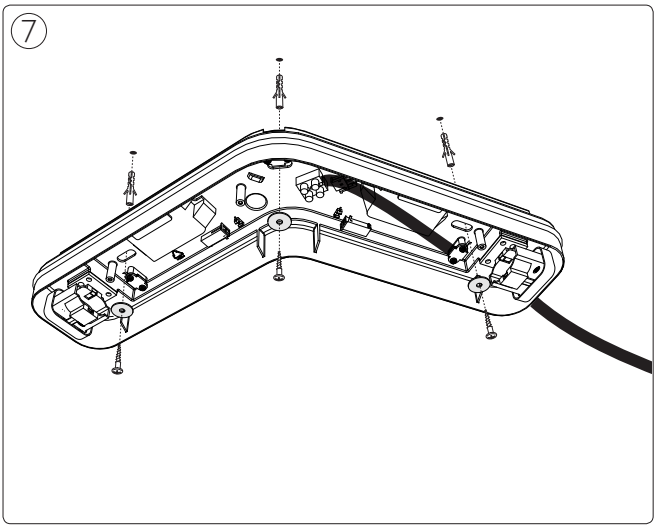
7

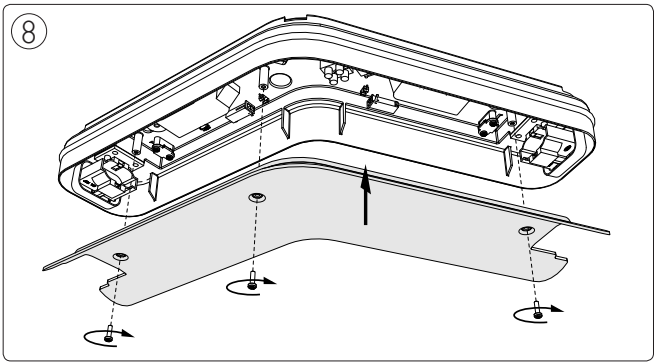
8

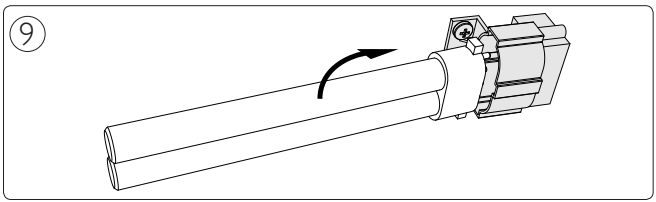
9

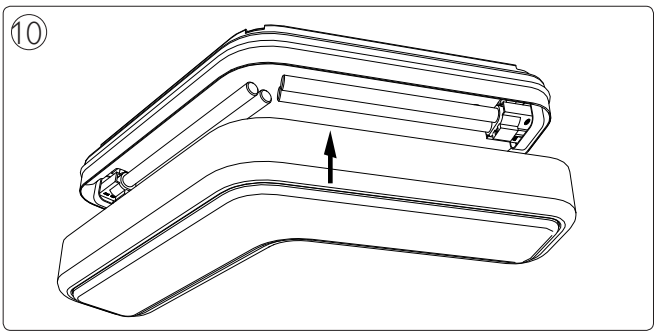
10

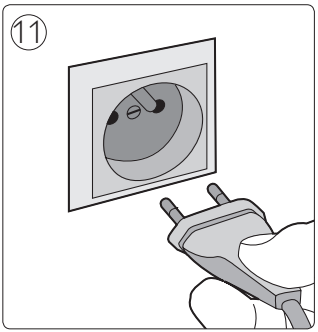
11

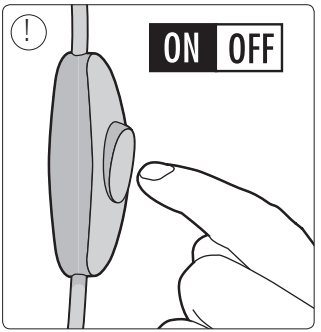
!
ON
OFF

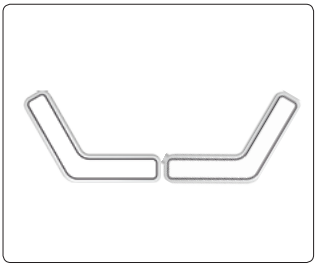

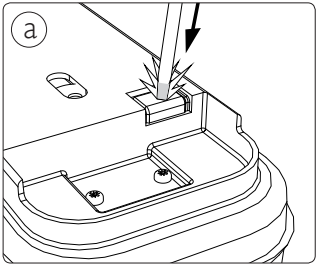
a

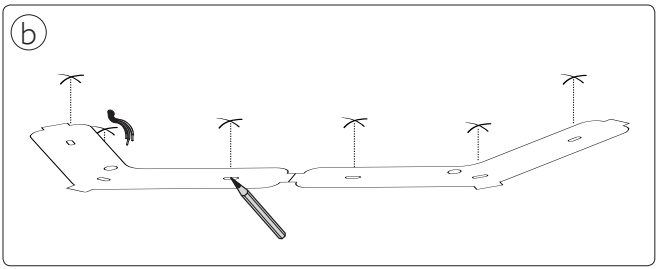
b

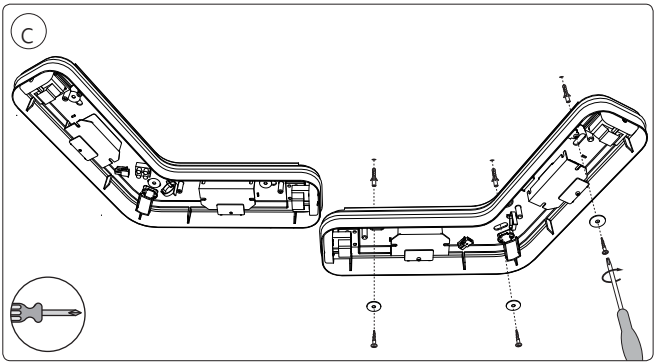
c

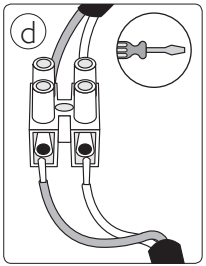
d

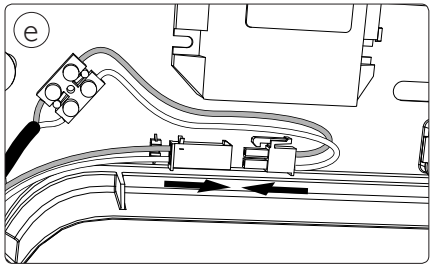
e

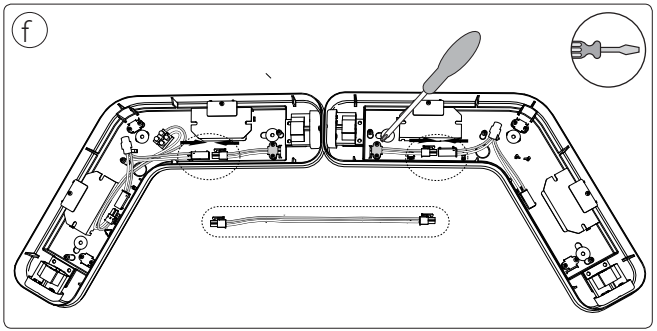
f

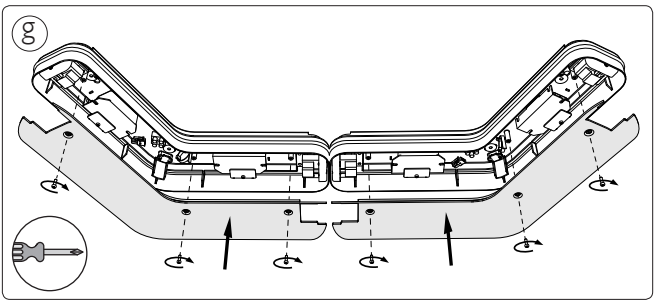
g

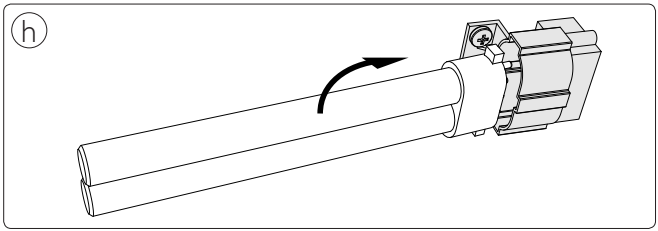
h

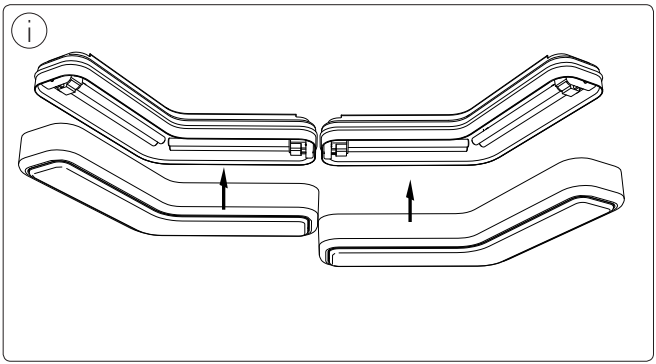
i



Philips Lighting Contact Centre
Int. Business Reply Service
I.B.R.S. / C.C.R.I. Numéro 10461
5600 VB Eindhoven
Pays-Bas / The Netherlands

www.philips.com/homelighting
☎+800 7445 4775

4404.018.22551
Last update: 11/03/13