69086/**/16

Gebruiksaanwijzing
Notice d'emploi
Benutzerhandbuch
User manual
Manual de usuario



PHILIPS

Incl.

2 x Luxeon Rebel
Powerled

A

B

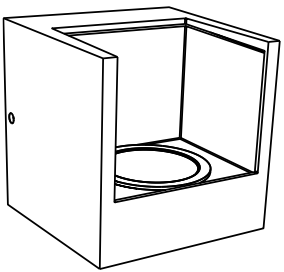

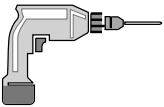

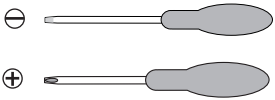

























Type I ➡ p.4

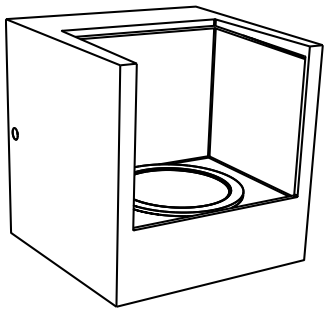

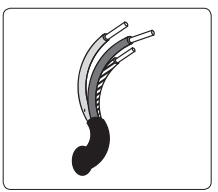

Type II ➡ p.6

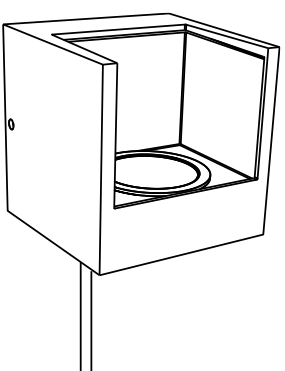

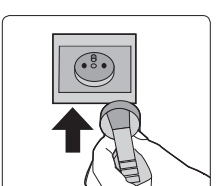

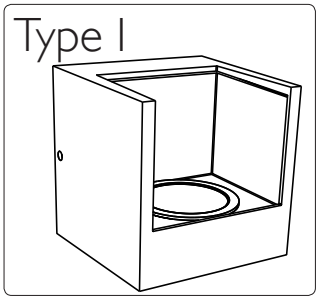
Type I

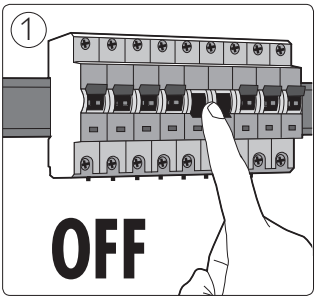
1
OFF

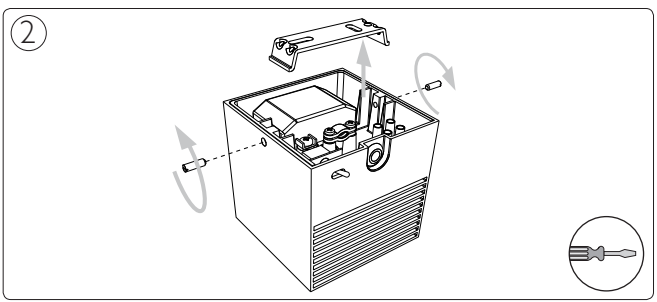
2

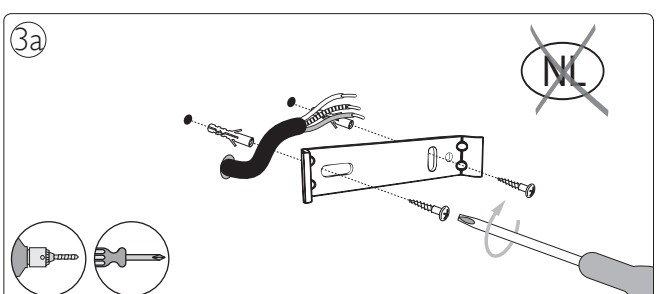
3a
NL

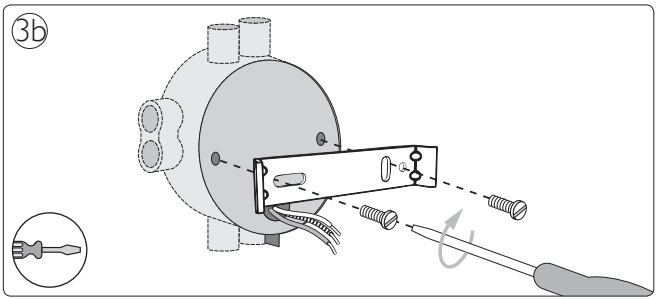
3b

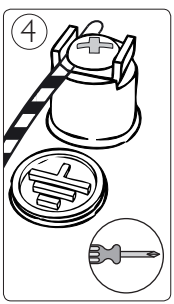
4

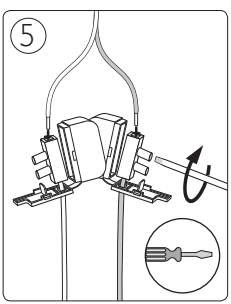
5

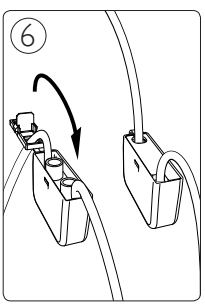
6

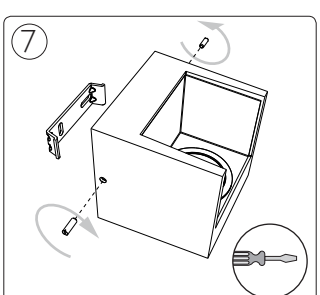
7

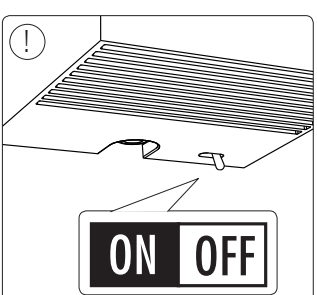
!
ON
OFF

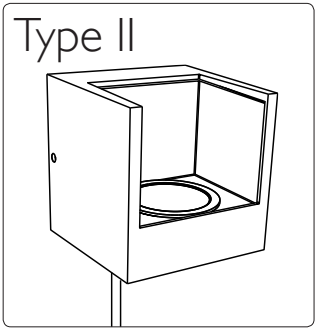
Type II

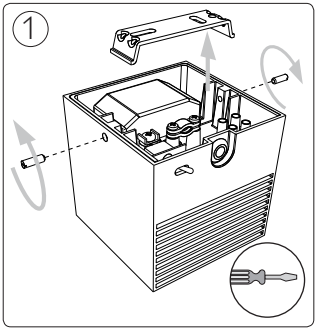
1

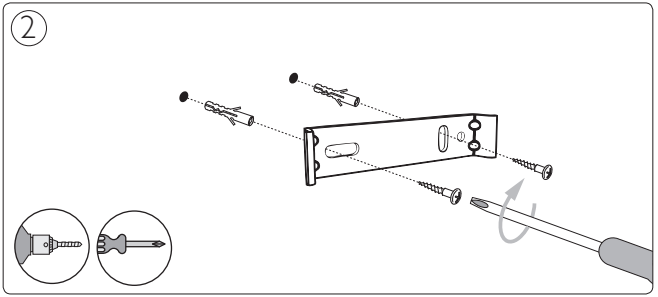
2

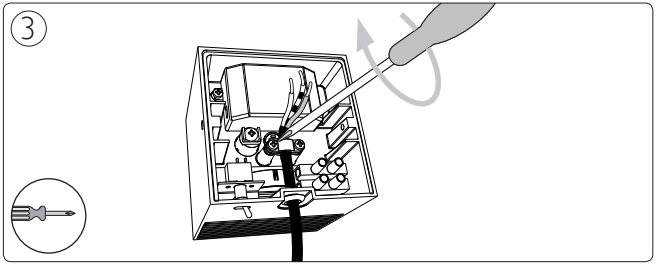
3

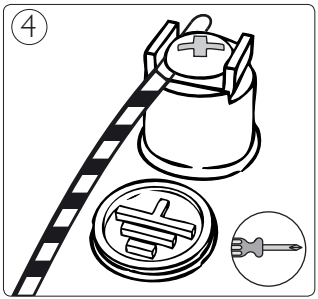
4

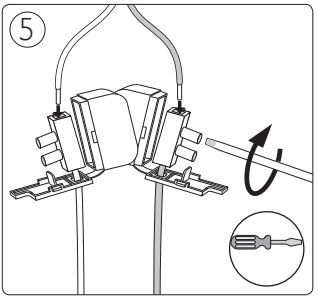
5

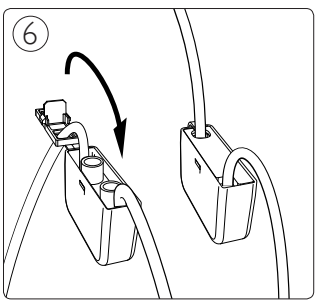
6

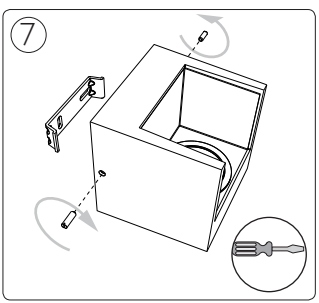
7

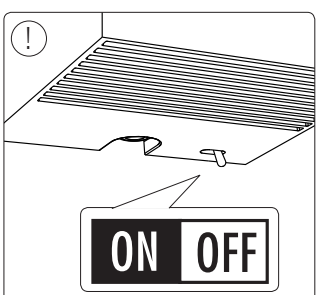
!
ON
OFF



Philips Lighting Contact Centre
Int. Business Reply Service
I.B.R.S. / C.C.R.I. Numéro 10461
5600 VB Eindhoven
Pays-Bas / The Netherlands

www.philips.com/homelighting
☎+800 7445 4775

4404.018.03261
Last update: 02/04/13