40714/**/16

Gebruiksaanwijzing
Notice d'emploi
Benutzerhandbuch
User manual
Manual de usuario

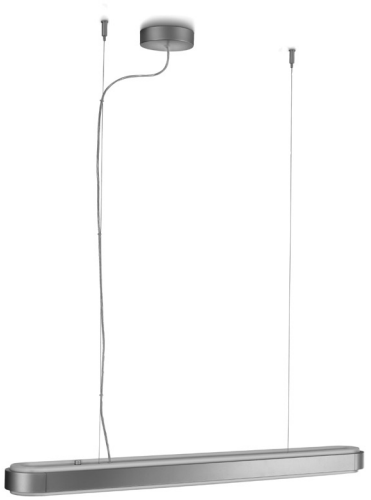

PHILIPS

Incl.

A

B

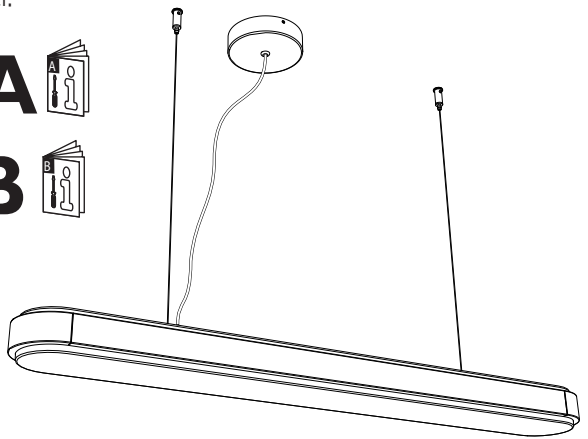

2X





























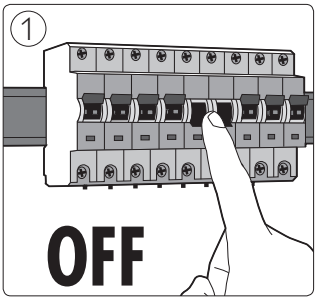
1
OFF

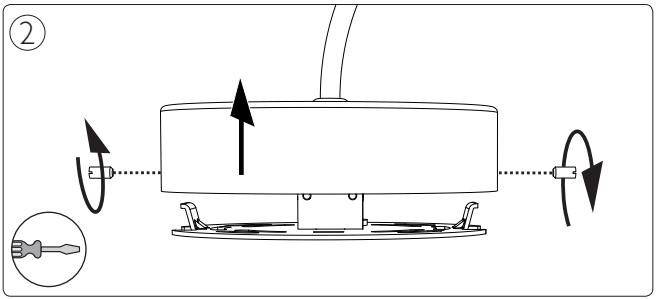
2

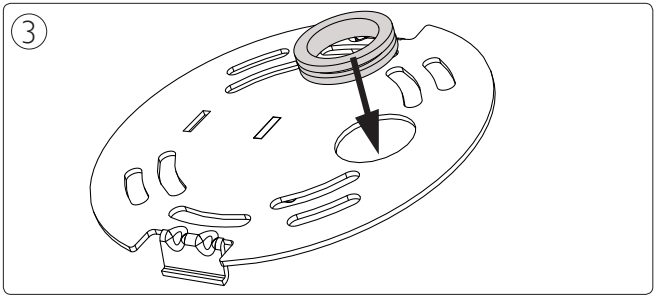
3

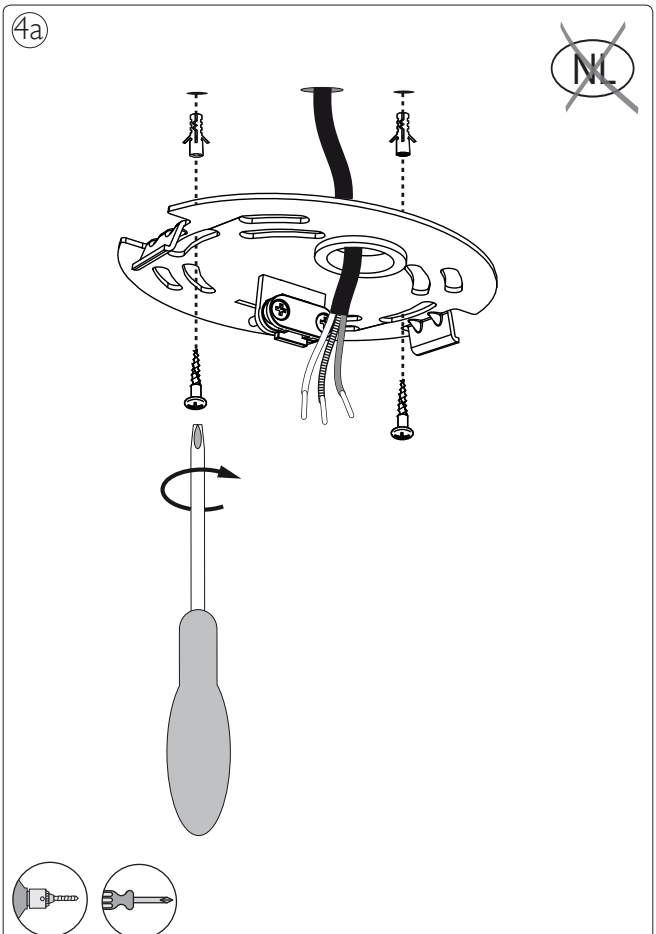
4a
NL

4b

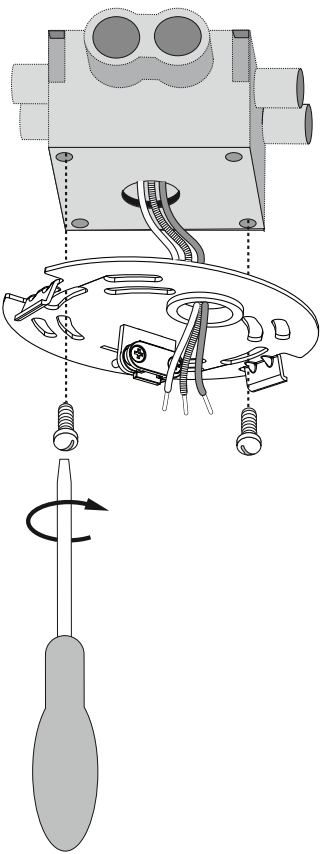

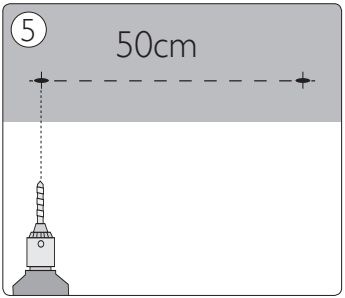
5
50cm

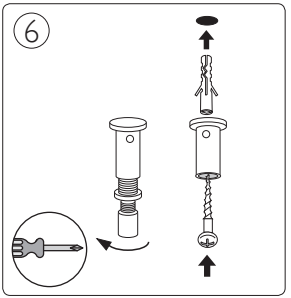
6

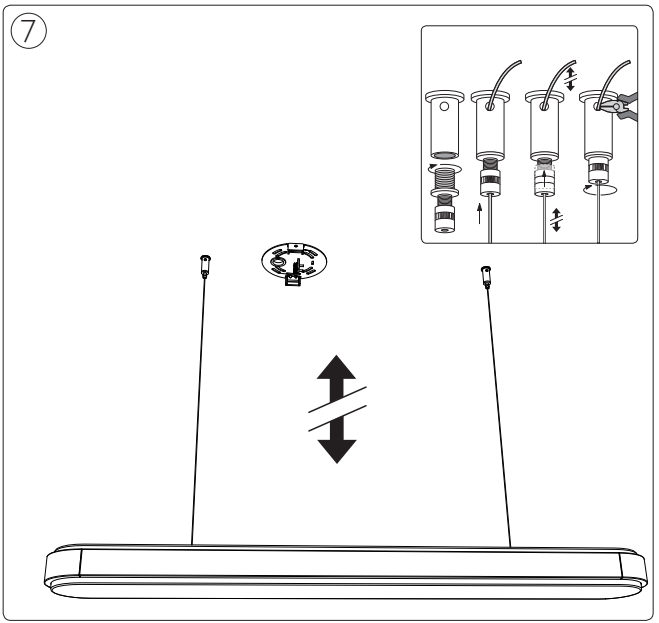
7

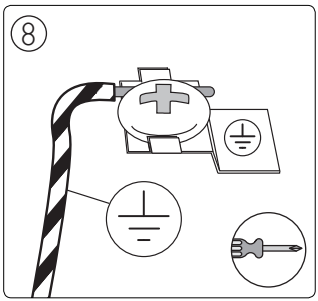
8

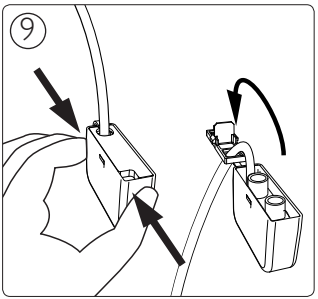
9

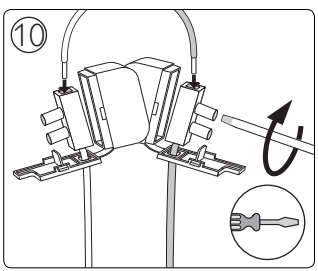
10

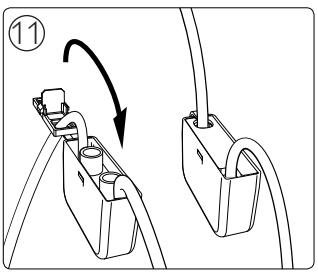
11

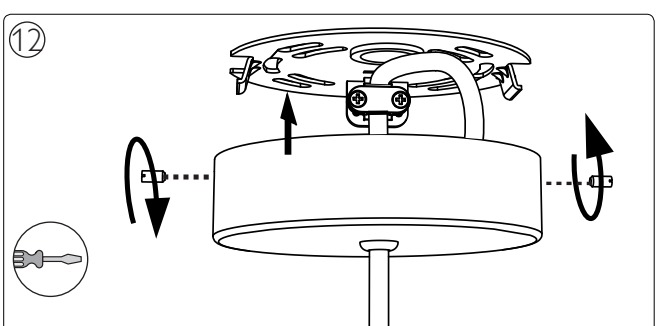
12

⑬

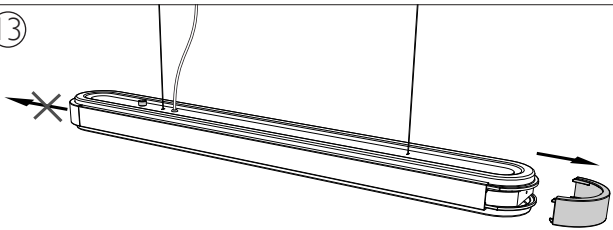

⑭

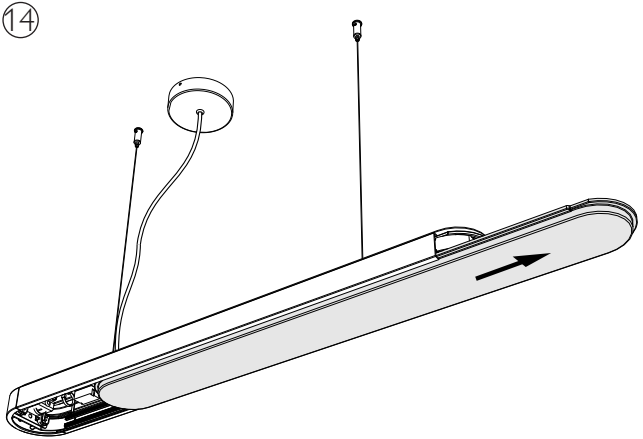

15

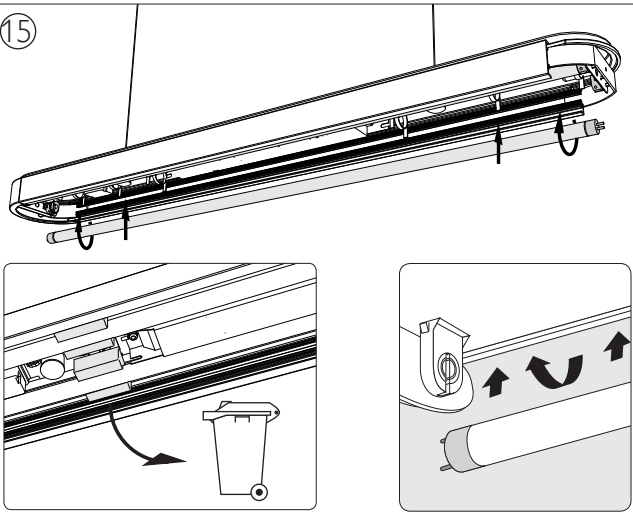

16

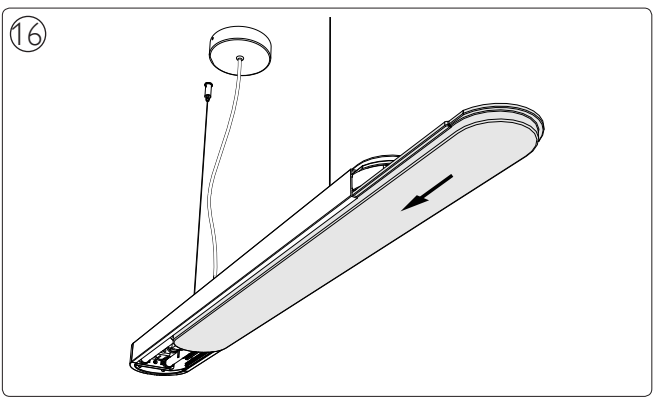

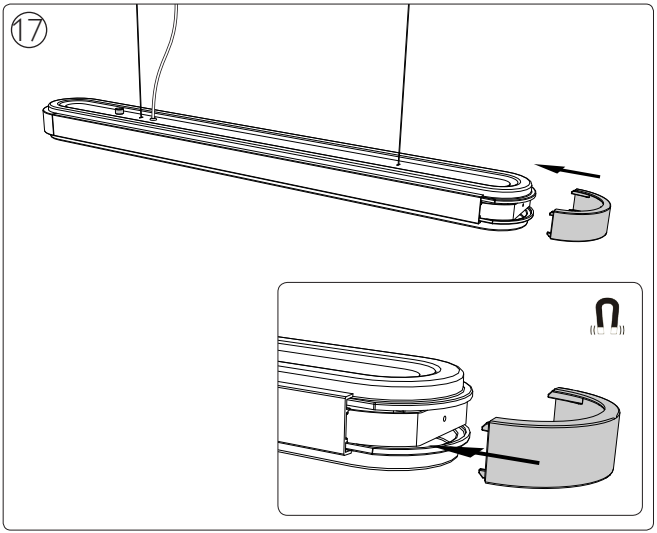
17

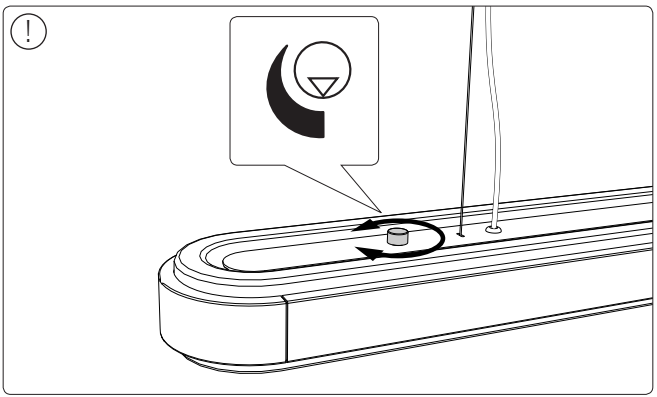
!



Philips Lighting Contact Centre
Int. Business Reply Service
I.B.R.S. / C.C.R.I. Numéro 10461
5600 VB Eindhoven
Pays-Bas / The Netherlands

www.philips.com/homelighting
☎+800 7445 4775

4404.018.19641
Last update: 14/03/13