37235/**/16

Gebruiksaanwijzing
Notice d'emploi
Benutzerhandbuch
User manual
Manual de usuario



PHILIPS


37237/**/16
37239/**/16
37236/**/16
37238/**/16

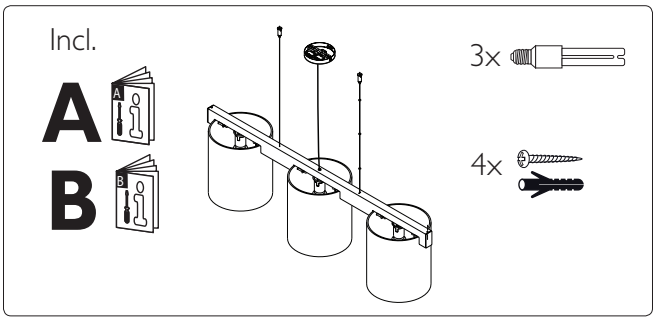
Incl.
A
B
3x
4x

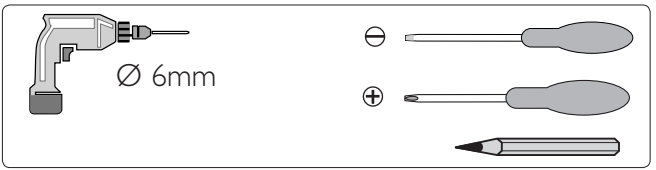
Ø 6mm

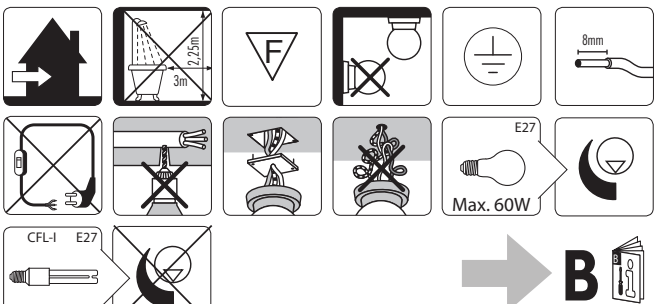
3m
2.25m
F
8mm
E27
Max. 60W
CFL-I
E27
B

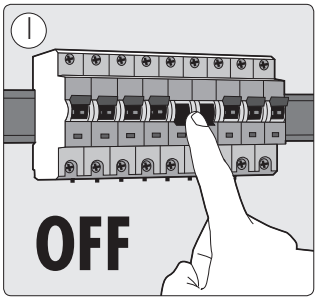
1
OFF

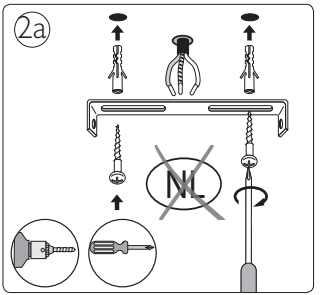
2a
NL

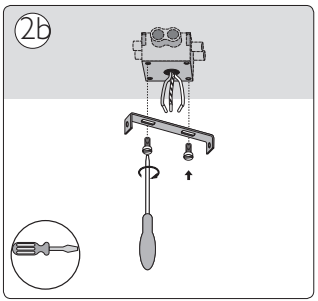
2b

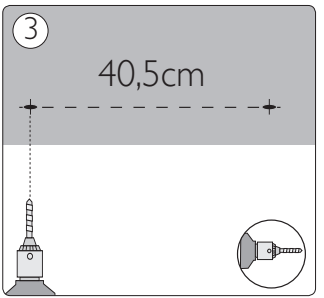
3
40,5cm

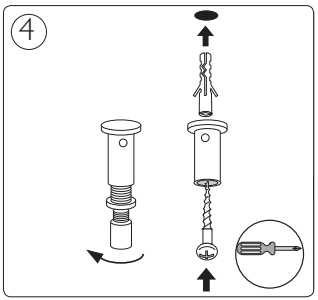
4

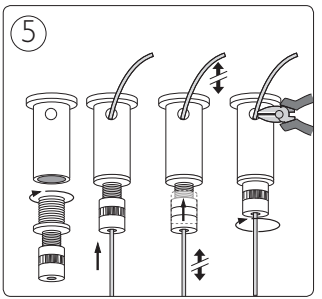
5

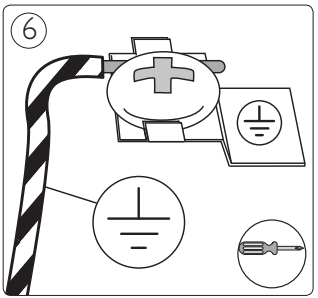
6

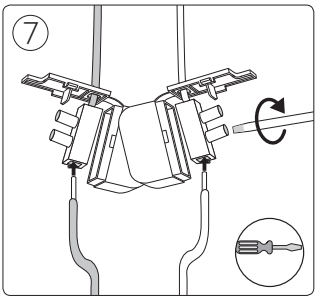
7

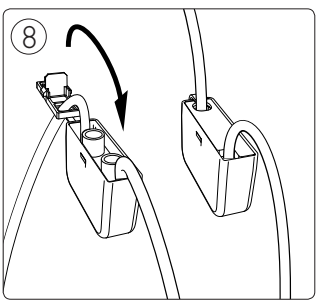
8

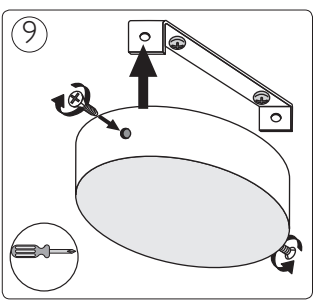
9

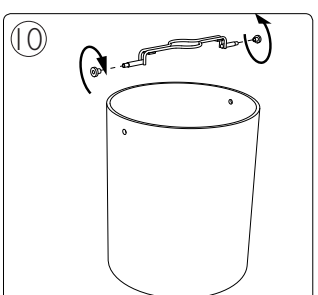
10

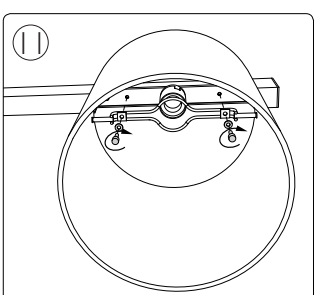
11

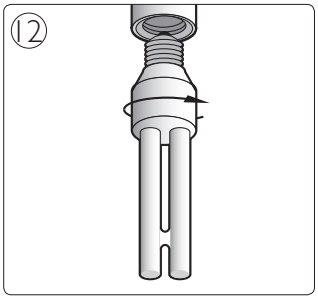
12



Philips Lighting Contact Centre
Int. Business Reply Service
I.B.R.S. / C.C.R.I. Numéro 10461
5600 VB Eindhoven
Pays-Bas / The Netherlands

www.philips.com/homelighting
☎+800 7445 4775

4404.018.08481
Last update: 07/03/11