Ledino

16814/**/16

Gebruiksaanwijzing
Notice d'emploi
Benutzerhandbuch
User manual
Manual de usuario



PHILIPS

Incl.

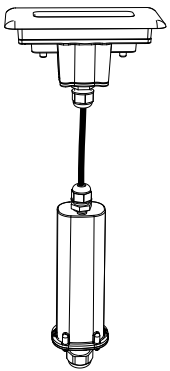

3x Luxeon Rebel Powerled

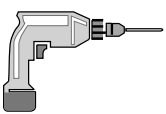

























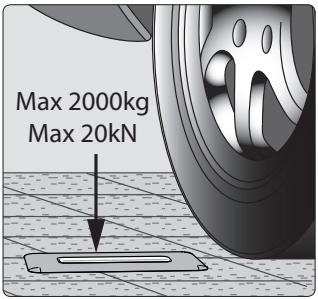
Max 2000kg
Max 20kN

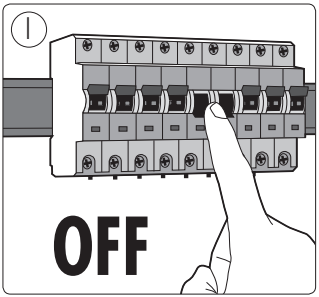
OFF

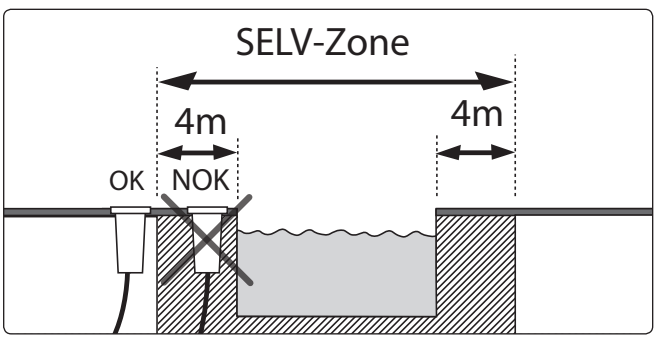
SELV-Zone
4m
4m
OK
NOK

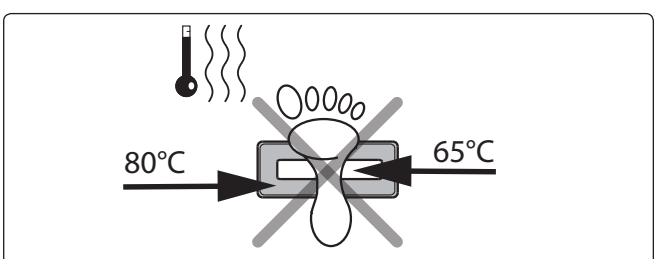
80°C
65°C

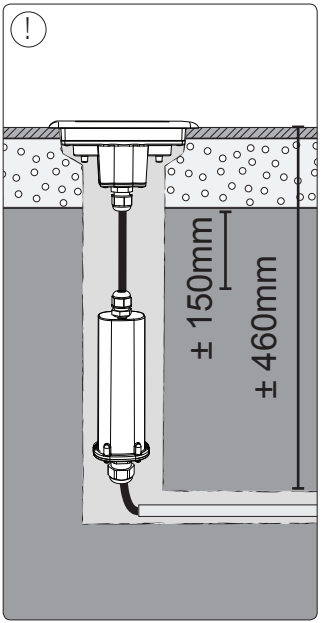
!
± 150mm
± 460mm

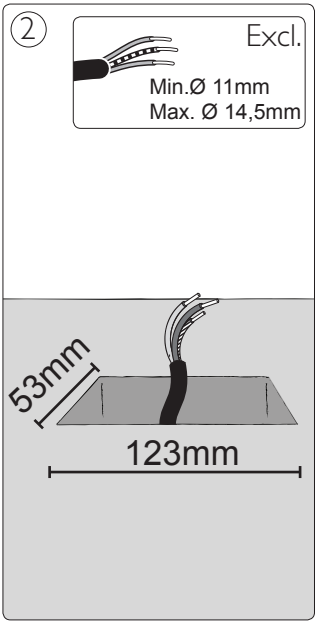
2
Excl.
Min.Ø 11mm
Max. Ø 14,5mm
53mm
123mm

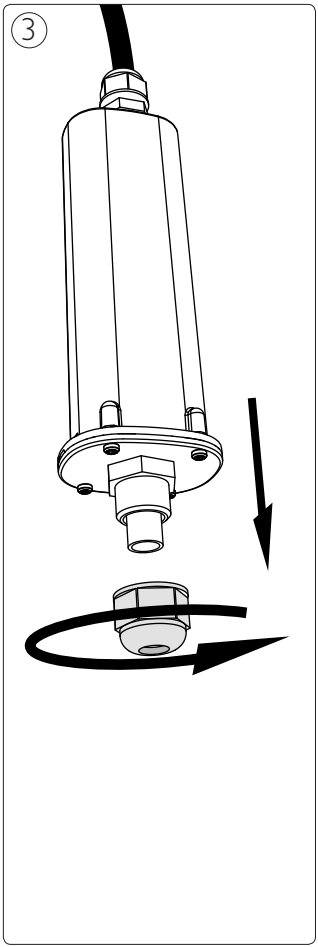
3

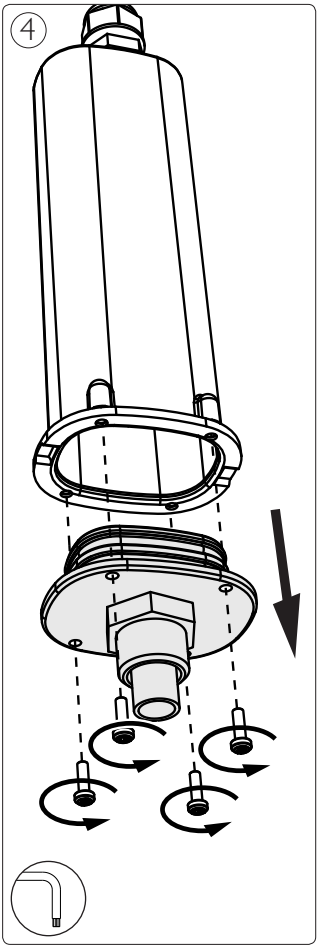
4

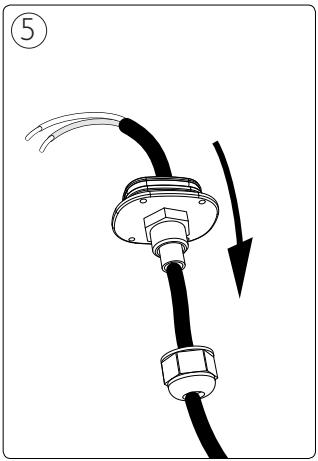
5

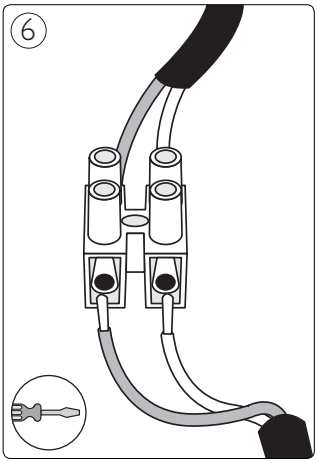
6

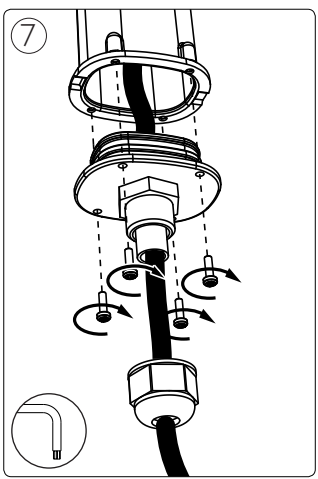
7

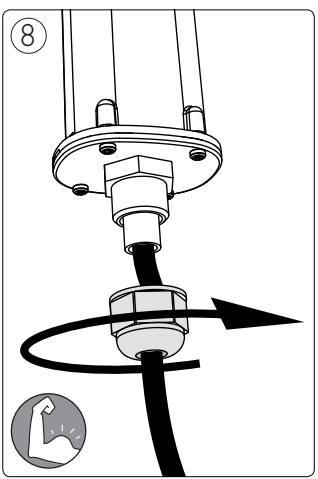
8

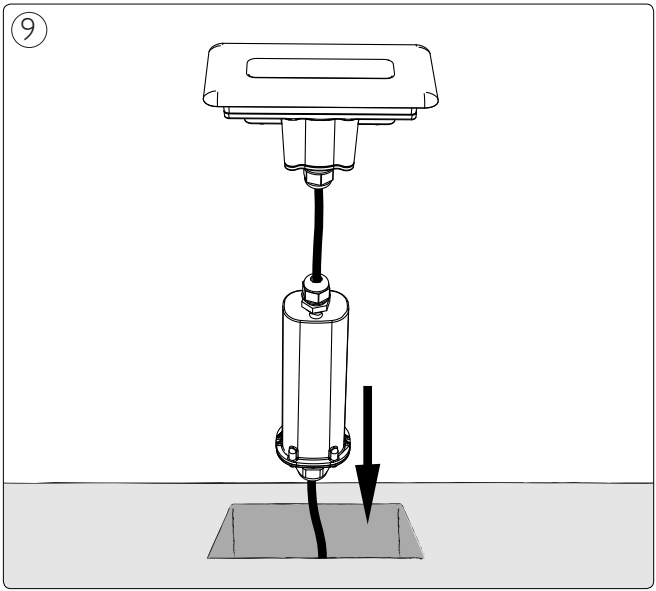
9



Philips Lighting Contact Centre
Int. Business Reply Service
I.B.R.S. / C.C.R.I. Numéro 10461
5600 VB Eindhoven
Pays-Bas / The Netherlands

www.philips.com/homelighting
☎+800 7445 4775

4404.018.10821
Last update: 09/12/11