32209/**/16

Gebruiksaanwijzing
Notice d'emploi
Benutzerhandbuch
User manual
Manual de usuario
Manual do usuário



PHILIPS

Incl.

A

B

C

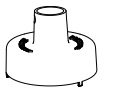

LUXEON Rebel

9 x Luxeon Rebel Powerled

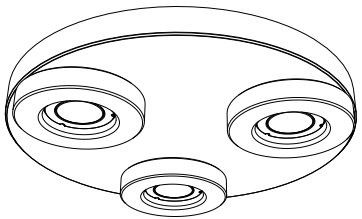



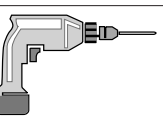

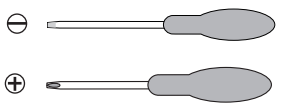









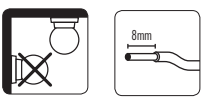





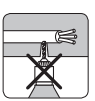





B + C

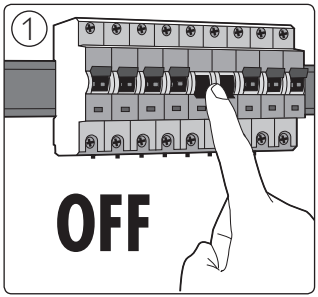
1
OFF

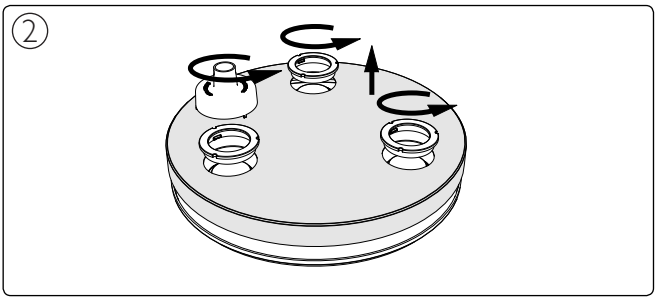
2

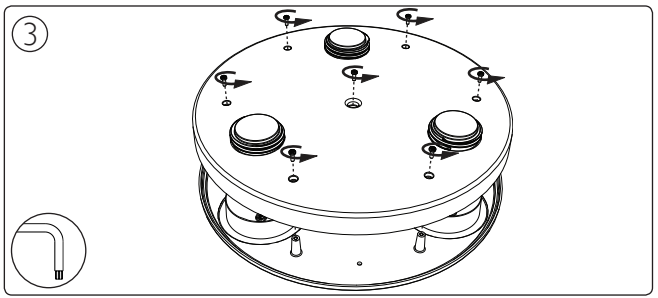
3

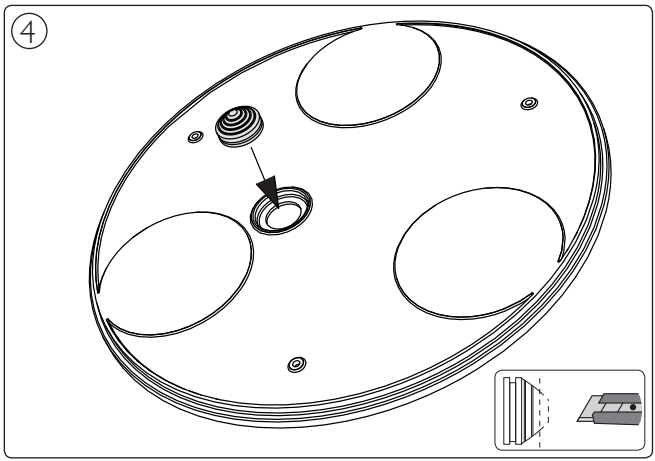
4

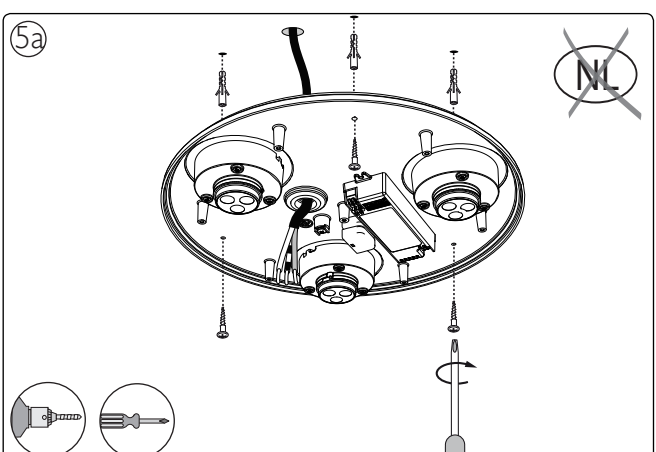
5a
NL

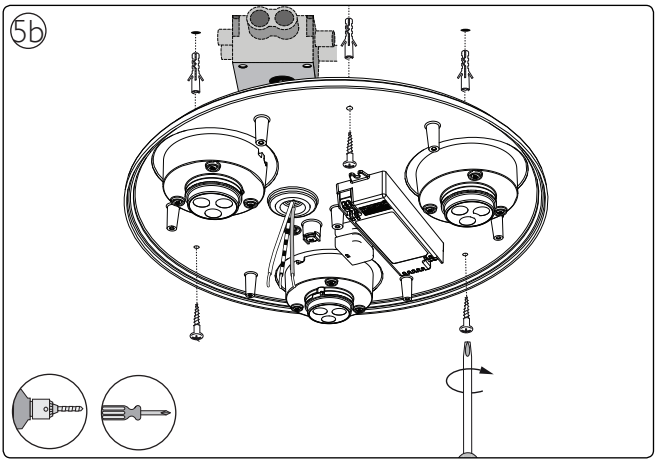
5b

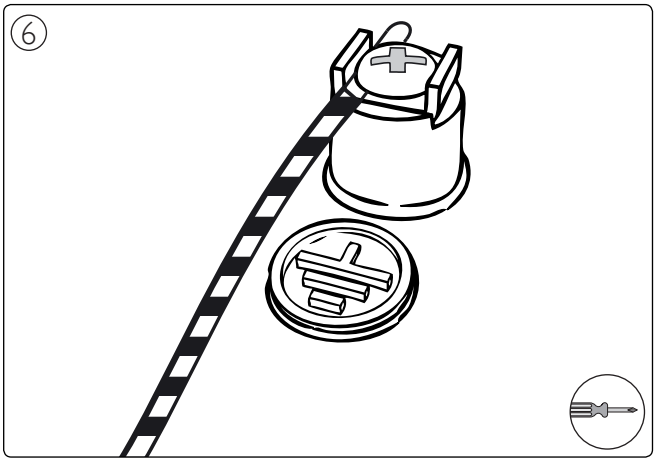
6

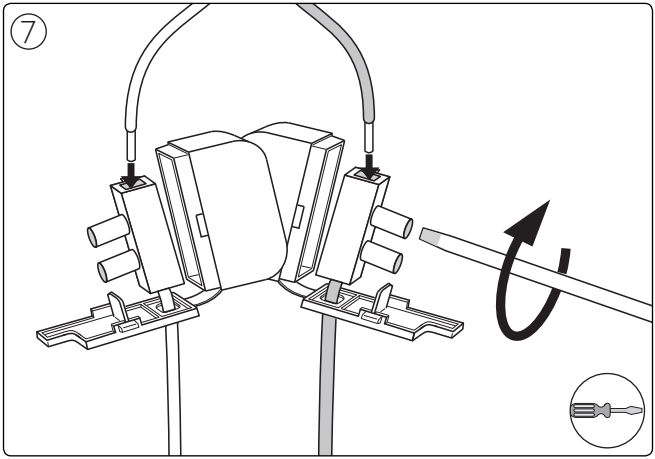
⑦

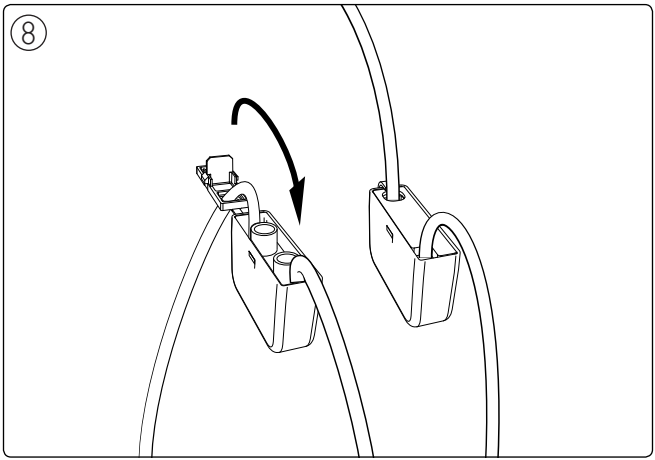
⑧

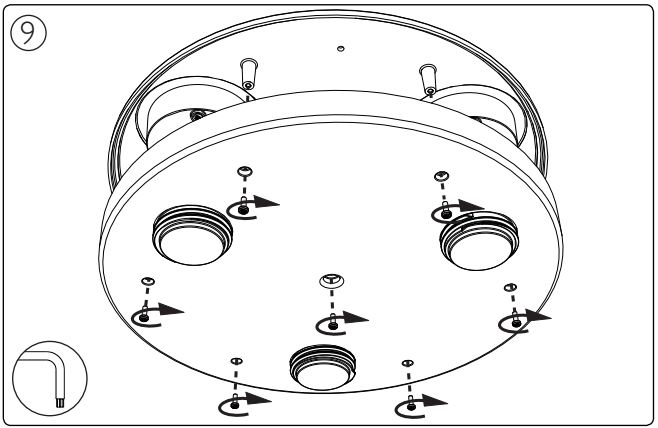
⑨

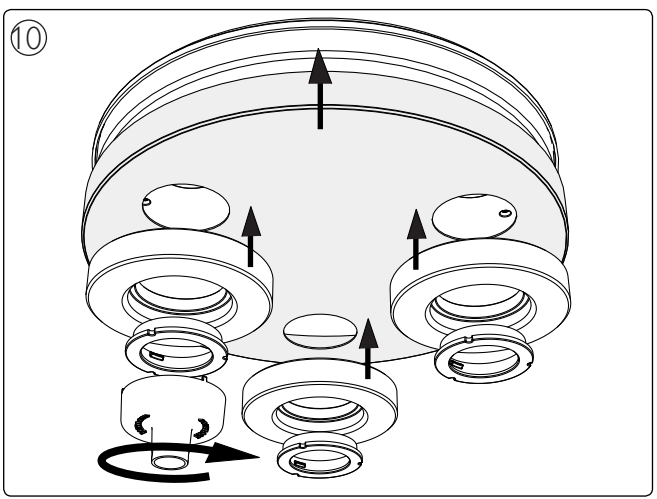
⑩



Philips Lighting Contact Centre
Int. Business Reply Service
I.B.R.S. / C.C.R.I. Numéro 10461
5600 VB Eindhoven
Pays-Bas / The Netherlands

www.philips.com/homelighting
☎+800 7445 4775

4404.018.32661
Last update: 04/04/13