30099/**/16

Gebruiksaanwijzing
Notice d'emploi
Benutzerhandbuch
User manual
Manual de usuario

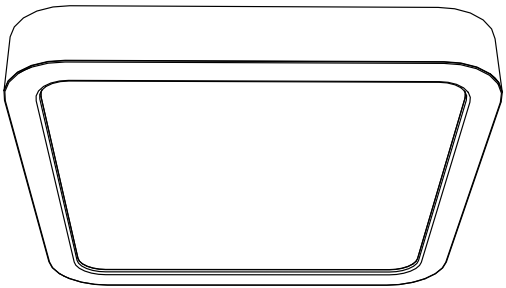

PHILIPS

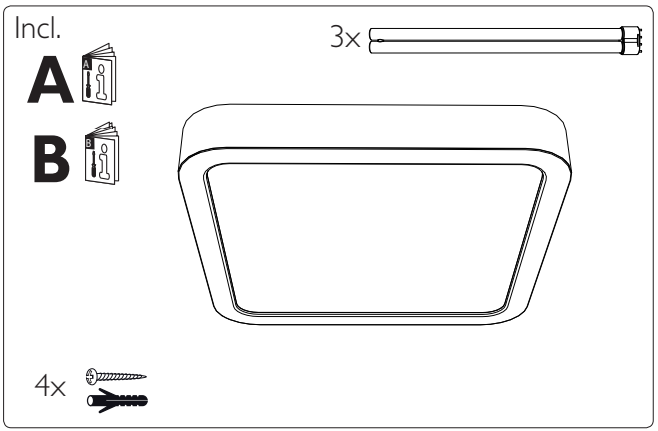
Incl.
A
B
3x
4x

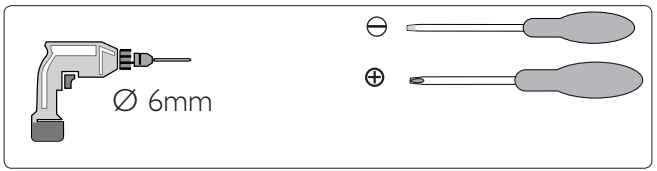
Ø 6mm

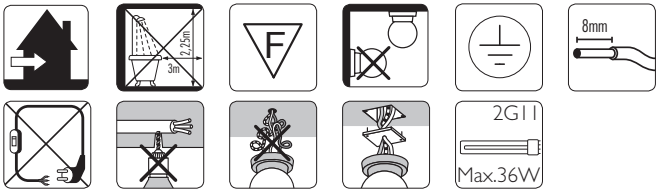
3m
2.5m
F
8mm
2G11
Max.36W


B

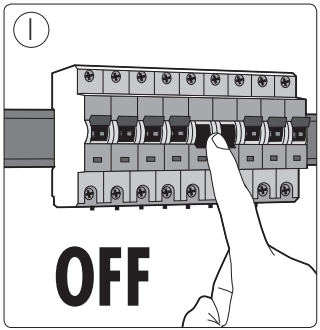
1
OFF

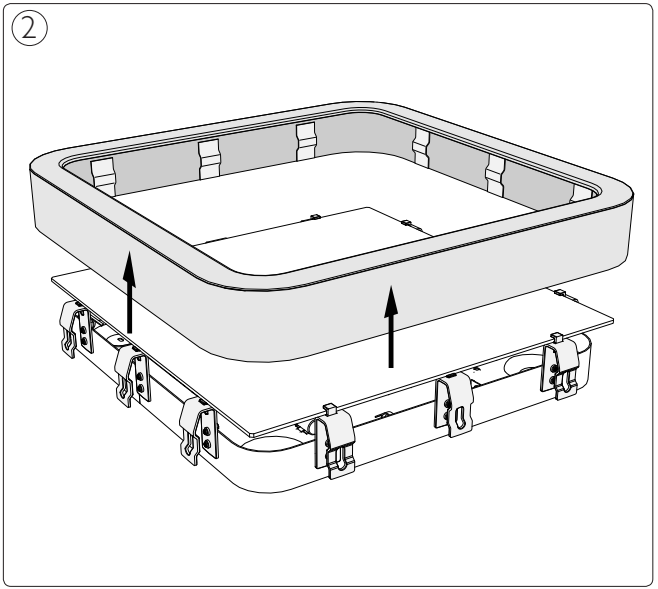
2

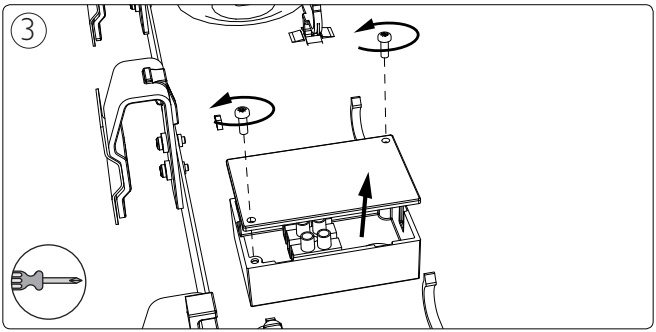
3

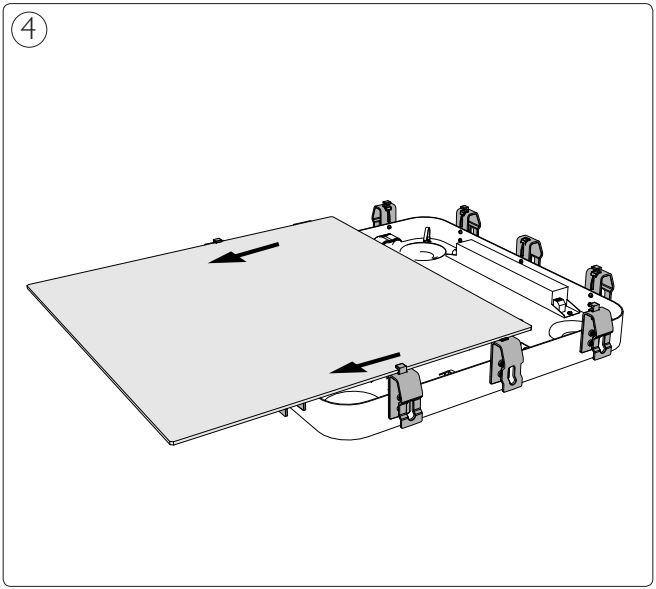
4

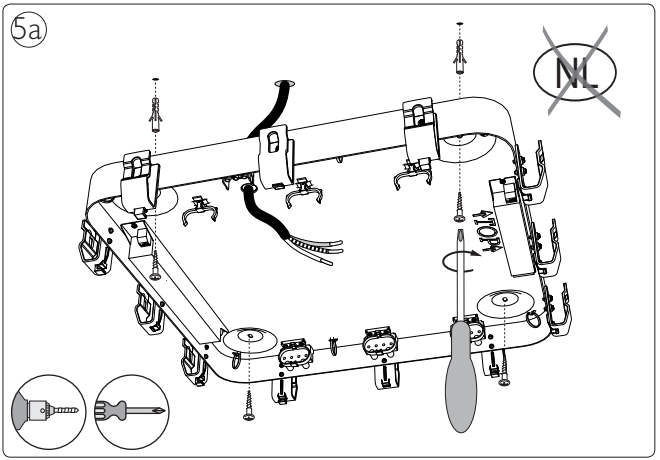
5a
NL
TORX

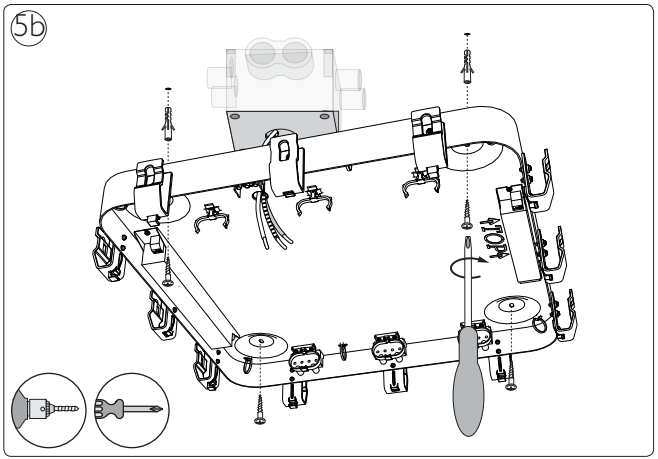
5b
TORX

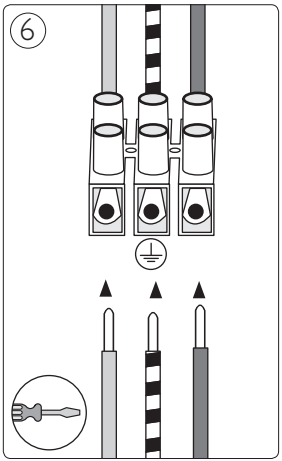
6

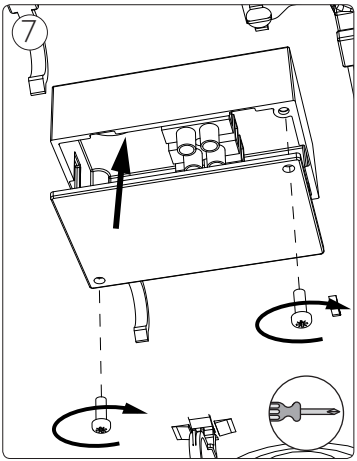
7

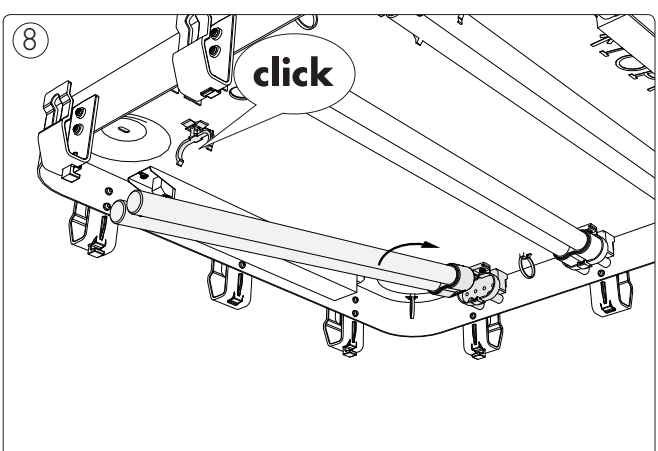
8
click

9

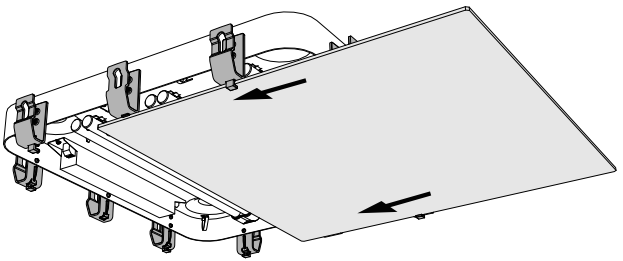

10

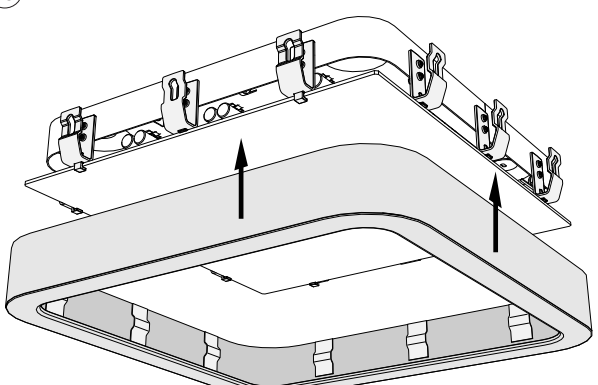



Philips Lighting Contact Centre
Int. Business Reply Service
I.B.R.S. / C.C.R.I. Numéro 10461
5600 VB Eindhoven
Pays-Bas / The Netherlands

www.philips.com/homelighting
☎+800 7445 4775

4404.018.21481
Last update: 08/12/11