45578/**/16

Gebruiksaanwijzing
Notice d'emploi
Benutzerhandbuch
User manual
Manual de usuario
Manual do usuário

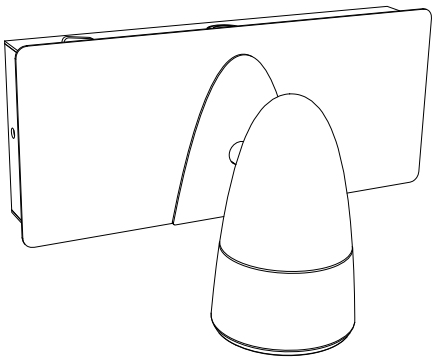

PHILIPS

Incl.

A

B

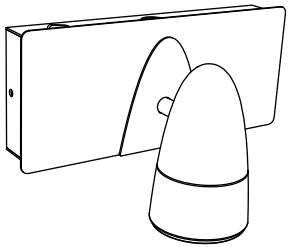

4x

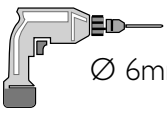

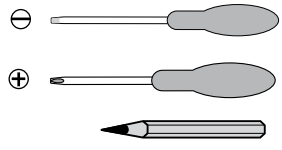

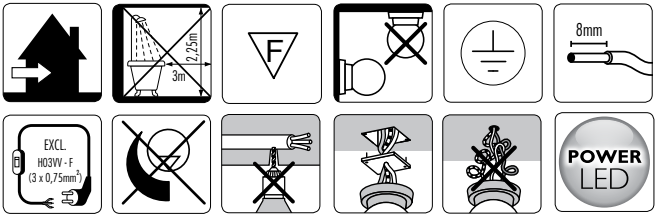

B

Type 1 ➡ p.4

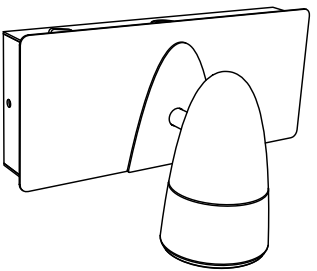

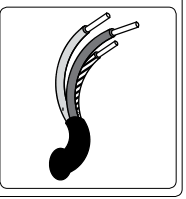

Type 2 ➡ p.7

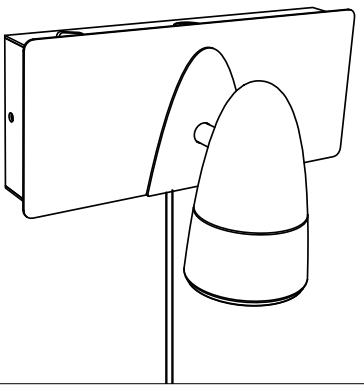

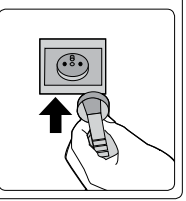

Type 1

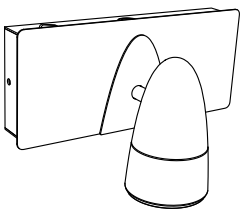

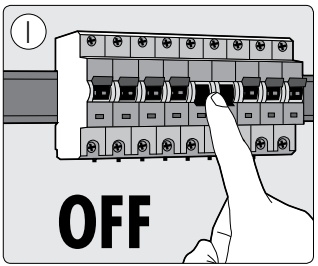

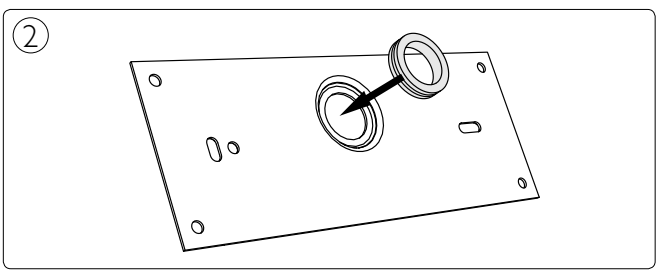

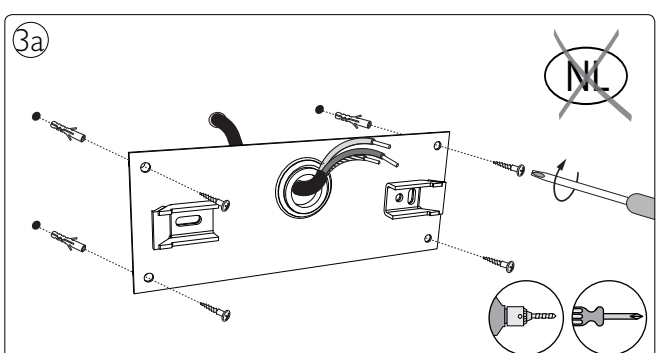

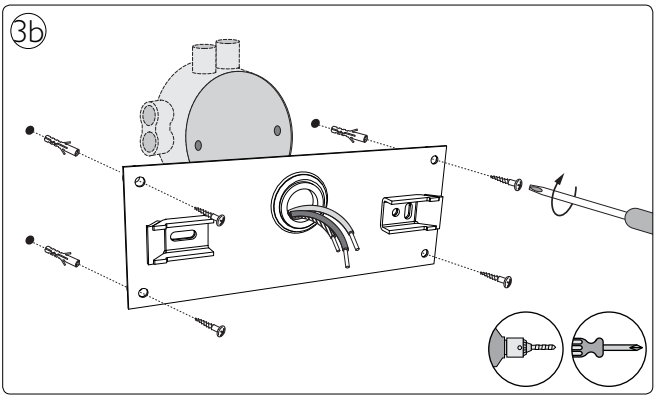
3b

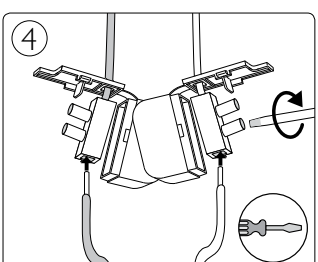
4

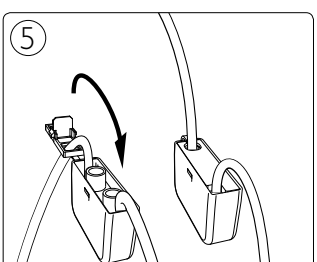
5

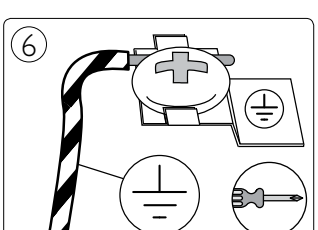
6

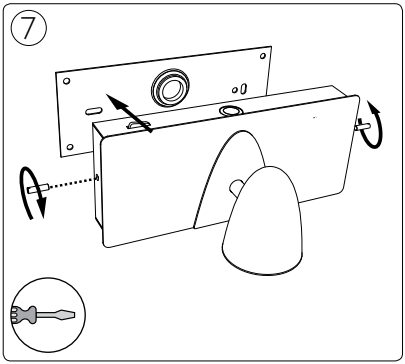
7

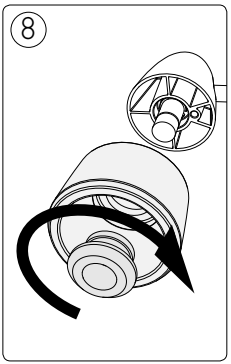
8

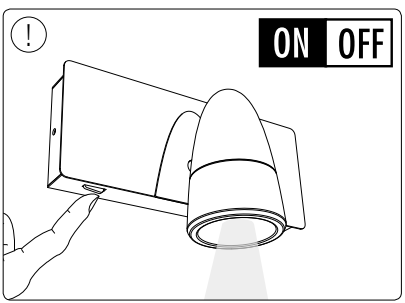
!
ON
OFF

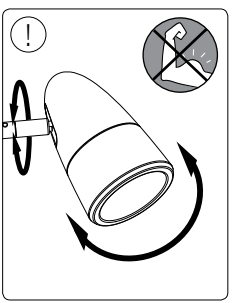
!

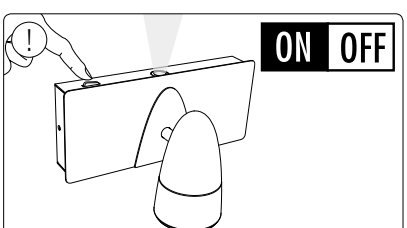
!
ON
OFF

Type 2

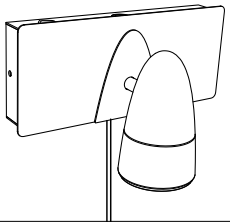

①

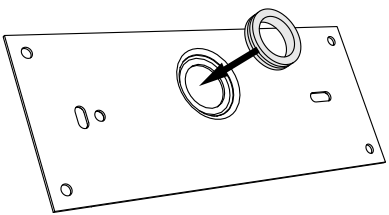

②

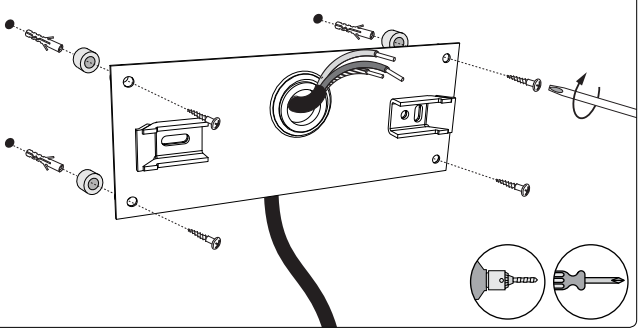

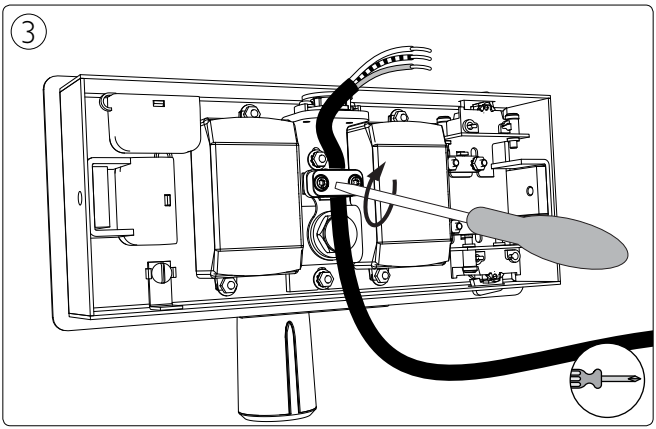
3

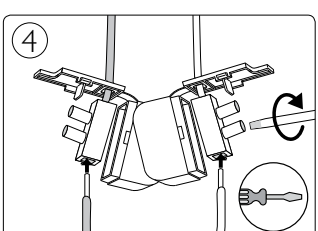
4

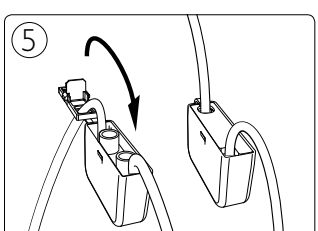
5

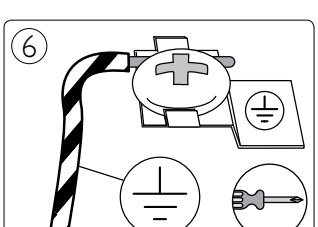
6

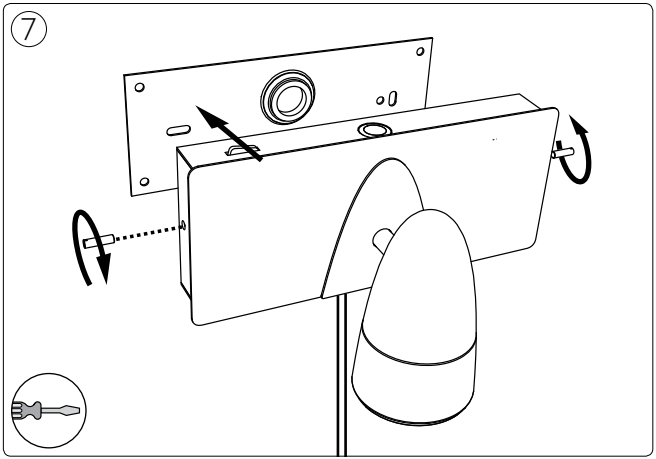
7

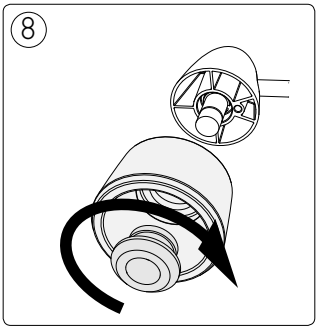
8

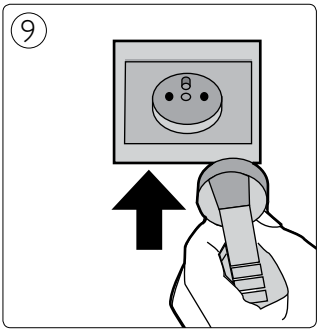
9

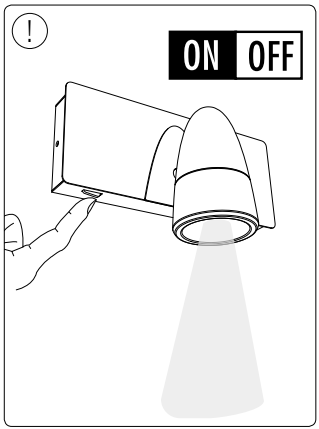
!
ON
OFF

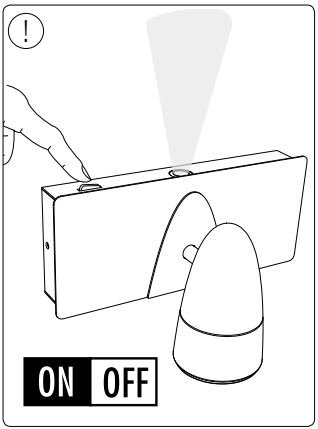
!
ON
OFF

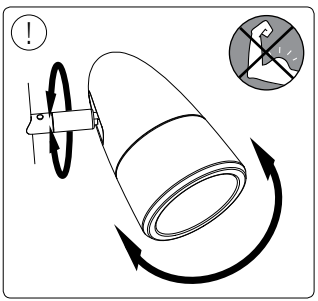
!



Philips Lighting Contact Centre
Int. Business Reply Service
I.B.R.S. / C.C.R.I. Numéro 10461
5600 VB Eindhoven
Pays-Bas / The Netherlands

www.philips.com/homelighting
☎+800 7445 4775

4404.018.20121
Last update: 14/05/12