56442/**/16

Gebruiksaanwijzing
Notice d'emploi
Benutzerhandbuch
User manual
Manual de usuario

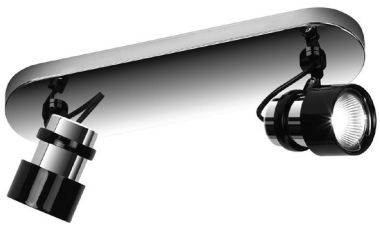

PHILIPS

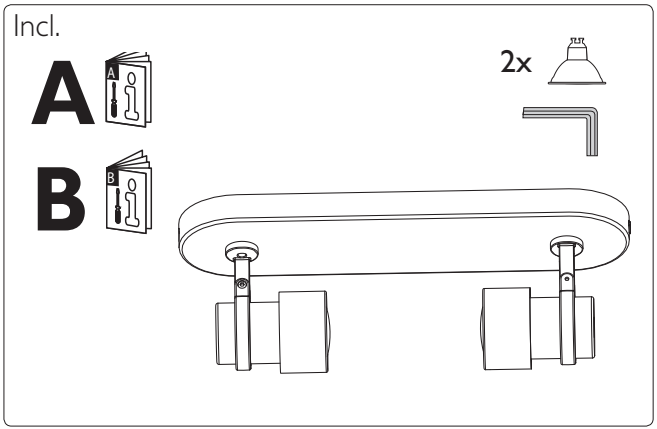
Incl.
A
B
2x

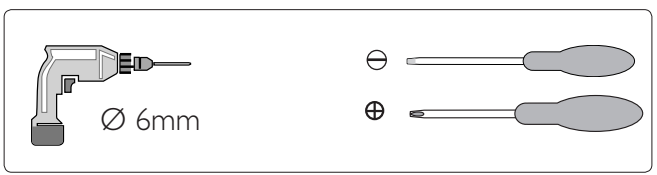
Ø 6mm

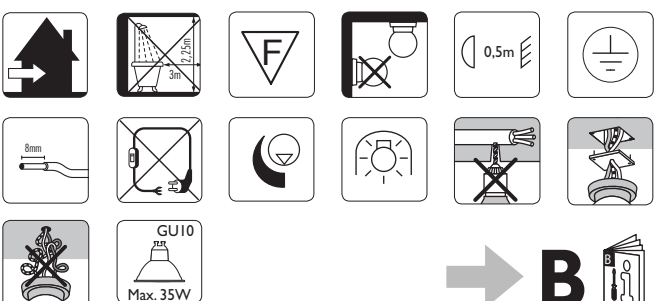
2,25m
3m
F
0,5m
8mm
GU10
Max. 35W
B

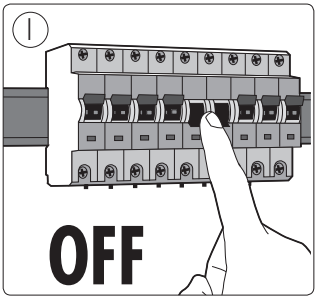
1
OFF

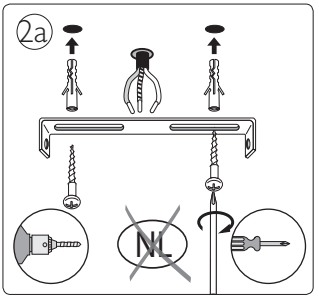
2a
NL

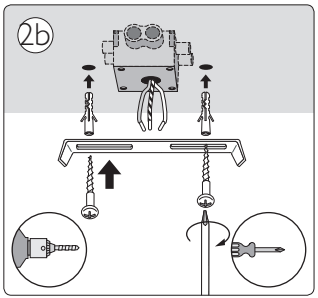
2b

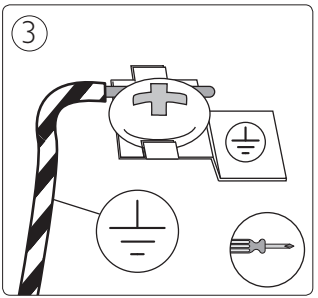
3

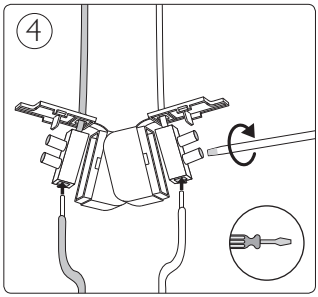
4

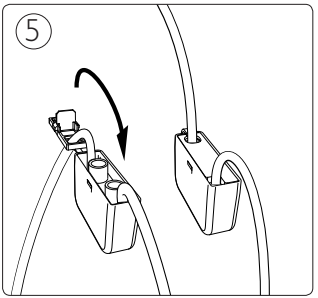
5

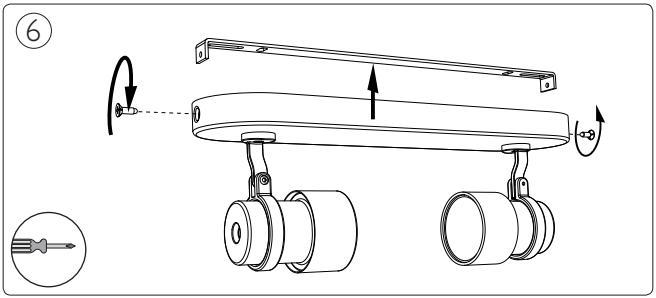
6

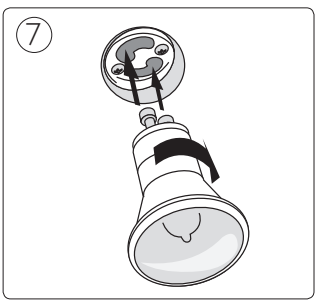
7

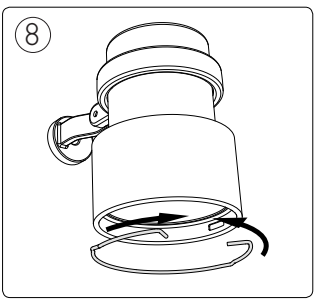
8

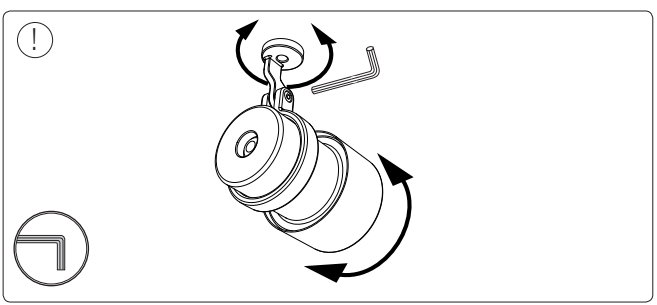
!



Philips Lighting Contact Centre
Int. Business Reply Service
I.B.R.S. / C.C.R.I. Numéro 10461
5600 VB Eindhoven
Pays-Bas / The Netherlands

www.philips.com/homelighting
☎+800 7445 4775

4404.018.25511
Last update: 26/10/11