Ledino

16818/**/16

Gebruiksaanwijzing
Notice d'emploi
Benutzerhandbuch
User manual
Manual de usuario



PHILIPS

Incl.

A

B

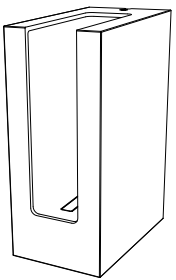

1 x Luxeon Rebel Powerled



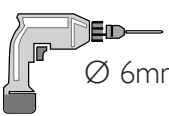

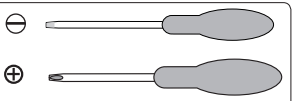





















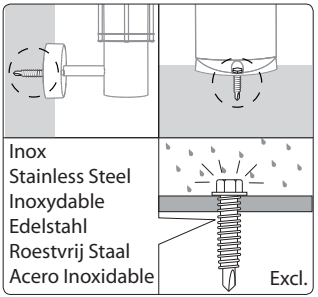
Inox
Stainless Steel
Inoxydable
Edelstahl
Roestvrij Staal
Acero Inoxidable
Excl.

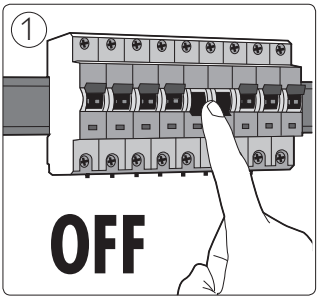
1
OFF

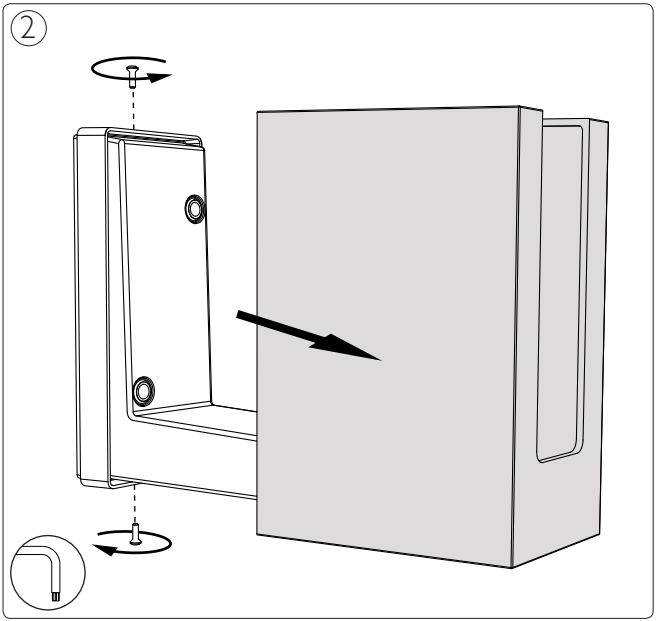
2

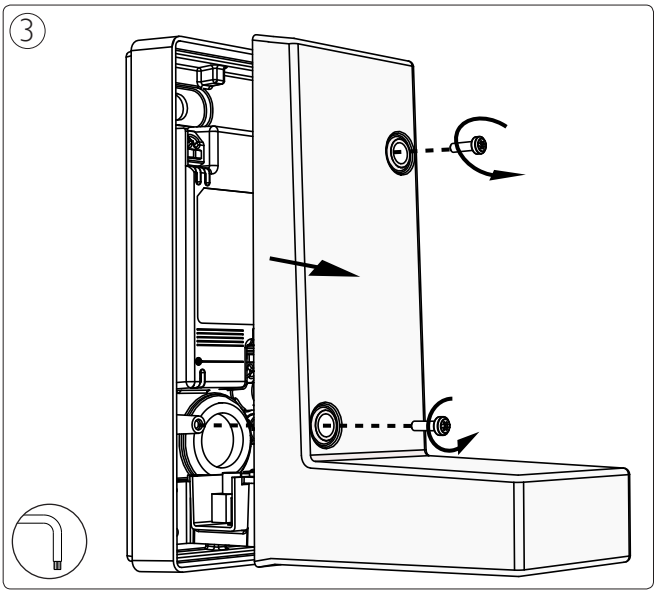
3

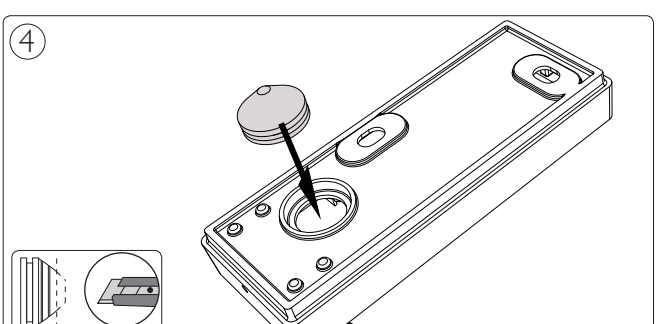
4

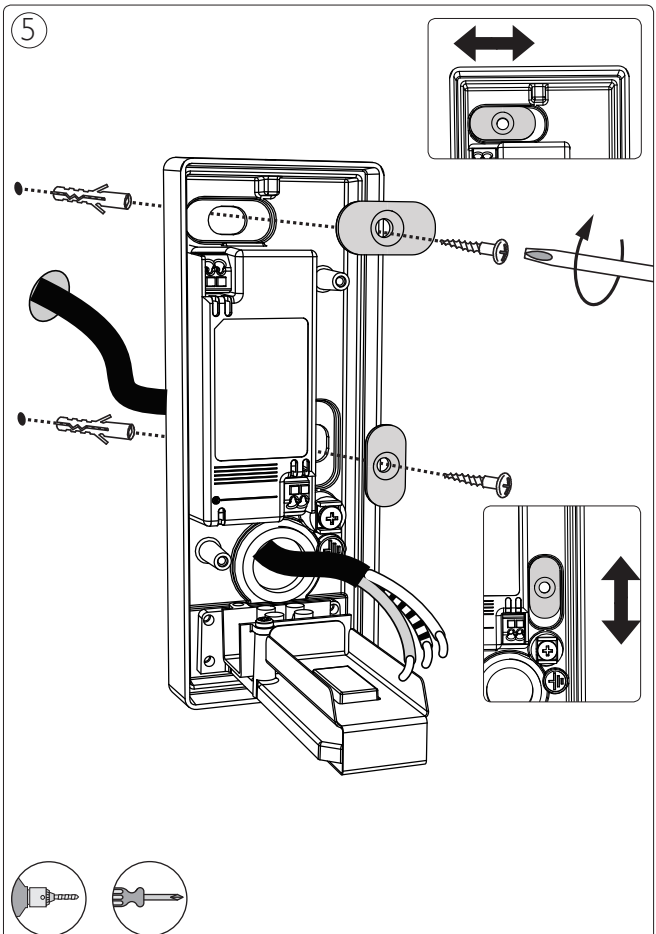
5

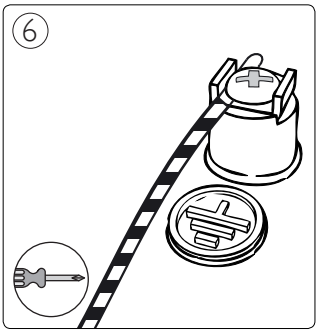
6

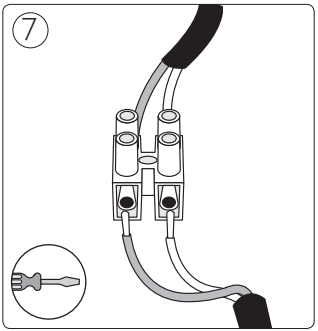
7

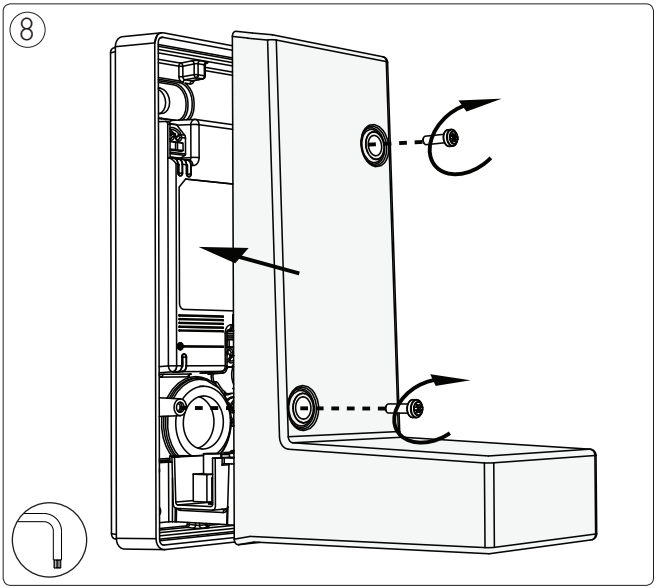
8

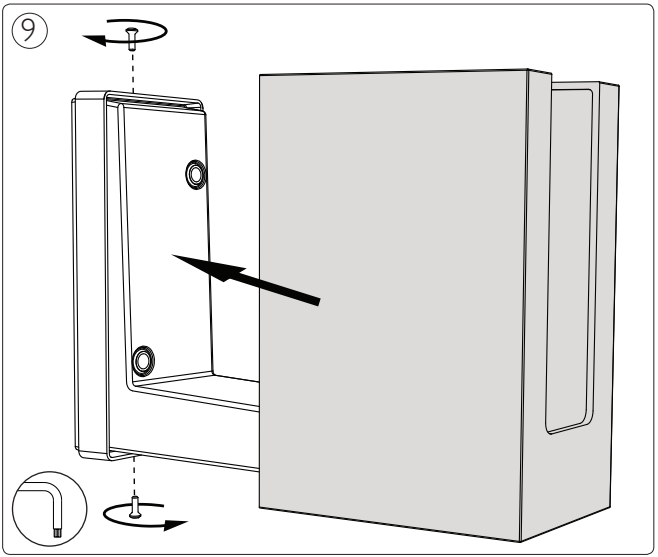
9



Philips Lighting Contact Centre
Int. Business Reply Service
I.B.R.S. / C.C.R.I. Numéro 10461
5600 VB Eindhoven
Pays-Bas / The Netherlands

www.philips.com/homelighting
☎+800 7445 4775

4404.018.09891
Last update: 11/06/12