32203/**/16

Gebruiksaanwijzing
Notice d'emploi
Benutzerhandbuch
User manual
Manual de usuario
Manual do usuário



PHILIPS

Incl.

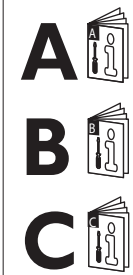

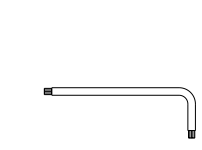

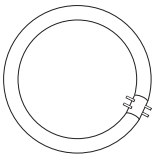

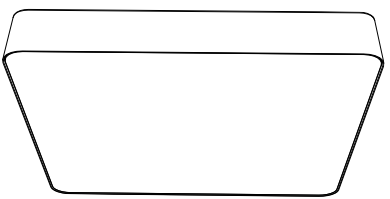

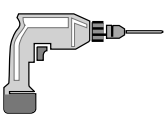

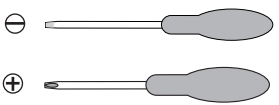

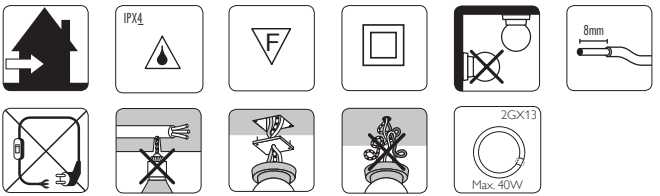



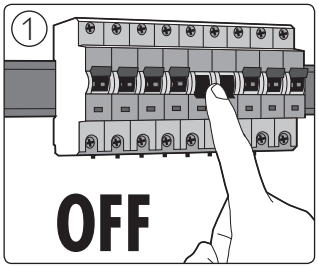
1
OFF

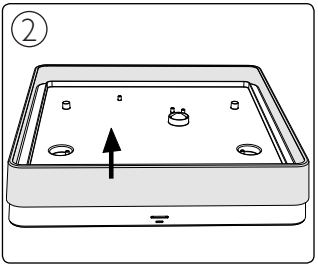
2

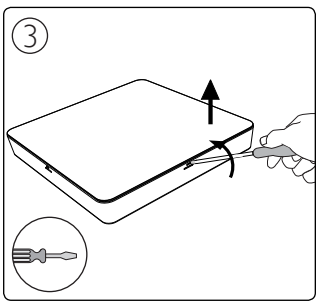
3

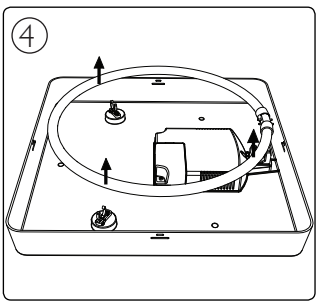
4

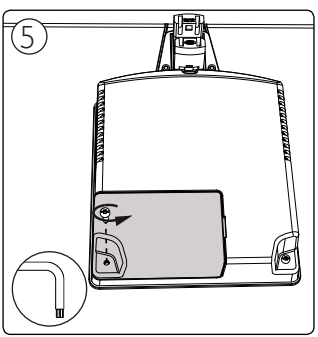
5

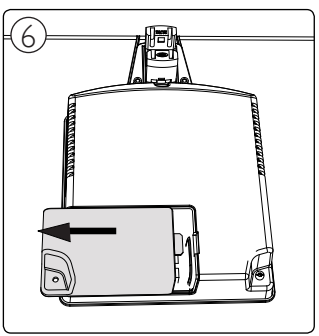
6

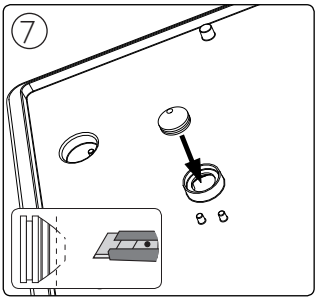
7

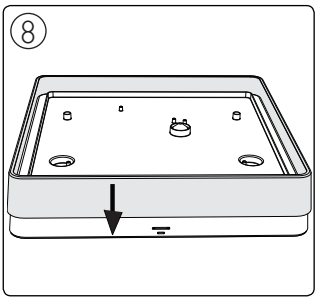
8

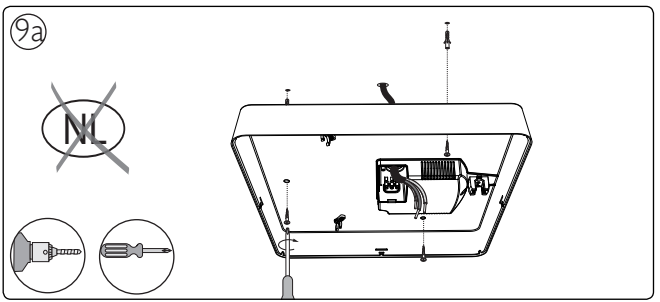
9a
NL

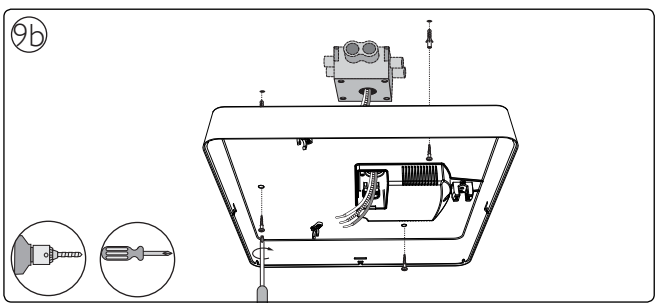
9b

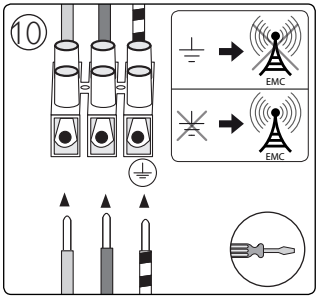
10
EMC
EMC

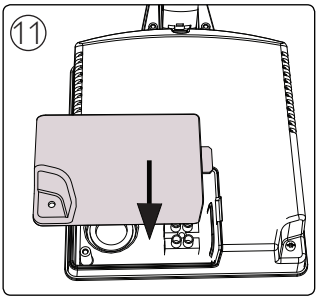
11

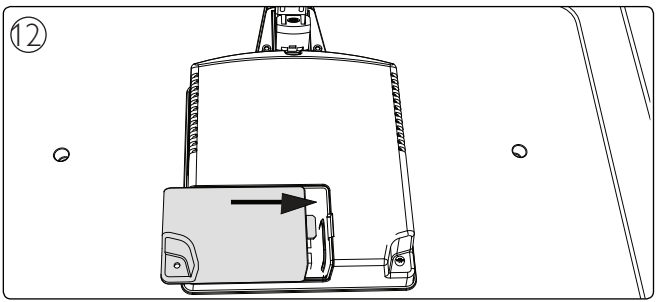
12

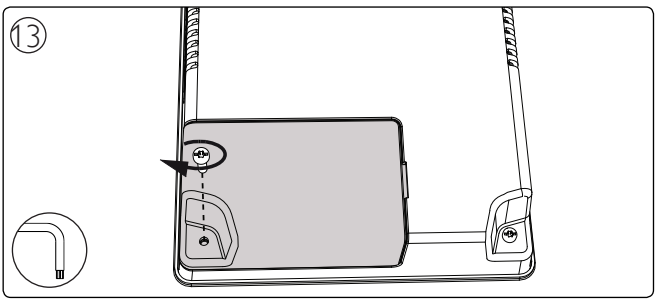
13

⑭

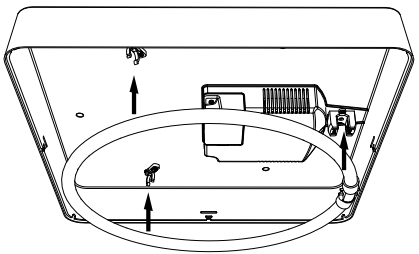

⑮

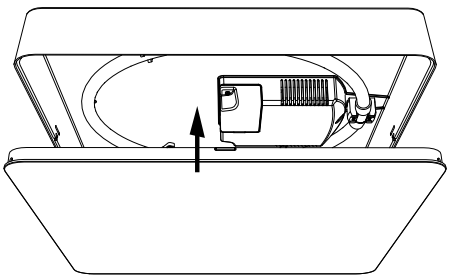

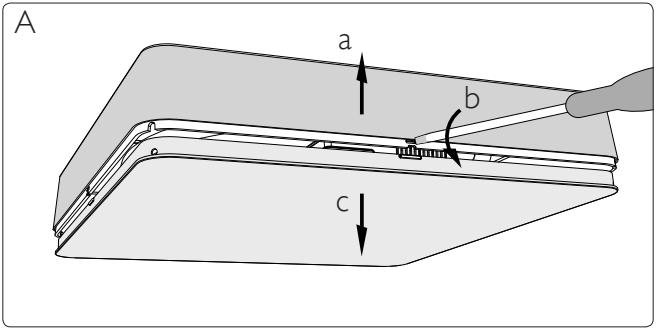
A
a
b
c

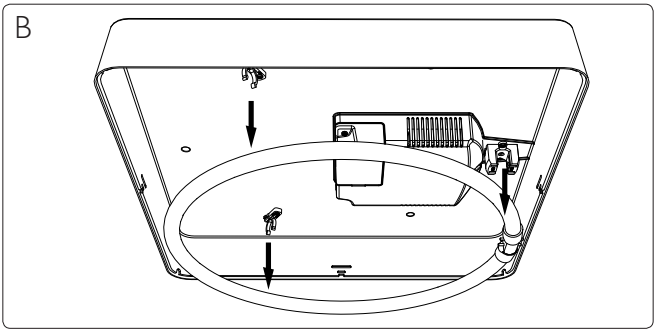
B



Philips Lighting Contact Centre
Int. Business Reply Service
I.B.R.S. / C.C.R.I. Numéro 10461
5600 VB Eindhoven
Pays-Bas / The Netherlands

www.philips.com/homelighting
☎+800 7445 4775

4404.018.32551
Last update: 04/04/13