40549/**/16

Gebruiksaanwijzing
Notice d'emploi
Benutzerhandbuch
User manual
Manual de usuario



PHILIPS


42549/**/16

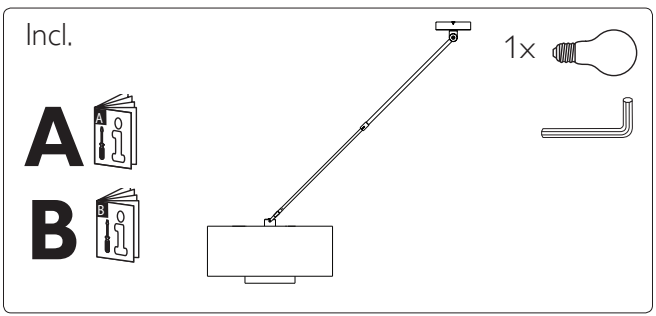
Incl.
1x
A
B

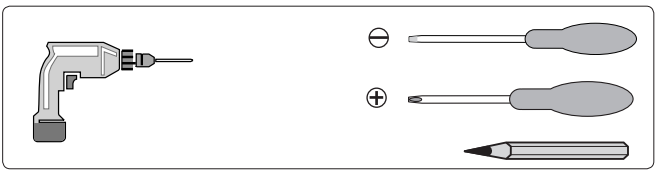

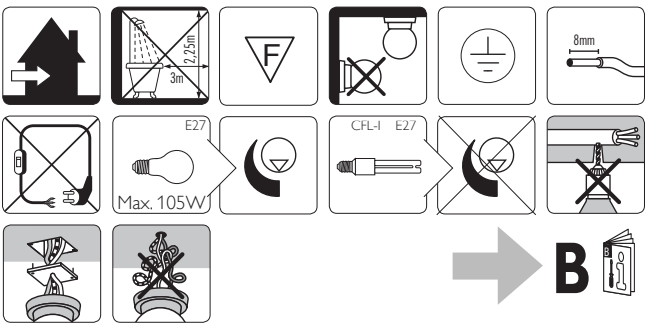
2.25m
3m
8mm
E27
Max. 105W
CFL-I
E27
B

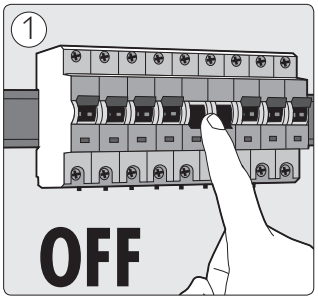
1
OFF

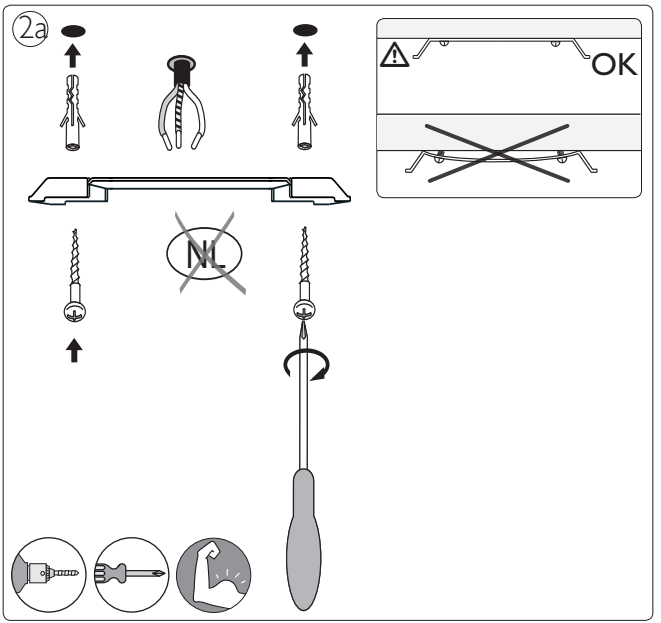
2a
OK
NL

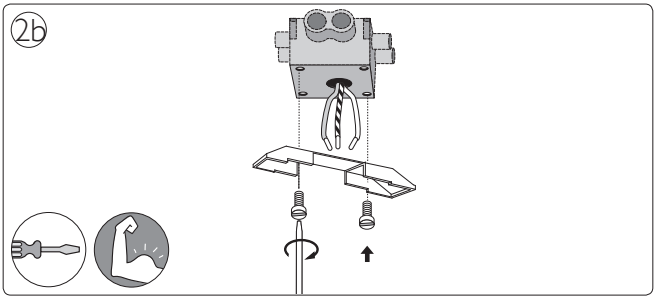
2b

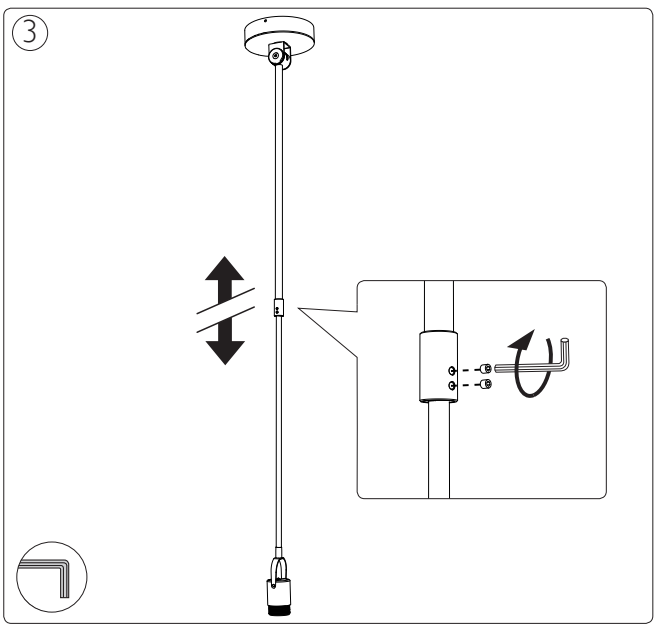
3

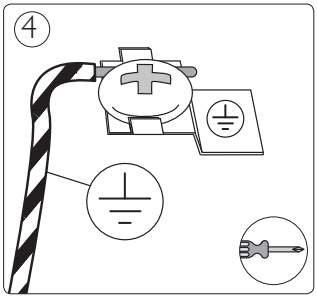
4

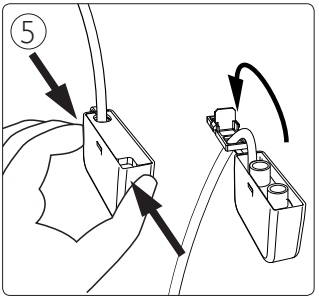
5

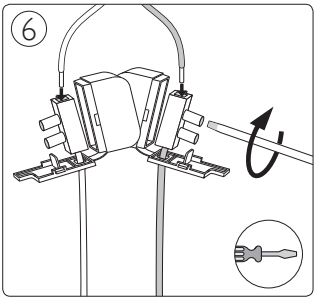
6

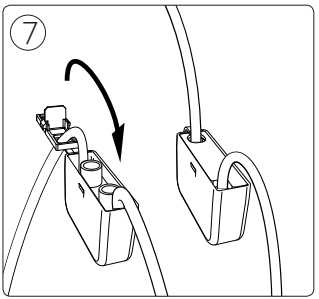
7

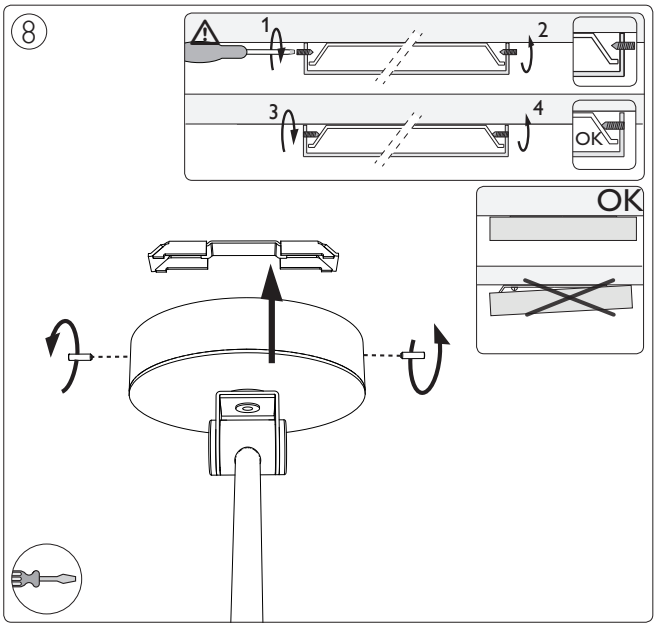
8
1
2
3
4
OK
OK

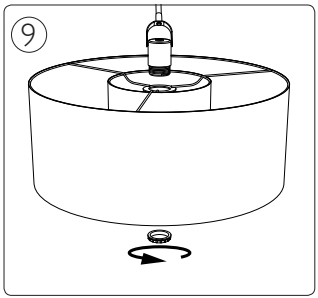
9

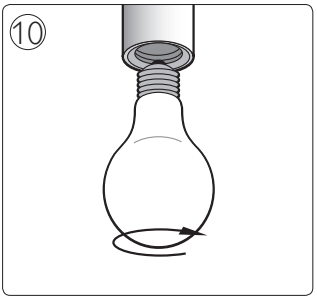
10

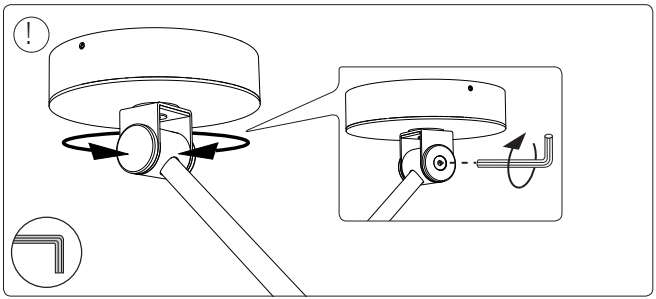

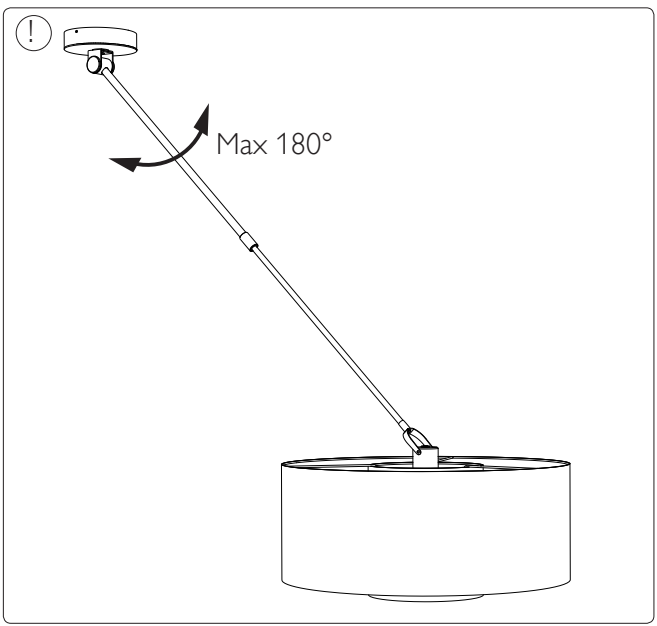
Max 180°



Philips Lighting Contact Centre
Int. Business Reply Service
I.B.R.S. / C.C.R.I. Numéro 10461
5600 VB Eindhoven
Pays-Bas / The Netherlands

www.philips.com/homelighting
☎+800 7445 4775

4404.018.13771
Last update: 11/01/13