53134/**/16

Gebruiksaanwijzing
Notice d'emploi
Benutzerhandbuch
User manual
Manual de usuario



PHILIPS

Incl.

A

B

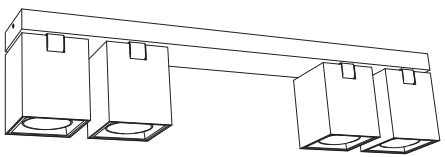

4x



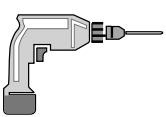

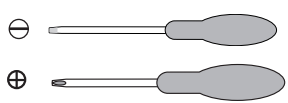































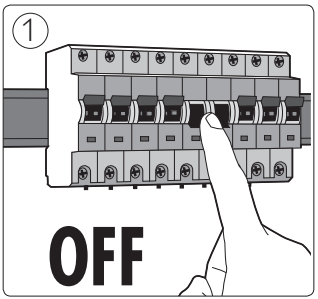
1
OFF

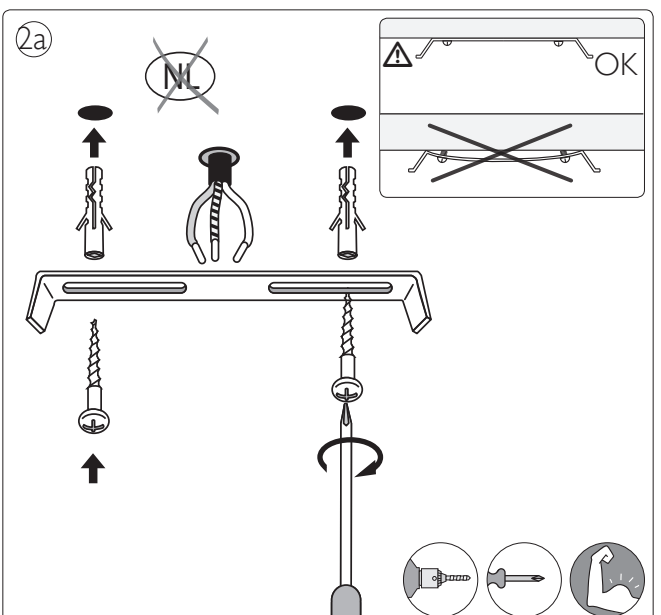
2a
NL
OK

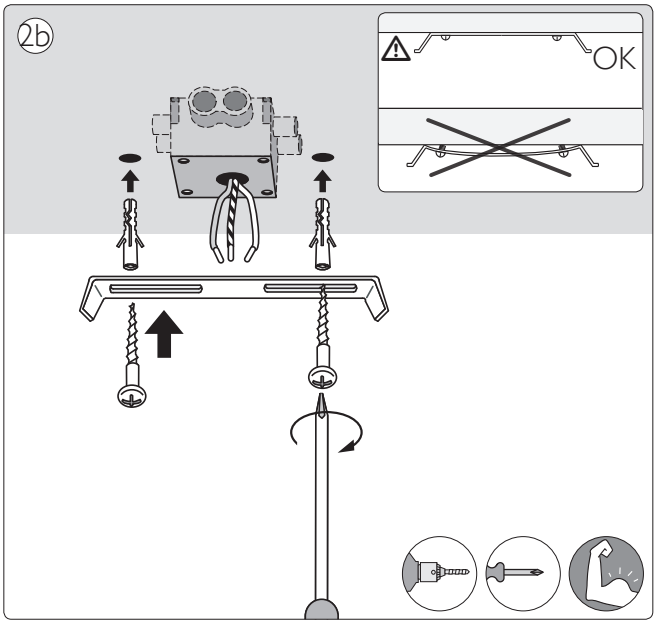
2b
OK

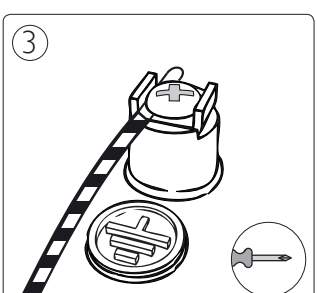
3

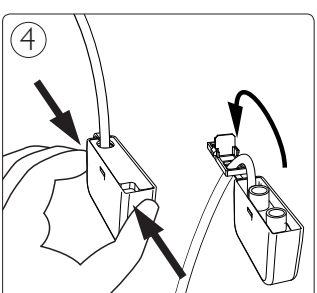
4

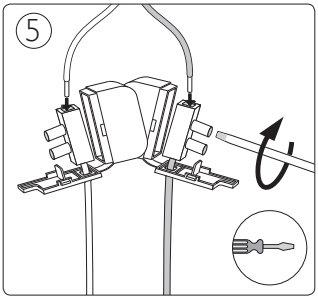
5

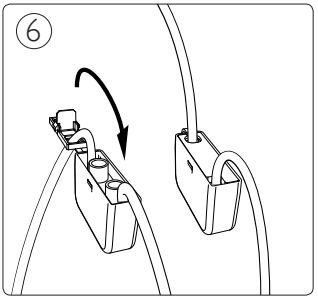
6

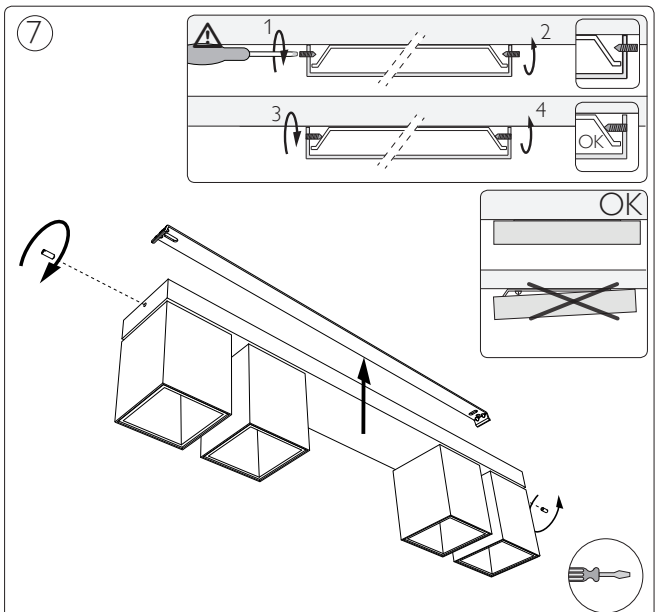
7
1
2
3
4
OK
OK

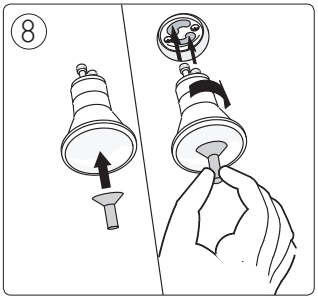
8



Philips Lighting Contact Centre
Int. Business Reply Service
I.B.R.S. / C.C.R.I. Numéro 10461
5600 VB Eindhoven
Pays-Bas / The Netherlands

www.philips.com/homelighting
☎+800 7445 4775

4404.018.25361
Last update: 05/02/13