53160/**/16

Gebruiksaanwijzing
Notice d'emploi
Benutzerhandbuch
User manual
Manual de usuario



PHILIPS

Incl.

A

B

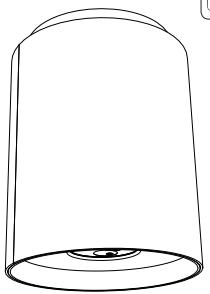

3 x Luxeon Rebel Powerled

Excl.

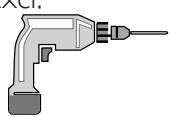

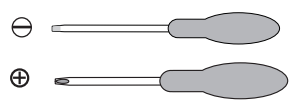























B

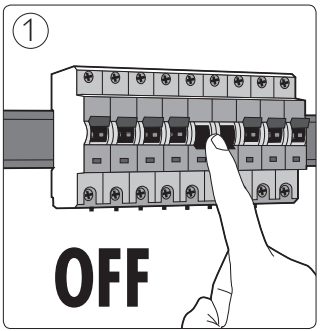
1
OFF

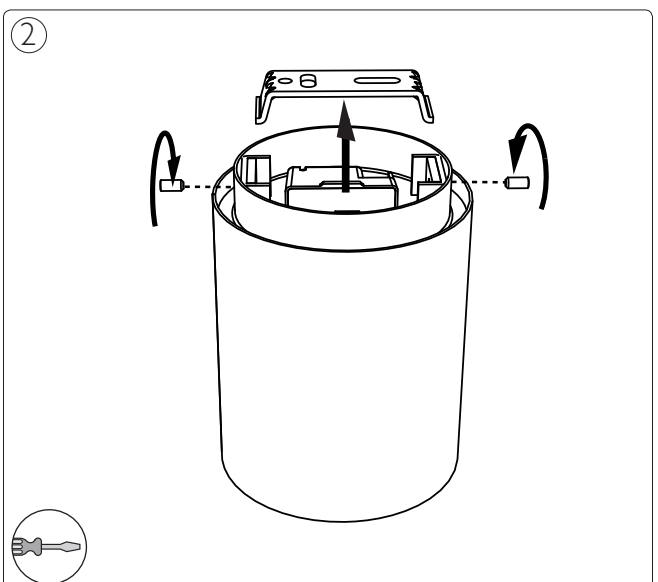
2

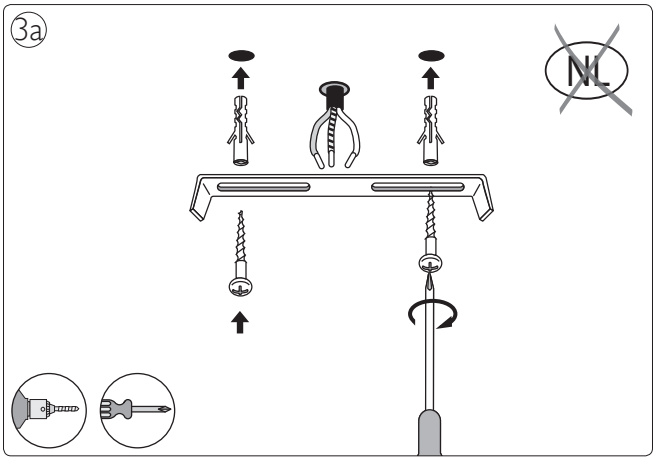
3a
NL

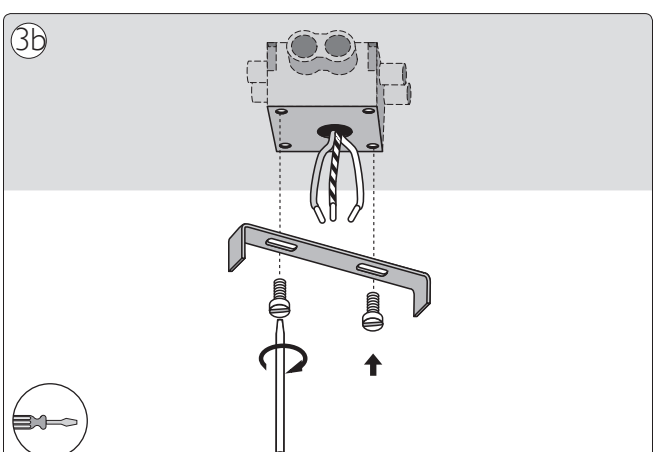
3b

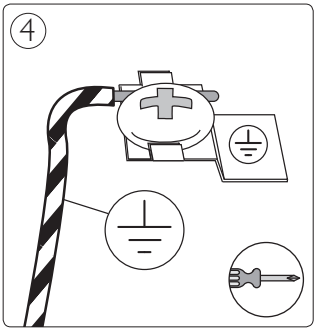
4

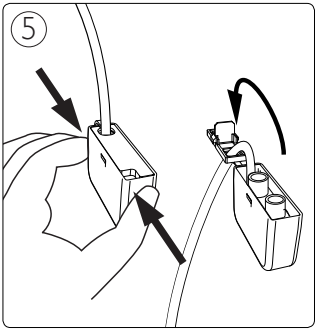
5

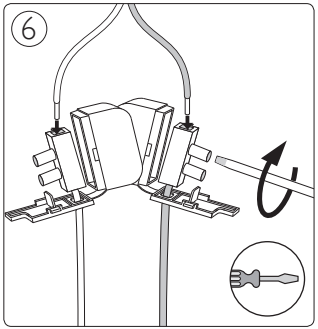
6

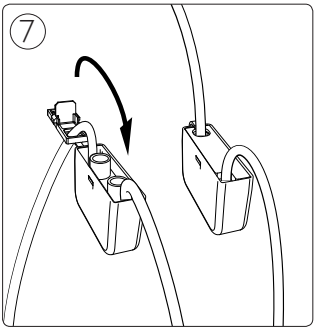
7

8

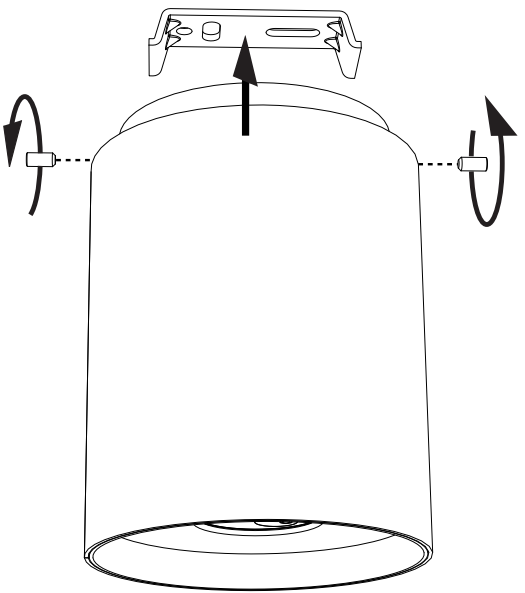





Philips Lighting Contact Centre
Int. Business Reply Service
I.B.R.S. / C.C.R.I. Numéro 10461
5600 VB Eindhoven
Pays-Bas / The Netherlands

www.philips.com/homelighting
☎+800 7445 4775

4404.018.26141
Last update: 19/11/13