33259/**/16

Gebruiksaanwijzing
Notice d'emploi
Benutzerhandbuch
User manual
Manual de usuario



PHILIPS

Incl.







2 x Luxeon Rebel
Powerled

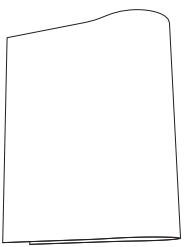

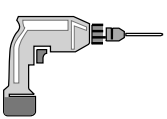

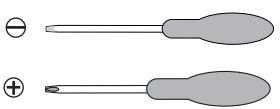



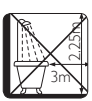







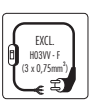















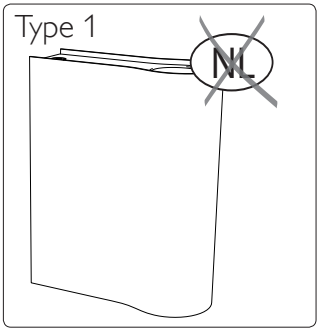
Type 1
NL

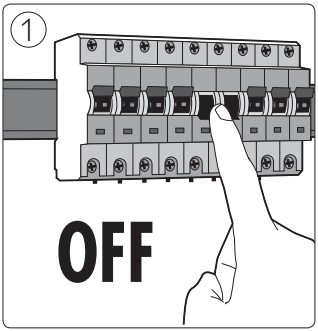
1
OFF

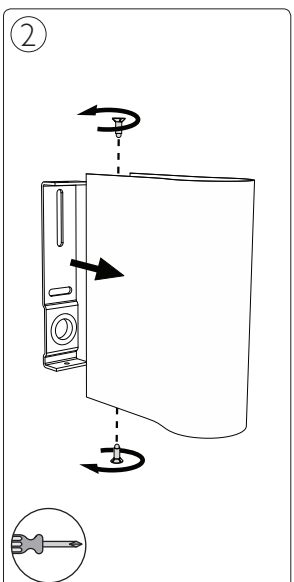
2

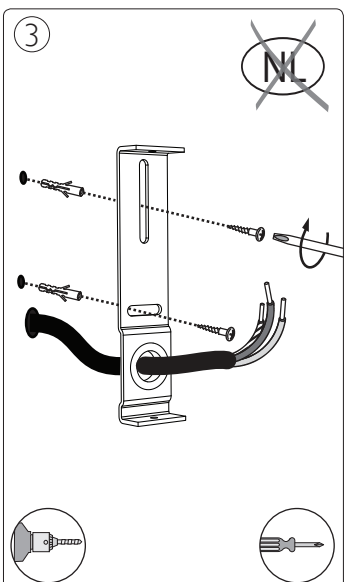
3
NL

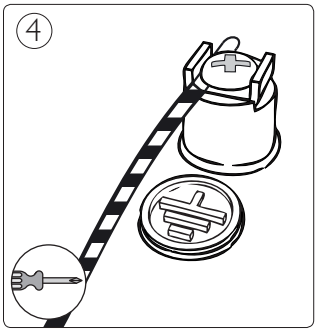
4

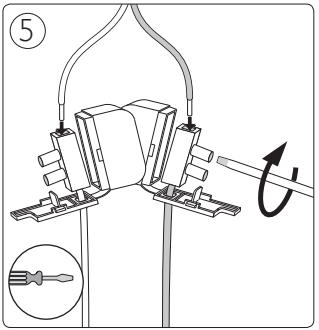
5

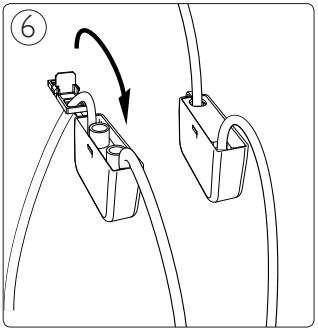
6

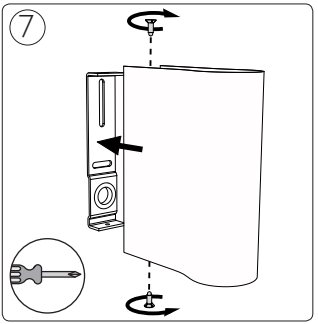
7

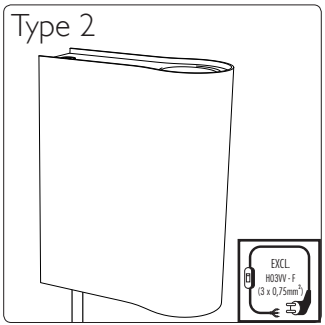
Type 2
EXCL.
H03VV - F
(3 x 0,75mm²)

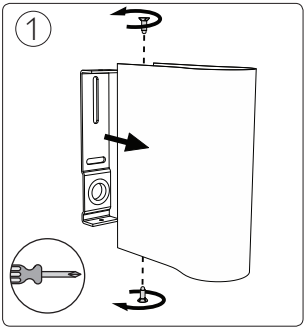
1

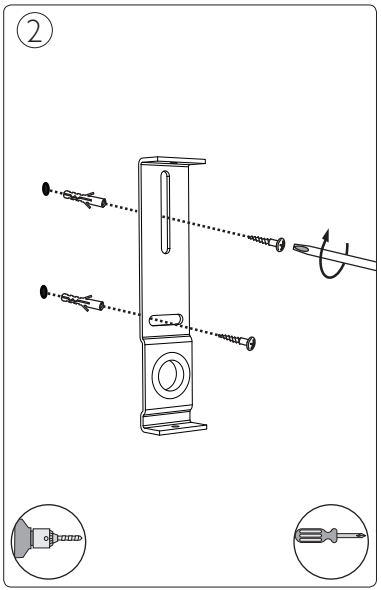
2

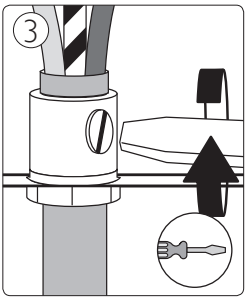
3

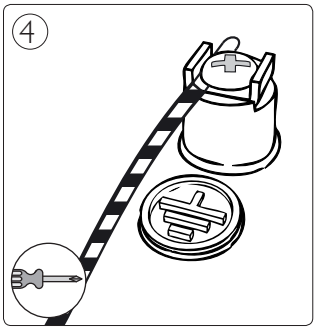
4

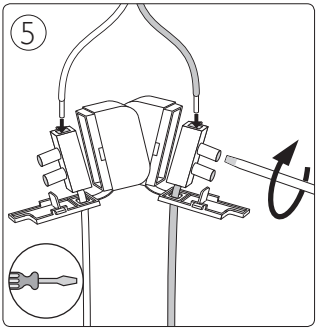
5

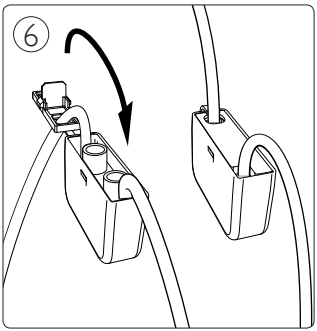
6

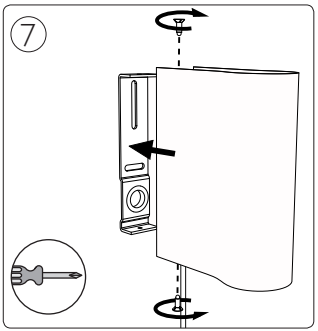
7

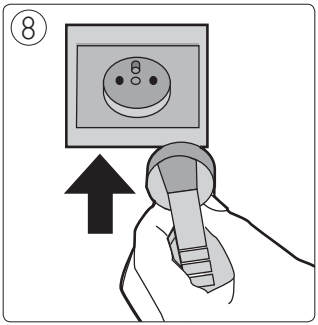
8

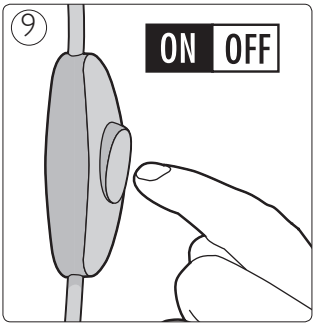
9
ON
OFF



Philips Lighting Contact Centre
Int. Business Reply Service
I.B.R.S. / C.C.R.I. Numéro 10461
5600 VB Eindhoven
Pays-Bas / The Netherlands

www.philips.com/homelighting
☎+800 7445 4775

4404.018.24141
Last update: 05/04/13