69070/**/96

Gebruiksaanwijzing
Notice d'emploi
Benutzerhandbuch
User manual
Manual de usuario



PHILIPS

Incl.



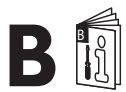

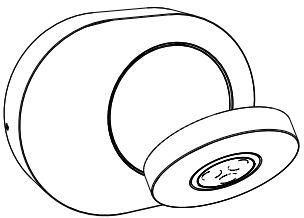

3 x Luxeon Rebel Powerled

Excl.

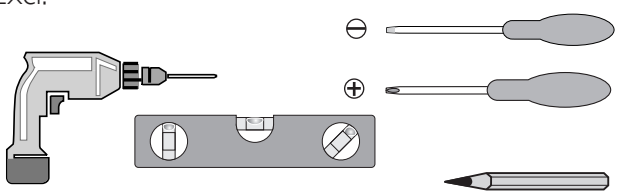



























Type I ➡ p.4

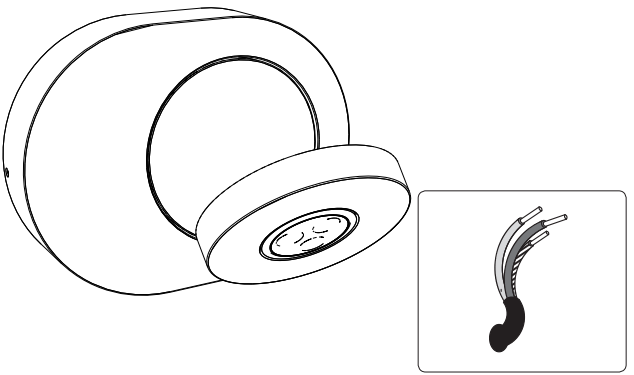

Type II ➡ p.8

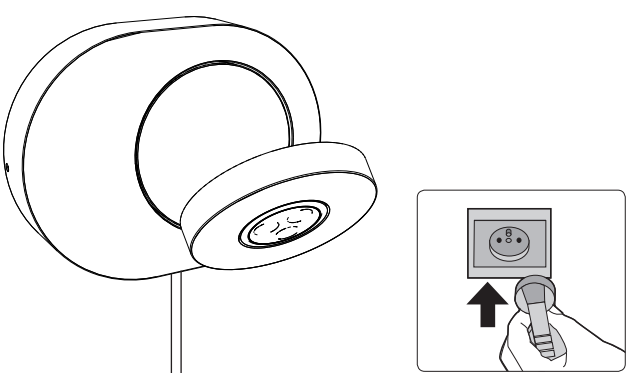

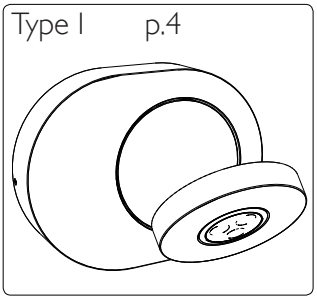
Type I p.4

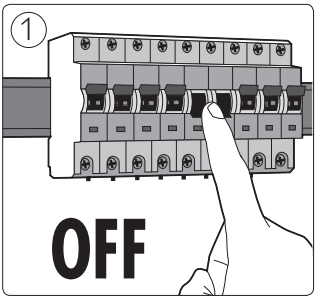
1
OFF

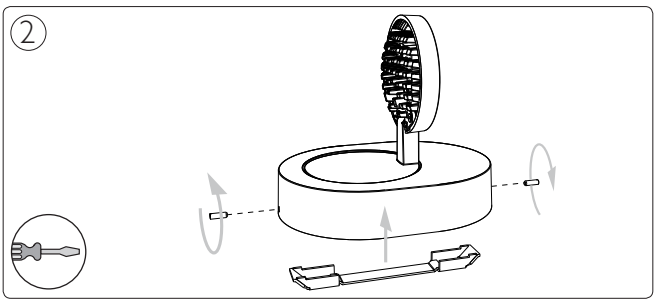
2

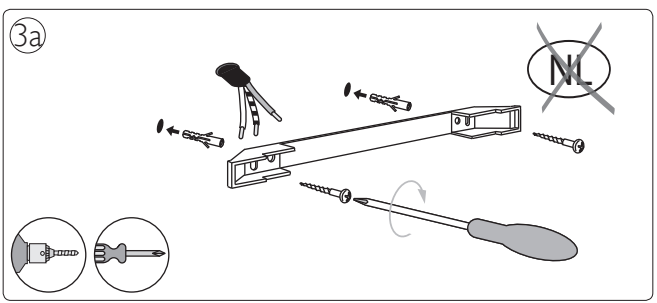
3a
NL

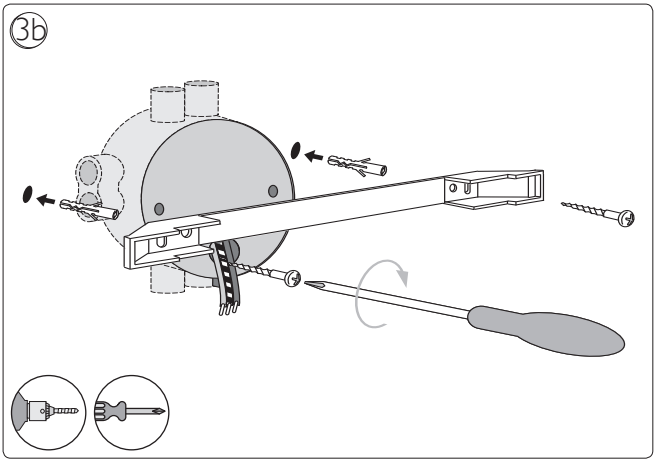
3b

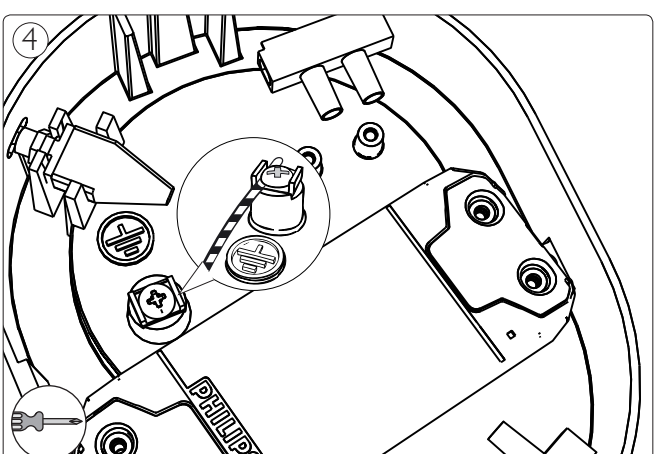
4
PHILIPS

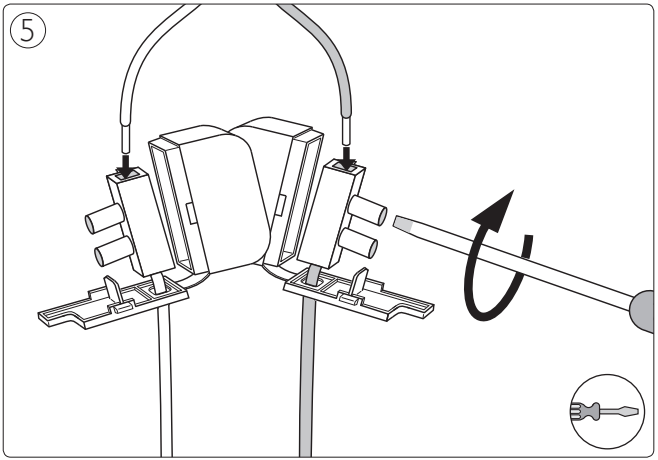
5

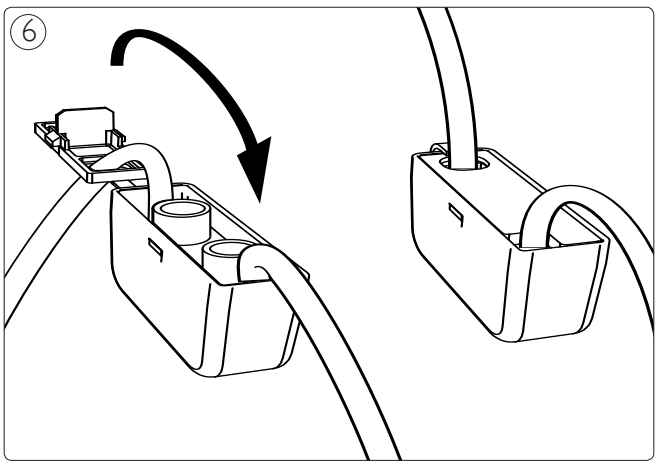
6

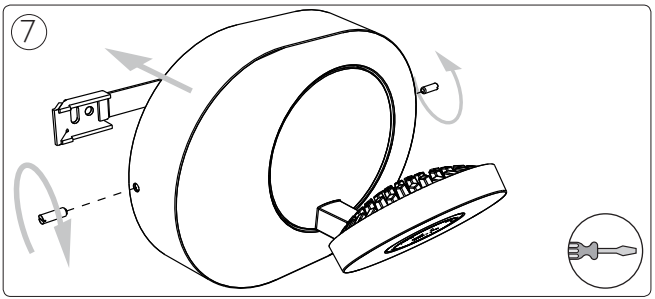
7

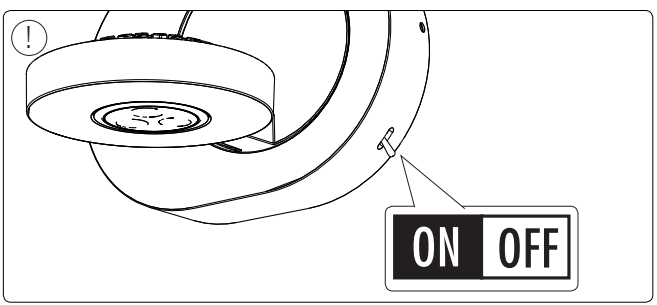
!
ON
OFF

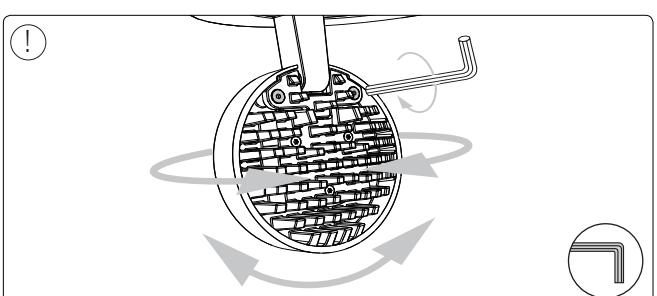
!

Type II p.8

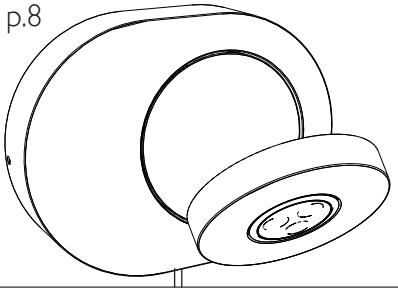

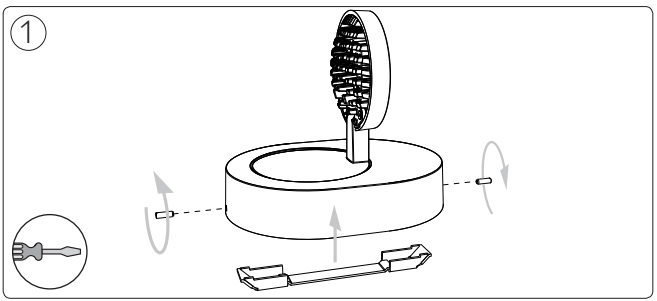

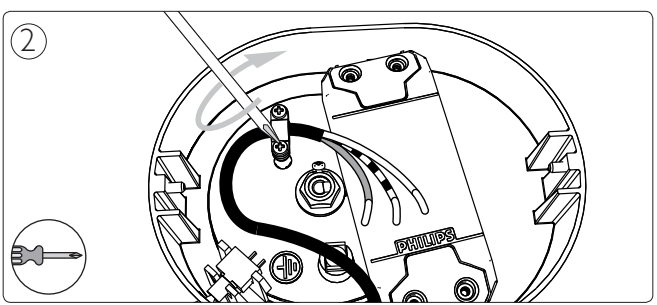

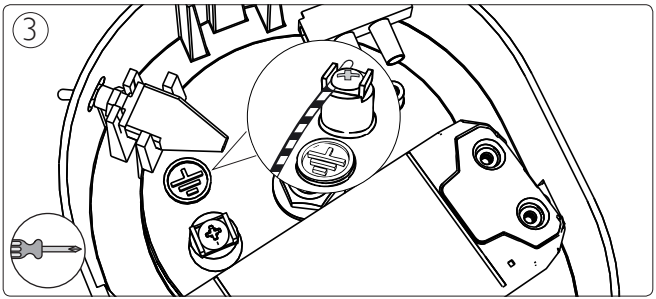
3

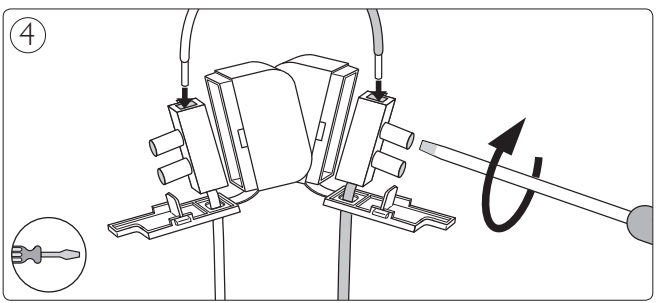
4

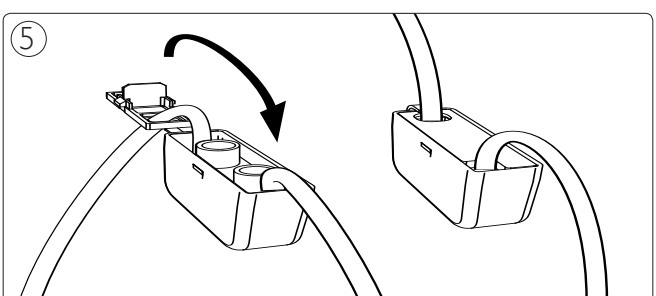
5

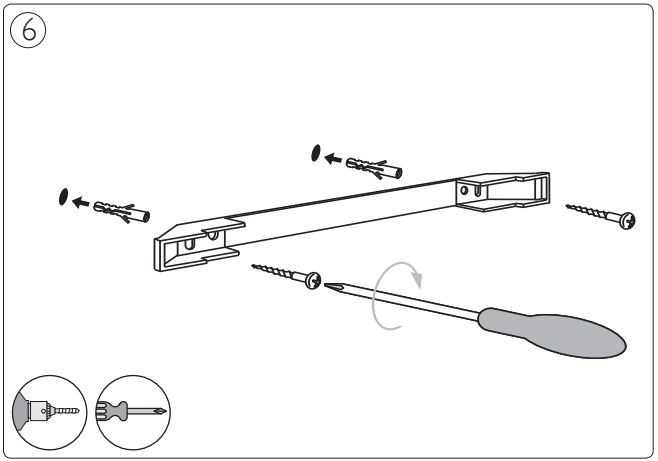
6

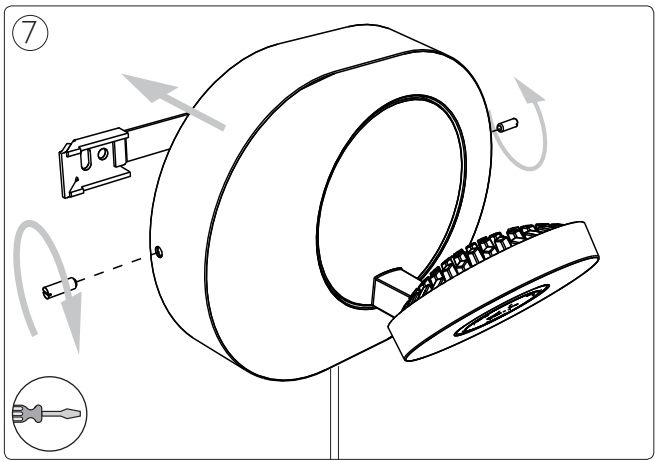
7

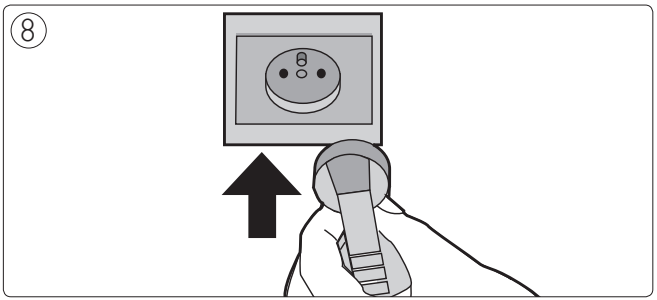
8

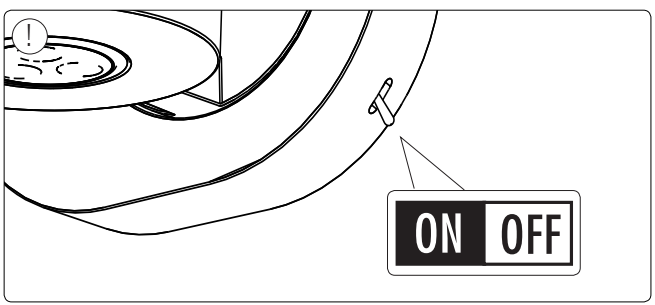
!
ON
OFF

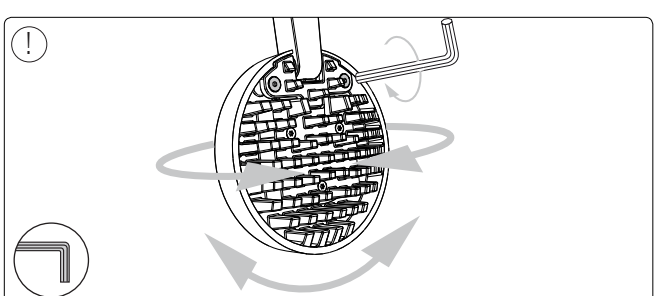
!



Philips Lighting Contact Centre
Int. Business Reply Service
I.B.R.S. / C.C.R.I. Numéro 10461
5600 VB Eindhoven
Pays-Bas / The Netherlands

www.philips.com/homelighting
☎+800 7445 4775

4404.018.32111
Last update: 18/12/13