Asciugatrice Serie 9000X 10kg

TR9HX510AY





Asciugatura delicata e precisa, regola tempo in base ai tuoi bisogni
L'asciugatrice AbsoluteCare® Pro 9000X regola tempo ed energia adattandoli ai carichi. I sensori 3DScan rilevano l'umidità dei capi per un'asciugatura precisa e uniforme. Con SmartDry, puoi scegliere se risparmiare fino a 50 minuti o il 20% di energia per ciascun carico*, rispetto al ciclo MixDry.

*Dati basati su un test interno che confronta le asciugatrici a pompa di calore AEG di Classe Energetica A, modalità Risparmio di tempo e Risparmio di energia, con le asciugatrici AEG di Classe Energetica B, 8 kg, 179 minuti con ciclo MixDry.

I sensori 3DScan rilevano l'umidità dei capi per un'asciugatura precisa e uniforme.

Product Benefits & Features



SmartDry. Risparmi fino a 50 minuti o fino al 20% di energia per ogni carico*
SmartDry offre una tecnologia avanzata. Attiva le opzioni Time o Energy Save prima di avviare un ciclo per ridurre il tempo di asciugatura fino a 50 minuti oppure il consumo energetico fino al 20%*, rispetto all'utilizzo del ciclo MixDry. Asciugatura rapida, senza compromessi.

*Dati basati su un test interno che confronta le asciugatrici a pompa di calore AEG di Classe Energetica A, modalità Risparmio di tempo e Risparmio di energia, con le asciugatrici AEG di Classe Energetica B, 8 kg, 179 minuti con ciclo MixDry.



Tecnologia 3D scan. Piumini perfettamente asciugati con la massima precisione*
La Tecnologia 3D Scan rileva l'umidità residua nei capi fino a 5 cm di profondità, a differenza dei comuni sensori di umidità, che scansionano solamente la superficie dei capi. Garantisce un'asciugatura di precisione anche di giacche e piumini, che mantengono il loro aspetto e l'isolamento termico.

*Test esterno sulla resistenza termica di articoli asciugati con Tecnologia 3D Scan, eseguito secondo ISO 11092



Un livello tutto nuovo di interazione con AEG Connected
Usa l'app AEG per personalizzare le impostazioni e ottenere consigli e suggerimenti utili. Personalizza i cicli di lavaggio e invia istruzioni al tuo elettrodomestico per adattarlo alle tue esigenze e abitudini. Manutenzione semplice e intelligente tramite smartphone.

ABSOLUTECARE: NESSUN RESTRINGIMENTO*
AbsoluteCare ottimizza i cicli di asciugatura per tessuti delicati come la lana e la seta, regolando i movimenti del cestello e le temperature per evitare il restringimento e la perdita di forma. Risultati garantiti persino per la lana da lavare solo a mano. Con certificazione Woolmark Blue.

*Paragonabile all'asciugatura in piano.



Asciugatura rapida in soli 75 minuti* senza dover suddividere i capi
Non serve suddividere i capi. Il ciclo MixDry+ asciuga fino a 5 kg di cotoni e sintetici misti in soli 75 minuti* con la modalità Risparmio tempo.

*Basato su test interno su asciugatrici a pompa di calore AEG di classe energetica A con ciclo MixDry, in modalità Risparmio tempo su un carico da 5 kg di capi misti sintetici e cotone con un'umidità iniziale del 30%. Il tempo può variare in base al peso del carico e al tipo di tessuti.

- Asciugatrice Serie 9000X
- Classe energetica: A
- Classe di efficienza di condensazione: A
- Classe di rumorosità: B
- Silenziosità: 61 dBA
- Capacità: 10.0 kg
- Tecnologia a pompa di calore
- Motore Inverter
- Tecnologia SmartDry, Tecnologia 3D Scan, Tecnologia AbsoluteCare, Tecnologia SensiDry, Tecnologia PreciseDry

Asciugatrice Serie 9000X 10kg

TR9HX510AY

Product Specification

Codice ean	7333394166650
Tecnologia di asciugatura	Pompa di calore
Motore	Inverter
Opzioni cruscotto	-, +, Antipiega, Livello asciugatura, Risparmio energia, Termina tra, ON/OFF, Partenza da remoto, Extra Silent, Start/ Pause, Asciugatura sincronizzata, Asciugatura a tempo, TimeSave
Programmi vapore	-
Programmi	Lenzuola XL, Cotone, Delicati, Piumini, Eco, Hygiene, Rapido 1 capo, MixDry, Outdoor, Rapido 3 kg, Sintetici, Lana
Certificazione asciugatura lana	Woolmark Green
Partenza ritardata	-
Luce interna	Sì
Tipologia filtro	Filtro Easy Clean
Tecnologia sostenibile	-
Volume cesto (l)	118
Materiale Cesto	Acciaio Inox
Connettività	Connettività Wi-Fi
Silenziosità (dBA)	61
Classe di silenziosità E20	B
Porta Frontale	Nero

Accessori inclusi	Spazzola per il filtro, Tubo di scarico condensa, Cestello asciuga scarpe
Accessori opzionali	Tubo di scarico diretto
Tensione (V)	230
Frequenza (Hz)	50
Peso lordo (kg)	54.2
Peso netto (kg)	51.7
Dimensioni HxLxP (mm)	850x596x636
Certificati di omologazione	CE, PL, VDE

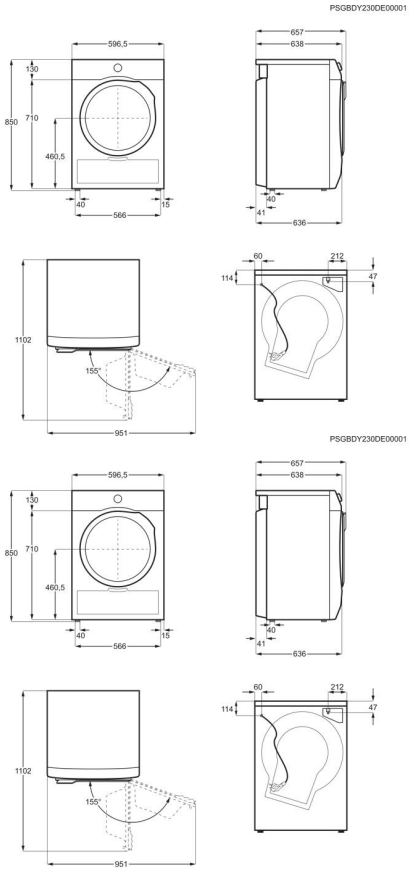

Asciugatrice Serie 9000X 10kg

TR9HX510AY

