hama

00
002912

Kitchen scale kinetic

Küchenwaage, kinetisch

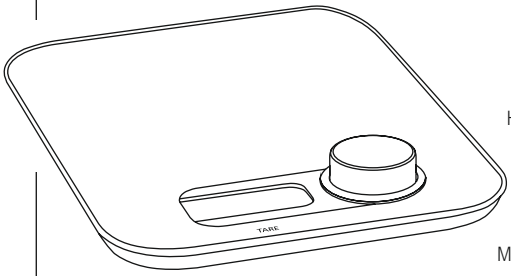

Operating Instructions GB
Bedienungsanleitung D
Mode d'emploi F
Instrucciones de uso E
Gebruiksaanwijzing NL
Istruzioni per l'uso I
Instrukcja obsługi PL
Használati útmutató H
Manual de utilizare RO
Návod k použití CZ
Návod na použitie SK
Manual de instruções P
Bruksanvisning S
Руководство по эксплуатации RUS
Ръководство за обслужване BG
Οδηγίες χρήσης GR
Kullanma kılavuzu TR
Käyttöohje FIN

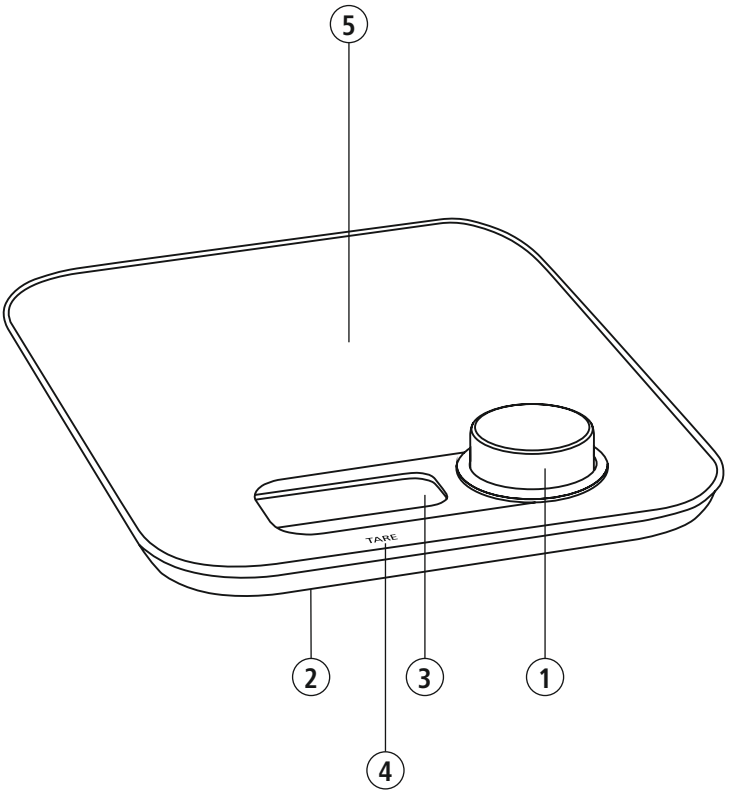
5
TARE
2
3
1
4

Thank you for choosing a Hama product. Take your time and first read the following instructions and notes thoroughly. Please keep these instructions in a safe place for future reference.

1. Controls and displays

1. Power-generation rotary knob
2. Unit button: Selection of units of measurement (g/oz/lb:oz/water-ml/milk-ml)
3. LCD display
4. Tare function
5. Weighing surface

2. Explanation of warning symbols and notes

Warning



This symbol is used to indicate safety instructions or to draw your attention to specific hazards and risks.

This scale was developed exclusively for private household use and is not suitable for medical or commercial applications

3. Instructions for use

- To switch on the scale, turn the rotary knob clockwise a few times. The display shows a battery symbol and the selected measuring unit.
- The scale's battery level is shown on the display.
- When the power level is low, the display flashes and then goes out.
- The scale switches off automatically after a while.
- Press the unit button on the back to choose between the different units.

4. Tare function

The tare function resets the display of the scale to 0. Only the weight of the contents is measured. To do this, place the container on the scale, wait briefly until the weight is steadily displayed, then briefly press the TARE button. The display then switches to "0" after a few seconds.

5. Comment

The smallest possible display is 5 g. The scale only displays weights greater than or equal to 5 g. The maximum weight is 5 kg. If the item to be weighed is over 5 kg, the scale displays "EEEE". Stop the weighing process immediately to avoid irreversible damage to the scale due to overloading. Because of kinetic energy, it can take approximately 2 seconds for the final result to be displayed.

6. Tip

Place the scale on a level surface. Avoid moving or touching the scale during the weighing process so that the result is not distorted.

7. Safety instructions

- Do not repair or dismantle the scales.
- Clean the scales with a damp cloth. Do not immerse the scale in water or use chemical cleaning agents or abrasive cleaners.
- Do not expose the scale to high loads for extended periods. Keep the scale away from objects with pointed ends.
- To ensure accurate readings, do not use the scale in strong magnetic fields.
- The product is intended for private, non-commercial use.
- Use the product for its intended purpose only.
- Protect the product from dirt, moisture and overheating and use it in dry environments only.
- Do not use the product in the immediate vicinity of heaters, other heat sources or in direct sunlight.
- Do not drop the product and do not expose it to any major shocks.
- Do not modify the product in any way. Doing so voids the warranty.
- Keep the packaging material out of the reach of children due to the risk of suffocation.
- Do not open the device or continue to operate it if it becomes damaged.
- Do not attempt to service or repair the product yourself. Leave any and all service work to qualified experts.
- As with all electrical products, this device should be kept out of the reach of children.
- Only use the article under moderate climatic conditions.
- Do not store the scale upright.

8. Warranty disclaimer

Hama GmbH & Co KG accepts no liability or warranty for damage resulting from improper installation, assembly and improper use of the product or failure to observe the operating instructions and/or safety instructions.

9. Technical data

Max. Weight	5 kg
Min. Weight	5 g
Scale division	1 g
Power supply	Kinetic energy
Units	g/oz/lb:oz/water-ml/milk-ml
LCD display	
Tare function & automatic switch-off **Low battery and overload indicator**	

Vielen Dank, dass Sie sich für ein Hama Produkt entschieden haben! Nehmen Sie sich Zeit und lesen Sie die folgenden Anweisungen und Hinweise zunächst ganz durch. Bewahren Sie diese Bedienungsanleitung anschließend an einem sicheren Ort auf, um bei Bedarf darin nachschlagen zu können.

1. Bedienungselemente und Anzeigen

1. Energieerzeugungs- Drehknopf
2. Unit-Taste: Auswahl der Maßeinheiten (g/oz/lb:oz/Wasser-ml/Milch-ml)
3. LCD-Display
4. Tara-Funktion
5. Wiegefläche

2. Erklärung von Warnsymbolen und Hinweisen

Warnung

Wird verwendet, um Sicherheitshinweise zu kennzeichnen oder um Aufmerksamkeit auf besondere Gefahren und Risiken zu lenken.

Diese Waage wurde ausschließlich für den privaten Haushaltsgebrauch entwickelt und ist nicht für medizinische oder gewerbliche Anwendungen geeignet

3. Gebrauchsanleitung

- Um die Waage einzuschalten, drehen Sie den Drehknopf einige Male im Uhrzeigersinn. Das Display zeigt ein Batteriesymbol und die ausgewählte Messeinheit an.
- Der Stromstand der Waage wird durch eine Batterie auf dem Display der Waage dargestellt.
- Bei niedrigem Stromstand blinkt die Anzeige auf und geht daraufhin aus.
- Das Ausschalten der Waage geschieht nach einiger Zeit von selbst.
- Drücken Sie die Unit Taste auf der Rückseite, um zwischen den verschiedenen Einheiten zu wählen.

4. Tara-Funktion

Die Tara-Funktion setzt die Anzeige der Waage auf 0 zurück. So wird nur das Gewicht des Inhalts gemessen. Dafür stellen Sie den Behälter auf die Waage, warten kurz bis das Gewicht dauerhaft angezeigt wird und drücken anschließend kurz auf die TARE-Taste. Die Anzeige springt anschließend nach ein paar Sekunden auf „0“ um.

5. Anmerkung

Die kleinstmögliche Anzeige ist 5g. Die Waage zeigt nur das Gewicht größer oder gleich 5g an. Das maximale Gewicht beträgt 5 kg. Wenn der zu wiegende Artikel über 5 kg liegt, zeigt die Waage „EEEE“ an. Beenden Sie den Wiegevorgang sofort, um irreversible Schäden an der Waage durch Überbelastung zu vermeiden. Auf Grund der kinetischen Energie kann es ca. 2 Sekunden dauern, bis das endgültige Ergebnis angezeigt wird.

6. Tipp

Stellen Sie die Waage auf eine ebene Oberfläche. Vermeiden Sie es, die Waage während des Wiegevorgangs zu bewegen oder zu berühren, damit das Ergebnis nicht verfälscht wird.

7. Sicherheitshinweise

- Reparieren oder zerlegen Sie die Waage nicht.
- Reinigen Sie die Waage mit einem leicht angefeuchteten Lappen. Tauchen Sie die Waage nicht in Wasser und verwenden Sie keine chemischen Reinigungsmittel oder Scheuermittel.
- Setzen Sie Waage nicht über einen längeren Zeitraum hohen Belastungen aus. Halten Sie die Waage von Objekten mit spitzen Enden fern.
- Um genaue Messwerte zu gewährleisten, verwenden Sie die Waage nicht in stark magnetischen Feldern.
- Das Produkt ist für den privaten, nicht-gewerblichen Gebrauch vorgesehen.
- Verwenden Sie das Produkt ausschließlich für den dazu vorgesehenen Zweck.
- Schützen Sie das Produkt vor Schmutz, Feuchtigkeit und Überhitzung und verwenden Sie es nur in trockenen Umgebungen.
- Betreiben Sie das Produkt nicht in unmittelbarer Nähe der Heizung, anderer Hitzequellen oder in direkter Sonneneinstrahlung.
- Lassen Sie das Produkt nicht fallen und setzen Sie es keinen heftigen Erschütterungen aus.
- Nehmen Sie keine Veränderungen am Produkt vor. Dadurch verlieren Sie jegliche Gewährleistungsansprüche.
- Halten Sie Kinder unbedingt von dem Verpackungsmaterial fern, es besteht Erstickungsgefahr.
- Öffnen Sie das Produkt nicht und betreiben Sie es bei Beschädigungen nicht weiter.
- Versuchen Sie nicht, das Produkt selbst zu warten oder zu reparieren. Überlassen Sie jegliche Wartungsarbeit dem zuständigen Fachpersonal.
- Dieses Produkt gehört, wie alle elektrischen Produkte, nicht in Kinderhände!

- Verwenden Sie den Artikel nur unter moderaten klimatischen Bedingungen.
- Verstauen Sie die Waage nicht in senkrechter Position.

8. Haftungsausschluss

Die Hama GmbH & Co KG übernimmt keinerlei Haftung oder Gewährleistung für Schäden, die aus unsachgemäßer Installation, Montage und unsachgemäßem Gebrauch des Produktes oder einer Nichtbeachtung der Bedienungsanleitung und/ oder der Sicherheitshinweise resultieren.

9. Technische Daten

Max. Gewicht	5 kg
Min. Gewicht	5 g
Skalenteilung	1 g
Stromversorgung	Kinetische Energie
Einheiten	g/oz/lb:oz/Wasser-ml/Milch-ml
LCD-Display	
Tara-Funktion & automatisches Ausschalten Anzeige bei niedrigem Batteriestand und Überlastung	

Nous vous remercions d'avoir choisi un produit Hama ! Veuillez prendre le temps de lire l'ensemble des remarques et consignes suivantes. Veuillez conserver ce mode d'emploi à portée de main afin de pouvoir le consulter en cas de besoin.

1. Éléments de commande et d'affichage

1. Bouton rotatif de production d'énergie
2. Touche d'unité : sélection des unités de mesure (g/oz/lb:oz/ eau (ml)/lait (ml))
3. Écran LCD
4. Fonction tare
5. Surface de pesage

2. Explication des symboles d'avertissement et des remarques

Avertissement



Ce symbole est utilisé pour indiquer des consignes de sécurité ou pour attirer votre attention sur des dangers et risques particuliers.

Cette balance a été conçue exclusivement pour un usage domestique privé et n'est pas adaptée à des applications médicales ou commerciales.

3. Mode d'emploi

- Pour mettre la balance en marche, tournez le bouton rotatif plusieurs fois dans le sens des aiguilles d'une montre. L'écran affiche un symbole de pile et l'unité de mesure sélectionnée.
- Le niveau de charge de la balance est indiqué par une pile sur l'écran.
- Lorsque le niveau de charge est faible, l'affichage clignote puis s'éteint.
- La balance s'éteint automatiquement au bout d'un certain temps.
- Appuyez sur la touche d'unité au dos pour choisir parmi les différentes unités.

4. Fonction tare

La fonction tare remet l'affichage de la balance à 0. Ainsi, seul le poids du contenu est mesuré. Pour ce faire, placez le récipient sur la balance, attendez brièvement que le poids s'affiche de façon fixe et appuyez ensuite brièvement sur la touche TARE. L'affichage passe alors à "0" après quelques secondes.

5. Remarque

La plus petite valeur affichable est de 5 g. La balance n'affiche que le poids supérieur ou égal à 5 g. Le poids maximal est de 5 kg. Si l'article à peser est supérieur à 5 kg, la balance affiche "EEEE". Cessez alors immédiatement le processus de pesée afin d'éviter des dommages irréversibles sur la balance en raison d'une surcharge. En raison de l'énergie cinétique, il peut s'écouler environ 2 secondes avant que le résultat final ne s'affiche.

6. Conseil

Placez la balance sur une surface plane. Évitez de déplacer ou de toucher la balance pendant le processus de pesée afin de ne pas fausser le résultat.

7. Consignes de sécurité

- Ne réparez pas et ne démontez pas cette balance.
- Nettoyez la balance avec un chiffon légèrement humide. N'immergez jamais cette balance dans l'eau et n'utilisez aucun produit nettoyant chimique ni aucun produit abrasif.
- Ne soumettez pas la balance à des charges élevées pendant une période prolongée. Tenez la balance éloignée des objets aux extrémités pointues.
- Pour garantir la précision des mesures, N'utilisez pas la balance en présence de champs magnétiques puissants.
- Le produit est destiné à un usage privé et non commercial.
- Utilisez le produit exclusivement conformément à sa destination.
- Protégez le produit de toute saleté, humidité, surchauffe et utilisez-le uniquement dans des environnements secs.
- N'utilisez pas le produit à proximité immédiate d'un chauffage, d'autres sources de chaleur ou à la lumière directe du soleil.
- Protégez le produit des secousses violentes et évitez tout choc ou toute chute.
- N'apportez aucune modification au produit. Toute modification vous ferait perdre vos droits de garantie.
- Tenez les emballages d'appareils hors de portée des enfants, risque d'étouffement.
- Ne tentez pas d'ouvrir le produit en cas de détérioration et cessez de l'utiliser.
- Ne tentez pas de réparer le produit vous-même ni d'effectuer des travaux d'entretien. Déléguez tous travaux d'entretien à des techniciens qualifiés.
- Cet appareil, comme tout appareil électrique, doit être gardé hors de portée des enfants !
- Utilisez l'article dans des conditions climatiques modérées uniquement.
- Ne rangez pas la balance en position verticale.

8. Exclusion de responsabilité

La société Hama GmbH & Co KG décline toute responsabilité en cas de dommages provoqués par une installation, un montage ou une utilisation non conformes du produit ou encore provoqués par le non-respect des consignes du mode d'emploi et/ou des consignes de sécurité.

9. Caractéristiques techniques

Poids Max.	5 kg
Poids min.	5 g
Graduation	1 g
Alimentation en électricité	Énergie cinétique
Unités	g/oz/lb:oz/eau (ml)/lait (ml)
Écran LCD	
Fonction tare et arrêt automatique Indicateur de batterie faible et de surcharge	

¡Gracias por adquirir un producto de Hama! Lea primero las siguientes instrucciones e indicaciones. Después, guarde estas instrucciones de manejo en un lugar seguro para poder consultarlas cuando sea necesario.

1. Elementos de control e indicadores

1. Generación de energía - Mando giratorio
2. Botón de unidad: Selección de unidades de medida (g/oz/lb:oz/agua (ml)/leche (ml))
3. Pantalla LCD
4. Función de tara
5. Superficie de pesaje

2. Explicación de los símbolos de aviso y de las indicaciones

Advertencia



Sirve para identificar indicaciones de seguridad o para llamar la atención sobre peligros y riesgos especiales.

Esta báscula se ha desarrollado exclusivamente para uso doméstico y no es adecuada para aplicaciones médicas o comerciales.

3. Instrucciones de uso

- Para encender la báscula, gire varias veces el mando giratorio en el sentido de las agujas del reloj. La pantalla muestra un símbolo de batería y la unidad de medida seleccionada.
- El nivel de batería de la báscula se muestra en su pantalla.
- Cuando el nivel de batería es bajo, la pantalla parpadea y, a continuación, se apaga.
- La báscula se apaga automáticamente al cabo de un rato.
- Pulse la tecla de unidad en la parte trasera para elegir entre las diferentes unidades.

4. Función de tara

La función de tara restablece la indicación de la báscula a cero. Solo se mide el peso del contenido. Para ello, coloque el recipiente sobre la báscula, espere brevemente hasta que se visualice el peso de forma permanente y, a continuación, pulse brevemente el botón TARE. La pantalla cambia a "0" al cabo de unos segundos.

5. Nota

La indicación más pequeña posible es 5 g. La báscula solo muestra el peso mayor o igual a 5 g. El peso máximo es de 5 kg. Si el artículo pesado supera los 5 kg, la báscula muestra "EEEE". Detenga inmediatamente el proceso de pesaje para evitar daños irreversibles en la báscula por sobrecarga. Debido a la energía cinética, pueden pasar unos 2 segundos hasta que se muestre el resultado final.

6. Consejo

Coloque la báscula sobre una superficie plana. Evite mover o tocar la báscula durante el proceso de pesaje para que el resultado no se distorsione.

7. Indicaciones de seguridad

- No repare ni desmonte la báscula.
- Limpie la báscula con un paño ligeramente húmedo. No sumerja la báscula en agua ni utilice productos de limpieza químicos o abrasivos.
- No exponga la báscula a cargas elevadas durante un periodo de tiempo prolongado. Mantenga la báscula alejada de objetos con extremos puntiagudos.
- Para garantizar lecturas precisas, no use la báscula en campos magnéticos intensos.
- El producto está destinado a un uso privado y no comercial.
- Utilice el producto exclusivamente para el fin previsto.
- Proteja el producto de la suciedad, la humedad y el sobrecalentamiento y utilícelo solo en entornos secos.
- No utilice el producto junto a sistemas de calefacción, otras fuentes de calor ni expuesto a la luz solar directa.
- No deje caer el producto ni lo someta a sacudidas fuertes.
- No realice cambios en el producto. Esto conllevaría la pérdida de todos los derechos de la garantía.
- Mantenga el material de embalaje fuera del alcance de los niños, ya que existe peligro de asfixia.
- No abra el producto ni siga utilizándolo en caso de presentar daños.
- No intente mantener ni reparar el producto por cuenta propia. Encargue cualquier trabajo de mantenimiento al personal especializado competente.
- Este producto, como todos los productos eléctricos, no debe estar en manos de los niños.
- Use el artículo únicamente cuando las condiciones climáticas sean moderadas.
- No guarde la báscula en posición vertical.

8. Exclusión de responsabilidad

La empresa Hama GmbH & Co KG no se responsabiliza ni concede garantía alguna por los daños que se deriven de una instalación, montaje o manejo incorrectos del producto o por la inobservancia de las instrucciones de uso o de las indicaciones de seguridad.

9. Datos técnicos

Máx. Peso	5 kg
Mín. Peso	5 g
División de la escala	1 g
Alimentación de corriente	Energía cinética
Unidades	g/oz/lb:oz/agua (ml)/leche (ml)
Pantalla LCD	
Función de tara y desconexión automática **Indicador de batería baja y sobrecarga**	

Hartelijk dank dat u voor een product van Hama hebt gekozen! Neem de tijd om de volgende aanwijzingen en instructies volledig door te lezen. Berg deze gebruiksaanwijzing vervolgens op een goede plek op zodat u hem als naslagwerk kunt gebruiken.

1. Bedieningselementen en weergaven/indicaties

1. Energieopwekking-draaiknop
2. Unit-toets: Selectie van meeteenheden (g/oz/lb:oz/water-ml/melk-ml)
3. Lcd-display
4. Tara-functie
5. Weegoppervlak

2. Verklaring van waarschuwingssymbolen en instructies

Waarschuwing

Wordt gebruikt om veiligheidsinstructies te markeren of om op bijzondere gevaren en risico's te attenderen.

Deze weegschaal is uitsluitend ontwikkeld voor particulier huishoudelijk gebruik en is niet geschikt voor medische of commerciële toepassingen.

3. Gebruiksaanwijzing

- Om de weegschaal in te schakelen, draait u de draaiknop een paar keer met de klok mee. Het display toont een batterijsymbool en de geselecteerde meeteenheid.
- Het energieniveau van de weegschaal wordt aangegeven door een batterij op het display.
- Bij een laag energieniveau knippert de indicator en gaat daarna uit.
- De weegschaal schakelt na een tijdje automatisch uit.
- Druk op de Unit-toets op de achterkant om tussen de verschillende eenheden te kiezen.

4. Tara-functie

De Tara-functie zet de weergave van de weegschaal op 0. Zo wordt alleen het gewicht van de inhoud gemeten. Plaats hiervoor de kom op de weegschaal, wacht even tot het gewicht stabiel wordt weergegeven en druk vervolgens kort op de TARE-toets. De weergave schakelt dan na een paar seconden over naar "0".

5. Opmerking

De kleinst mogelijke weergave is 5 g. De weegschaal geeft alleen het gewicht groter dan of gelijk aan 5 g weer. Het maximale gewicht is 5 kg. Als het te wegen voorwerp meer dan 5 kg weegt, geeft de weegschaal "EEEE" aan. Stop het weegproces onmiddellijk om te voorkomen dat u de weegschaal door overbelasting onherstelbaar beschadigt. Door de kinetische energie kan het ongeveer 2 seconden duren voordat het eindresultaat wordt weergegeven.

6. Tip

Plaats de weegschaal op een vlak oppervlak. Beweeg de weegschaal niet en raak deze niet aan tijdens het wegen, zodat het resultaat niet wordt vertekend.

7. Veiligheidsinstructies

- Repareer of demonteer de weegschaal niet.
- Reinig de weegschaal met een licht vochtige doek. Dompel de weegschaal niet onder in water en gebruik geen chemische reinigingsmiddelen of schuurmiddelen.
- Stel de weegschaal niet langdurig bloot aan hoge belastingen. Houd de weegschaal uit de buurt van voorwerpen met puntige uiteinden.
- Gebruik de weegschaal niet bij sterke magnetische velden om nauwkeurige aflezingen te garanderen.
- Het product is bedoeld voor privé-, niet-zakelijk gebruik.
- Gebruik het product uitsluitend voor het doel waarvoor het gemaakt is.
- Bescherm het product tegen vuil, vocht en oververhitting en gebruik het alleen in droge omgevingen.
- Gebruik het product niet in de onmiddellijke nabijheid van de verwarming, andere warmtebronnen of in direct zonlicht.
- Laat het product niet vallen en stel het niet bloot aan zware schokken of stoten.
- Verander niets aan het product. Daardoor vervalt elke aanspraak op garantie.
- Het verpakkingsmateriaal mag absoluut niet in handen van kinderen komen in verband met verstikkingsgevaar.
- Open het product niet en gebruik het niet meer bij beschadigingen.
- Probeer het product niet zelf te onderhouden of te repareren. Laat onderhouds- en reparatiewerkzaamheden door vakpersoneel uitvoeren.
- Dit product dient, zoals alle elektrische producten, buiten het bereik van kinderen te worden gehouden!
- Gebruik het artikel alleen in gematigde klimatologische omstandigheden.
- Bewaar de weegschaal niet in verticale positie.

8. Uitsluiting aansprakelijkheid

Hama GmbH & Co KG is niet aansprakelijk voor en verleent geen garantie op schade die het gevolg is van ondeskundige installatie, montage en ondeskundig gebruik van het product of het niet in acht nemen van de handleiding en/of veiligheidsinstructies.

9. Technische gegevens

Max. Gewicht	5 kg
min Gewicht	5 g
Schaalverdeling	1 g
Voeding	Kinetische energie
Eenheden	g/oz/lb:oz/water-ml/melk-ml
Lcd-display	
Tarra-functie en automatische uitschakeling indicatie bij laag batterijniveau en overbelasting	

Grazie per avere acquistato un prodotto Hama! Prima di iniziare a utilizzarlo, prendersi il tempo necessario per leggere le istruzioni e le informazioni descritte di seguito. Custodire quindi il presente libretto in un luogo sicuro e consultarlo qualora si renda necessario.

1. Elementi di comando e indicatori

1. Manopola di generazione dell'energia
2. Tasto Unit: selezione delle unità di misura (g/oz/lb:oz/ acqua-ml/latte-ml)
3. Display LCD
4. Funzione tara
5. Superficie di pesatura

2. Spiegazione dei simboli di avvertenza e delle istruzioni

Attenzione

Contraddistingue le istruzioni di sicurezza o richiama l'attenzione su particolari rischi e pericoli.

Questa bilancia è stata progettata esclusivamente per uso domestico e non è adatta per usi medici o commerciali

3. Istruzioni per l'uso

- Per accendere la bilancia, ruotate la manopola in senso orario alcune volte. Il display visualizza il simbolo della batteria e l'unità di misura selezionata.
- Il livello di carica della bilancia è indicato da una batteria visualizzata sul display della bilancia stessa.
- Quando il livello di carica è basso, l'indicatore lampeggia e poi si spegne.
- La bilancia si spegne automaticamente dopo un po' di tempo.
- Premere il tasto Unit sul retro per selezionare l'unità di misura desiderata.

4. Funzione tara

La funzione tara azzera il display della bilancia. Viene misurato solo il peso del contenuto. A tale scopo, posizionare il contenitore sulla bilancia, attendere brevemente che il peso venga visualizzato in modo fisso e premere brevemente il tasto TARE. Dopo alcuni secondi il display passa a "0".

5. Nota

La visualizzazione minima è di 5g. La bilancia visualizza solo pesi maggiori o uguali a 5g. Il peso massimo è di 5 kg. Se il prodotto da pesare supera i 5 kg, la bilancia visualizza "EEEE". In tal caso, interrompere subito il processo di pesatura per evitare danni irreversibili alla bilancia dovuti al sovraccarico. A causa dell'energia cinetica, possono trascorrere circa 2 secondi prima che venga visualizzato il peso finale.

6. Consiglio

Posizionare la bilancia su una superficie piana. Evitare di muovere o toccare la bilancia durante la pesatura per evitare risultati imprecisi.

7. Istruzioni di sicurezza

- Non riparare o smontare la bilancia.
- Pulire la bilancia servendosi di un panno leggermente umido. Non immergere la bilancia in acqua e non pulirla con detergenti chimici o abrasivi.
- Non sottoporre la bilancia a carichi elevati per tempi prolungati. Tenere la bilancia lontana da oggetti con estremità appuntite.
- Per garantire misurazioni precise, non utilizzare la bilancia in presenza di forti campi magnetici.
- Il prodotto è destinato a un uso privato e non commerciale.
- Utilizzare il prodotto esclusivamente per lo scopo previsto.
- Proteggere il prodotto dallo sporco, dall'umidità e dal surriscaldamento e utilizzarlo soltanto in ambienti asciutti.
- Non collocare il prodotto nelle immediate vicinanze del riscaldamento, di fonti di calore o alla luce diretta del sole.
- Non far cadere il prodotto e non esporlo a urti.
- Non apportare modifiche al prodotto. In tal caso decadono i diritti di garanzia.
- Tenere l'imballaggio assolutamente fuori dalla portata dei bambini: pericolo di soffocamento.
- Non aprire il prodotto e cessarne l'utilizzo se presenta danneggiamenti.
- Non effettuare interventi di manutenzione e riparazione sul prodotto di propria iniziativa. Fare eseguire i lavori di riparazione soltanto da operatori specializzati.
- Come tutte le apparecchiature elettriche, tenere il prodotto fuori dalla portata dei bambini!
- Utilizzare il prodotto soltanto in condizioni climatiche moderate.
- Non riporre la bilancia in posizione verticale.

8. Esclusione di garanzia

Hama GmbH & Co KG declina ogni responsabilità per danni dovuti al montaggio o all'utilizzo scorretto del prodotto, nonché alla mancata osservanza delle istruzioni d'uso e/o di sicurezza.

9. Dati tecnici

Peso massimo	5 kg
Peso minimo	5 g
Graduazione della scala	1 g
Alimentazione	Energia cinetica
Unità di misura	g/oz/lb:oz/acqua-ml/latte-ml
Display LCD	
Funzione tara e spegnimento automatico Indicatore di batteria scarica e di sovraccarico	

Dziękujemy za zakup produktu firmy Hama! Prosimy poświęcić czas na przeczytanie niniejszej instrukcji i podanych informacji w całości. Instrukcję należy przechowywać w bezpiecznym miejscu, aby móc z niej korzystać w przyszłości.

1. Elementy obsługowe i wskaźniki

1. Pokrętło do wytwarzania energii
2. Przycisk jednostki: wybór jednostek miary (g/oz/lb:oz/woda (ml)/mleko (ml))
3. Wyświetlacz LCD
4. Funkcja tarowania
5. Powierzchnia ważenia

2. Objaśnienie symboli ostrzegawczych i wskazówek

Ostrzeżenie

Niniejszy symbol stosuje się do wskazania zaleceń dotyczących bezpieczeństwa lub w celu zwrócenia uwagi na konkretne zagrożenia i niebezpieczeństwa.

Ta waga została opracowana wyłącznie do użytku prywatnego i nie nadaje się do zastosowań medycznych lub komercyjnych

3. Instrukcja użytkowania

- Aby włączyć wagę, obrócić pokrętło kilkakrotnie zgodnie z ruchem wskazówek zegara. Na wyświetlaczu widoczny jest symbol baterii oraz wybrana jednostka pomiarowa.
- Poziom zasilania wagi jest wskazywany przez baterię na wyświetlaczu wagi.
- Gdy poziom zasilania jest niski, wyświetlacz miga, a następnie gaśnie.
- Waga wyłącza się automatycznie po pewnym czasie.
- Naciskać przycisk Unit z tyłu, aby przełączać między różnymi jednostkami miary.

4. Funkcja tarowania

Funkcja tarowania ustawia wskazanie wagi na 0. Dzięki temu mierzona jest tylko waga zawartości. W tym celu należy umieścić pojemnik na wadze, odczekać chwilę, aż wskazanie wagi się ustabilizuje, a następnie krótko nacisnąć przycisk TARE. Po kilku sekundach wyświetlacz przełączy się na „0".

5. Uwaga

Najmniejsze możliwe wskazanie to 5 g. Waga wyświetla tylko masę większą lub równą 5 g. Maksymalna waga wynosi 5 kg. Jeśli ważony przedmiot przekracza 5 kg, waga wyświetli komunikat "EEEE". Natychmiast zakończyć proces ważenia, aby uniknąć nieodwracalnego uszkodzenia wagi z powodu przeciążenia. Ze względu na energię kinetyczną wyświetlenie ostatecznego wyniku może zająć około 2 sekund.

6. Wskazówka

Wagę należy umieścić na równej powierzchni. Unikać przesuwania lub dotykania wagi podczas procesu ważenia, aby wynik nie został zafałszowany.

7. Wskazówki dotyczące bezpieczeństwa

- Nie naprawiać ani nie rozkładać wagi na elementy.
- Wyczyścić wagę przy pomocy lekko zwilżonej ściereczki. Nie zanurzać wagi w wodzie i nie używać żadnych chemicznych środków czyszczących lub do szorowania.
- Nie należy narażać wagi na duże obciążenia przez dłuższy czas. Trzymać wagę z dala od przedmiotów o spiczastych końcach.
- Aby zapewnić dokładne odczyty, nie używać wagi w obecności silnych pól magnetycznych.
- Produkt jest przeznaczony do użytku prywatnego, niekomercyjnego.
- Stosować produkt wyłącznie zgodnie z przewidzianym przeznaczeniem.
- Chronić produkt przed zanieczyszczeniami, wilgocią i przegrzaniem. Korzystać z produktu wyłącznie w suchych pomieszczeniach.
- Nie używać produktu w bezpośrednim sąsiedztwie grzejnika lub innych źródeł ciepła ani pod bezpośrednim działaniem promieni słonecznych.
- Nie upuszczać produktu ani nie narażać go na silne wstrząsy.
- Nie wolno w żaden sposób modyfikować produktu. Spowoduje to utratę prawa z tytułu gwarancji.
- Opakowanie przechowywać w miejscu niedostępnym dla dzieci. Niebezpieczeństwo uduszenia.
- Nie otwierać produktu, a w razie uszkodzeń nie kontynuować jego obsługi.
- Nie próbować samodzielnie konserwować ani naprawiać urządzenia. Wszelkie prace konserwacyjne należy powierzyć odpowiedniemu personelowi specjalistycznemu.
- Ten produkt, podobnie jak wszystkie produkty elektryczne, nie jest przeznaczony do obsługi przez dzieci!
- Z produktu należy korzystać wyłącznie w umiarkowanych warunkach klimatycznych.

• Nie należy przechowywać wagi w pozycji pionowej.

8. Wyłączenie odpowiedzialności z tytułu gwarancji

Hama GmbH & Co KG nie ponosi odpowiedzialności i nie udziela żadnej gwarancji z tytułu szkód wynikających z niewłaściwego montażu, instalacji, niewłaściwego użytkowania produktu ani z tytułu szkód wynikających z postępowania niezgodnie z instrukcją obsługi i/lub wskazówkami bezpieczeństwa.

9. Dane techniczne

Maks. Waga	5 kg
Min. Waga	5 g
Podziałka skali	1 g
Zasilanie	Energia kinetyczna
Jednostki	g/oz/lb:oz/woda (ml)/mleko (ml)
Wyświetlacz LCD	
Funkcja tarowania i automatyczne wyłączanie Wskaźnik niskiego poziomu baterii i przeciążenia	

Köszönjük, hogy Hama terméket választott! Szánjon rá időt, és első teendőként olvassa el végig az alábbi utasításokat és megjegyzéseket. A későbbiekben tartsa biztonságos helyen ezt az útmutatót, hogy szükség esetén bármikor használhassa referenciaként.

1. Kezelőelemek és kijelzők

1. Energiatermelés forgatógomb
2. Egység gomb: Mértékegységek kiválasztása (g/oz/lb:oz/víz-ml/tej-ml)
3. LCD kijelző
4. Tárafunkció
5. Mérlegfelület

2. Figyelmeztető jelzések és megjegyzések magyarázata

Figyelmeztetés

A biztonsági utasítások jelölésére használjuk, illetve hogy felhívjuk a figyelmet a különleges veszélyekre és kockázatokra.

Ezt a mérleget kizárólag háztartási használatra fejlesztették ki, és nem alkalmas orvosi vagy kereskedelmi alkalmazásokra

3. Használati utasítás

- A mérleg bekapcsolásához néhányszor forgassa el a gombot az óramutató járásával megegyező irányba. A kijelzőn megjelennek egy akkumulátorikon és a kiválasztott mértékegység.
- A mérleg kijelzőjén egy elem ikon mutatja a töltöttségi szintet.
- Alacsony töltöttség esetén a kijelző villog, majd kialszik.
- A mérleg egy idő után automatikusan kikapcsol.
- Nyomja meg a hátoldalon található mértékegységgombot a különböző mértékegységek közötti váltáshoz.

4. Tárafunkció

A tárafunkció visszaállítja a mérleg kijelzőjét 0-ra. Így csak a tartalom súlyát mérjük. Ehhez helyezze a tartályt a mérlegre, várjon rövid ideig, amíg a súly stabilan megjelenik, majd röviden nyomja meg a TARE-gombot. A kijelző néhány másodperc múlva „0"-ra vált.

5. Megjegyzés

A lehető legkisebb kijelzés 5 g. A mérleg csak az 5 g-nál nagyobb vagy azzal egyenlő súlyt mutatja. A maximális súly 5 kg. Ha a mérlegelendő tétel súlya meghaladja az 5 kg-ot, a mérlegen az „EEEE" felirat jelenik meg. Azonnal állítsa le a mérlegelési folyamatot, hogy elkerülje a mérleg túlterhelés miatti visszafordíthatatlan károsodását. A kinetikus energia következtében körülbelül 2 másodpercet vehet igénybe, amíg a végeredmény megjelenik.

6. Tipp

Helyezze a mérleget vízszintes felületre. Ne mozgassa, és ne érintse meg a mérleget a mérés során, hogy az eredmény ne torzuljon.

7. Biztonsági utasítások

- Ne javítsa meg és ne szerelje szét a mérleget.
- Tisztítsa meg a mérleget egy enyhén megnedvesített kendővel. NE merítse vízbe a mérleget, és ne használjon vegyi tisztítószert vagy súrolószert.
- NE tegye ki a mérleget nagy terhelésnek hosszú ideig. Tartsa távol a mérleget hegyes végű tárgyaktól.
- A pontos mérési értékek biztosítása érdekében NE használja a mérleget erős mágneses mezőkben.
- A termék magánjellegű, nem üzleti célú alkalmazásra készült.
- A terméket kizárólag az előírt célra használja.
- Óvja a terméket szennyeződéstől, nedvességtől és túlmelegedéstől, és kizárólag száraz környezetben használja.
- Ne üzemeltesse a terméket közvetlenül fűtés, más hőforrás közelében vagy közvetlen napsugárzásnál.
- Ne ejtse le a terméket és ne tegye ki erős rázkódásnak.
- Ne végezzen semmilyen módosítást a terméken. Ebben az esetben minden garanciaigény megszűnik.
- Feltétlenül tartsa távol a gyermekeket a csomagolóanyagtól, mert fulladásveszély áll fenn.
- Ne nyissa ki a terméket, és sérülés esetén ne üzemeltesse tovább.
- Ne kísérelje meg a készüléket saját kezűleg karbantartani vagy megjavítani. Minden karbantartási munkát bízzon illetékes szakemberre.
- A termék, mint minden elektromos készülék, nem gyermekek kezébe való!
- A terméket csak mérsékelt időjárási körülmények között használja.
- Ne tárolja a mérleget függőleges helyzetben.

8. Szavatosság kizárása

A Hama GmbH & Co KG nem vállal felelősséget vagy garanciát a termék nem megfelelő telepítéséből, összeszereléséből és nem megfelelő használatából, illetve a használati utasítás és/ vagy a biztonsági utasítások be nem tartásából eredő károkért.

9. Műszaki adatok

Max. Súly	5 kg
min. Súly	5 g
Skálaosztás	1 g
Áramellátás	Kinetikus energia
Egységek	g/oz/lb:oz/víz-ml/tej-ml
LCD kijelző	
Tárafunkció és automatikus kikapcsolás Alacsony akkumulátor-töltöttségi szint vagy túlterhelés	

Vă mulțumim că ați decis să achiziționați un produs Hama! Acordați-vă timp și citiți integral următoarele instrucțiuni și indicații. După aceea, păstrați acest manual într-un loc sigur, pentru referințe ulterioare.

1. Elemente de operare și afișaje

1. Buton rotativ pentru generarea energiei
2. Tasta Unitate: Selectarea unităților de măsură (g/oz/lb:oz/apă-ml/lapte-ml)
3. Afișaj LCD
4. Funcția Tara
5. Suprafața de cântărire

2. Explicarea simbolurilor de avertizare și a indicațiilor

Avertizare

Se folosește pentru a marca informații de siguranță sau pentru a atrage atenția asupra pericolelor și riscurilor speciale.

Acest cântar a fost dezvoltat exclusiv pentru uz casnic privat și nu este adecvat pentru utilizări medicale sau comerciale

3. Instrucțiuni de utilizare

- Pentru a porni cântarul, rotiți butonul rotativ de câteva ori în sensul acelor de ceasornic. Ecranul afișează indicatorul bateriei și unitatea de măsură selectată.
- Nivelul de alimentare este indicat de o baterie pe afișajul cântarului.
- Când nivelul de alimentare este scăzut, afișajul clipește și apoi se stinge.
- Cântarul se oprește automat după un timp.
- Apăsați tasta Unitate de pe partea din spate pentru a selecta una dintre unități.

4. Funcția Tara

Funcția Tara resetează la 0 afișajul cântarului. Se măsoară doar greutatea conținutului. Pentru aceasta, puneți recipientul pe cântar, așteptați puțin până când greutatea este afișată permanent, apoi apăsați scurt tasta TARE. Afișajul trece la "0" după câteva secunde.

5. Observație

Cel mai mic afișaj posibil este 5 g. Cântarul afișează doar greutatea mai mare sau egală cu 5 g. Greutatea maximă este de 5 kg. Dacă articolul care urmează să fie cântărit are peste 5 kg, cântarul afișează "EEEE". Opriți imediat procesul de cântărire, pentru a evita deteriorarea ireversibilă a cântarului din cauza supraîncărcării. Din cauza energiei cinetice, poate dura aproximativ 2 secunde până când este afișat rezultatul final.

6. Sfat

Așezați cântarul pe o suprafață plană. Evitați mișcarea sau atingerea cântarului în timpul procesului de cântărire, astfel încât rezultatul să nu fie distorsionat.

7. Instrucțiuni de siguranță

- Nu reparați și nu demontați cântarul.
- Curățați cântarul cu o cârpă ușor umezită. Nu scufundați cântarul în apă și nu utilizați detergenți chimici sau substanțe abrazive.
- Nu expuneți cântarul la sarcini mari pe o perioadă lungă de timp. Țineți cântarul la distanță de obiecte cu capete ascuțite.
- Pentru a asigura citiri precise, nu utilizați cântarul în câmpuri magnetice puternice.
- Produsul este conceput pentru utilizare privată, nu profesională.
- Folosiți produsul numai în scopul pentru care a fost conceput.
- Protejați produsul de murdărie, umiditate și supraîncălzire și utilizați-l numai în medii uscate.
- Nu operați produsul în imediata apropiere a sistemului de încălzire, a altor surse de căldură sau în razele directe ale soarelui.
- Nu scăpați produsul și nu îl supuneți la șocuri puternice.
- Nu aduceți modificări produsului. Acest lucru va anula orice cerere de garanție.
- Nu lăsați ambalajele la îndemâna copiilor, deoarece există pericol de sufocare.
- Nu deschideți produsul și nu continuați să îl operați, dacă prezintă deteriorări.
- Nu încercați să reparați sau să întrețineți produsul în regie proprie. Orice lucrări de întreținere sunt executate numai de personal de specialitate responsabil.
- Acest produs, ca toate produsele electrice, nu are ce căuta pe mâinile copiilor!
- Utilizați articolul numai în condiții climaterice moderate.
- Nu depozitați cântarul în poziție verticală.

8. Declinarea responsabilității

Hama GmbH & Co KG nu își asumă nicio răspundere sau nu oferă nicio garanție pentru daune rezultate din instalarea, asamblarea și utilizarea necorespunzătoare a produsului sau nerespectarea instrucțiunilor de utilizare și/sau a instrucțiunilor de siguranță.

9. Date tehnice

Greutate max.	5 kg
Greutate min.	5 g
Diviziunea de scară	1 g
Alimentare cu energie electrică	Energie cinetică
Unități	g/oz/lb:oz/apă-ml/lapte-ml
Afișaj LCD	
Funcția Tara și oprirea automată **Indicator de baterie descărcată și suprasarcină**	

Děkujeme, že jste si vybrali výrobek Hama! Najděte si čas a přečtěte si nejdříve následující pokyny a upozornění. Uchovejte tento návod k použití v dosahu na bezpečném místě, abyste do něj mohli v případě potřeby nahlédnout.

1. Ovládací prvky a zobrazení

1. Otočný knoflík pro generování energie
2. Tlačítko Unit: Výběr jednotek (g/oz/lb:oz/ml vody/ml mléka)
3. LCD displej
4. Funkce tárování
5. Vážicí plocha

2. Vysvětlení výstražných symbolů a pokynů

Výstraha

Používá se k označení bezpečnostních upozornění nebo k upozornění na zvláštní nebezpečí a rizika.

Tato váha byla navržena výhradně pro soukromé použití v domácnosti a není vhodná pro lékařské ani komerční účely

3. Návod k použití

- Pro zapnutí váhy několikrát otočte knoflíkem ve směru hodinových ručiček. Na displeji se zobrazí symbol baterie a vybrané měrné jednotky.
- Stav napájení se zobrazuje na displeji váhy symbolem baterie.
- Pokud je stav napájení nízký, kontrolka bliká a následně zhasne.
- Váha se po chvíli automaticky vypne.
- `Stiskněte tlačítko Unit na zadní straně pro výběr různých jednotek.`

4. Funkce tárování

Funkce tárování vynuluje displej váhy na hodnotu 0. Můžete tak vážit pouze hmotnost obsahu nádoby. Postavte nádobu na váhu, chvíli počkejte, dokud se neustálí zobrazená hmotnost, a poté krátce stiskněte tlačítko TARE. Displej poté po několika sekundách přepne na hodnotu „0“.

5. Poznámka

Nejmenší možný údaj je 5 g. Váha zobrazuje pouze hmotnost vyšší nebo rovnou 5 g. Maximální hmotnost je 5 kg. Pokud je hmotnost váženého předmětu vyšší než 5 kg, váha zobrazí hlášení „EEEE“. Ihned ukončete proces vážení, abyste zabránili nevratnému poškození váhy v důsledku přetížení. Vzhledem ke kinetické energii může zobrazení konečného výsledku trvat přibližně 2 sekundy.

6. Tip

Umístěte váhu na rovný povrch. Během vážení váhou nepohybujte ani se jí nedotýkejte, tím získáte přesné výsledky.

7. Bezpečnostní pokyny

- Váhu neopravujte ani nerozebírejte.
- Váhu čistěte lehce navlhčeným hadříkem. Neponořujte váhu do vody a nepoužívejte chemické čisticí prostředky ani čisticí písky.
- Nevystavujte váhu dlouhodobému vysokému zatížení.

- Uchovávejte váhu mimo dosah předmětů s ostrými hranami.
- Pro zajištění přesného měření nepoužívejte váhu v silných magnetických polích.
- Výrobek je určen pro soukromé, nekomerční použití.
- Výrobek používejte výhradně ke stanovenému účelu.
- Chraňte výrobek před znečištěním, vlhkostí a přehřátím a používejte ho pouze v suchém prostředí.
- Výrobek nepoužívejte v bezprostřední blízkosti topení, jiných zdrojů horka nebo na přímém slunci.
- Zabraňte pádu výrobku a výrobek nevystavujte silným otřesům.
- Na výrobku neprovádějte žádné změny. Ztratíte tím jakékoli nároky na záruční plnění.
- Obalový materiál udržujte bezpodmínečně mimo dosah dětí, hrozí nebezpečí udušení.
- Výrobek neotvírejte a v případě poškození ho již dále nepoužívejte.
- Nepokoušejte se výrobek sami udržovat nebo opravovat. Veškeré úkony údržby přenechejte příslušnému odbornému personálu.
- Tento výrobek, stejně jako všechny elektrické produkty, nepatří do dětských rukou!
- Výrobek používejte pouze v mírných klimatických podmínkách.
- Neskladujte váhu ve svislé poloze.

8. Vyloučení záruky

Společnost Hama GmbH & Co KG nepřebírá žádnou odpovědnost nebo záruku za škody vzniklé neodbornou instalací, montáží a neodborným použitím výrobku nebo nedodržováním návodu k použití a/nebo bezpečnostních pokynů.

9. Technické údaje

Max. Hmotnost	5 kg
Min. Hmotnost	5 g
Dělení stupnice	1 g
Zdroj napájení	Kinetická energie
Jednotky	g/oz/lb:oz/ml vody/ml mléka
LCD displej	
Funkce tárování a automatické vypnutí Indikátor slabé baterie a přetížení	

Ďakujeme, že ste sa rozhodli pre výrobok Hama! Vyhraďte si čas na úplné prečítanie všetkých nasledujúcich pokynov a upozornení. Uchovajte tento návod na obsluhu pre prípadné budúce použitie.

1. Ovládacie prvky a ukazovatele

1. Nabíjací otočný gombík
2. Tlačidlo jednotky: Výber merných jednotiek (g/oz/lb:oz/ml vody/ml mlieka)
3. LCD displej
4. Funkcia tara
5. Vážiaca plocha

2. Vysvetlenie výstražných symbolov a upozornení

Výstraha

Tento symbol označuje bezpečnostné upozornenia, ktoré poukazujú na určité riziká a nebezpečenstvá.

Táto váha bola vyvinutá výhradne na súkromné použitie v domácnosti a nie je vhodná na lekárske ani komerčné použitie

3. Návod na použitie

- Na zapnutie váhy otočte gombíkom niekoľkokrát v smere hodinových ručičiek. Na displeji sa zobrazí symbol batérie a vybraná merná jednotka.
- Stav nabitia batérie váhy je zobrazený symbolom batérie na displeji váhy.
- Pri nízkej úrovni nabitia indikátor bliká a následne zhasne.
- Váha sa po určitom čase automaticky vypne.
- Na výber medzi rôznymi meracími jednotkami stlačte tlačidlo jednotky na zadnej strane zariadenia.

4. Funkcia tara

Funkcia tara vynuluje zobrazenie váhy na 0. Vďaka tomu možno odvážiť len hmotnosť obsahu. Nato umiestnite na váhu nádobu, krátko počkajte, kým sa trvalo zobrazí jej hmotnosť, a potom krátko stlačte tlačidlo TARE. Zobrazenie sa po niekoľkých sekundách prepne na hodnotu „0".

5. Poznámka

Najmenšia možná zobraziteľná hmotnosť je 5 g. Váha zobrazí iba hmotnosť väčšiu alebo rovnú 5 g. Maximálna merateľná hmotnosť je 5 kg. Ak je vážený predmet väčší ako 5 kg, na váhe sa zobrazí „EEEE". Proces váženia okamžite zastavte, aby ste predišli nezvratnému poškodeniu váhy v dôsledku preťaženia. S ohľadom na kinetickú energiu môže trvať približne 2 sekundy, kým sa zobrazí konečný výsledok.

6. Tip

Váhu umiestnite na rovný povrch. Počas procesu váženia sa vyhnite pohybu alebo dotyku váhy, aby nedošlo k skresleniu výsledku.

7. Bezpečnostné upozornenia

- Váhu neopravujte ani nerozoberajte.
- Váhu čistite mierne navlhčenou utierkou. Váhu neponárajte do vody a nepoužívajte žiadne chemické čistiace ani abrazívne prostriedky.
- Váhu dlhodobo nevystavujte vysokému zaťaženiu. Váhu udržiavajte mimo predmetov s ostrými koncami.
- Aby ste zabezpečili presné namerané hodnoty, váhu nepoužívajte v silne magnetických poliach.
- Tento výrobok je určený na súkromné použitie v domácnosti, nie je určený na komerčné použitie.
- Výrobok používajte výhradne na stanovený účel.
- Výrobok chráňte pred znečistením, vlhkosťou a prehriatím. Používajte ho iba v suchom prostredí.
- Výrobok nepoužívajte v bezprostrednej blízkosti ohrievača, iných tepelných zdrojov alebo na priamom slnečnom žiarení.
- Výrobok chráňte pred pádmi a nevystavujte ho silným otrasom.
- Na výrobku nevykonávajte žiadne zmeny. V dôsledku toho stratíte akékoľvek nároky na záruku.
- Obalový materiál odložte mimo dosahu detí, hrozí riziko zadusenia.
- Výrobok neotvárajte a v prípade poškodenia ho ďalej nepoužívajte.
- Nesnažte sa sami robiť na výrobku údržbu alebo opravy. Akékoľvek práce na údržbe prenechajte príslušnému odbornému personálu.
- Tento výrobok nepatrí do rúk deťom, rovnako ako všetky elektrické výrobky!
- Výrobok používajte len v miernych klimatických podmienkach.
- Váhu neskladujte vo vertikálnej polohe.

8. Vylúčenie zodpovednosti

Hama GmbH & Co KG nepreberá žiadnu zodpovednosť a neposkytuje záruky za škody vyplývajúce z neodbornej inštalácie, montáže alebo neodborného používania výrobku alebo z nerešpektovania návodu na obsluhu a/alebo bezpečnostných upozornení.

9. Technické údaje

Max. Hmotnosť	5 kg
Min. Hmotnosť	5 g
Delenie stupnice	1 g
Zdroj prúdu	Kinetická energia
Jednotky	g/oz/lb:oz/ml vody/ml mlieka
LCD displej	
Funkcia tara a automatické vypnutie Indikátor nízkeho stavu batérie a preťaženia	

Muito obrigado por ter escolhido este produto Hama! Antes de utilizar o produto, leia atentamente todas as indicações e observações deste manual. Em seguida, guarde o manual de instruções num local seguro, para o poder consultar sempre que necessário.

1. Elementos de comando e indicações

1. Botão rotativo de geração de energia
2. Botão Unit: Seleção de unidades de medida (g/oz/lb:oz/água-ml/leite-ml)
3. Visor LCD
4. Função de tara
5. Superfície de pesagem

2. Explicação dos símbolos de aviso e das observações

Aviso

Este símbolo é utilizado para identificar informações de segurança ou para chamar a atenção para perigos e riscos especiais.

Esta balança foi desenvolvida exclusivamente para uso doméstico privado e não é adequada para aplicações médicas ou comerciais

3. Instruções de utilização

- Para ligar a balança, rode o botão rotativo algumas vezes para a direita. O visor apresenta um símbolo de bateria e a unidade de medida selecionada.
- O nível de carga da bateria é indicado através de uma bateria no visor da balança.
- Quando o nível de carga está baixo, a indicação pisca e depois apaga-se.
- A balança desliga-se automaticamente após algum tempo.
- Prima o botão Unit na parte de trás, para escolher entre as diferentes unidades.

4. Função de tara

A função de tara repõe a indicação da balança a 0. Apenas o peso do conteúdo é medido. Para o efeito, coloque o recipiente na balança, aguarde um momento até que o peso estabilize e, em seguida, prima brevemente o botão TARE. A indicação passa, então, para "0" após alguns segundos.

5. Observação

A menor indicação possível é 5 g. A balança só indica o peso igual ou superior a 5 g. O peso máximo é de 5 kg. Se o objeto a pesar tiver um peso superior a 5 kg, a balança indica "EEEE". Interrompa imediatamente o processo de pesagem, para evitar danos irreversíveis na balança devido ao excesso de peso. Devido à energia cinética, pode demorar cerca de 2 segundos até que o resultado final seja apresentado.

6. Dica

Coloque a balança numa superfície plana. Evite mover ou tocar na balança durante a pesagem, para que o resultado não seja alterado.

7. Instruções de segurança

- Não repare ou desmonte a balança.
- Limpe a balança com um pano ligeiramente humedecido. Não mergulhe a balança em água e não utilize produtos de limpeza químicos ou abrasivos.
- Não exponha a balança a cargas elevadas durante um longo período de tempo. Mantenha a balança afastada de objetos com extremidades pontiagudas.
- Para garantir leituras exatas, não utilize a balança em campos magnéticos fortes.
- O produto destina-se a uma utilização privada e não comercial.
- Utilize o produto exclusivamente para o fim a que se destina.
- Proteja o produto da sujidade, da humidade e do sobreaquecimento, e utilize-o unicamente em ambientes secos.
- Nunca utilize o produto diretamente ao pé de aquecimentos ou de outras fontes de calor, nem o exponha à incidência direta dos raios de sol.
- Nunca deixe cair o produto, nem o submeta a choques fortes.
- Nunca proceda a alterações no produto. Se o fizer, a garantia deixará de ser válida.
- Mantenha o material da embalagem fora do alcance de crianças. Perigo de asfixia.
- Nunca abra o produto, nem o utilize caso esteja danificado.
- Não tente efetuar a manutenção ou reparação do produto por iniciativa própria. Qualquer trabalho de manutenção deve ser executado por técnicos especializados.
- Tal como qualquer outro dispositivo elétrico, este produto não pode ser manuseado por crianças!
- Utilize o produto sempre só em condições climáticas moderadas.
- Não guarde a balança na posição vertical.

8. Exclusão de responsabilidade

A Hama GmbH & Co KG declina toda e qualquer responsabilidade ou garantia por danos decorrentes da instalação, da montagem ou do manuseamento incorretos do produto e/ou do incumprimento do manual de instruções e/ou das indicações de segurança.

9. Dados técnicos

Máx. Peso	5 kg
Capacidade Peso	5 g
Divisão de escala	1 g
Alimentação de energia	Energia cinética
Unidades	g/oz/lb:oz/água-ml/leite-ml
Visor LCD	
Função de tara e desligamento automático Indicação de bateria com pouca carga e de excesso de peso	

Tack för att du valde en Hama-produkt! Ta dig tid och läs följande instruktioner och anvisningar helt och hållet. Förvara sedan den här bruksanvisningen på en säker plats för att kunna titta i den när det behövs.

1. Manöverelement och indikeringar

1. Vridreglage för energiproduktion
2. Enhetsknapp: Val av måttenheter (g/oz/lb:oz/vatten-ml/mjölk-ml)
3. LCD-display
4. Tarafunktion
5. Vägningsyta

2. Förklaring av varningssymboler och information

Varning

Används för att markera säkerhetsanvisningar eller för att rikta uppmärksamheten mot speciella faror och risker.

Denna våg har utvecklats uteslutande för privat hushållsbruk och är inte lämplig för medicinska eller kommersiella tillämpningar

3. Bruksanvisning

- För att slå på vågen, vrid vridreglaget medurs några gånger. Displayen visar en batteriikon och den valda måttenheten.
- Vågens batterinivå visas som en batteriikon på vågens display.
- När strömmen är låg blinkar indikatorn och slocknar sedan.
- Vågen stängs av automatiskt efter en viss tid.
- Tryck på enhetsknappen på baksidan för att välja mellan de olika enheterna.

4. Tarafunktion

Tarafunktionen återställer vågens visning tillbaka till 0. Därmed mäts endast innehållets vikt. Ställ behållaren på vågen, vänta tills vikten är stabil och tryck sedan kort på TARA-knappen. Visningen hoppar sedan över till "0" efter några sekunder.

5. Anmärkning

Minsta möjliga visning är 5 g. Vågen visar endast vikter som är större än eller lika med 5 g. Den maximala vikten är 5 kg. Om artikeln som ska vägas väger mer än 5 kg visar vågen „EEEE". Stoppa vägningsprocessen omedelbart för att undvika irreversibla skador på vågen på grund av överbelastning. På grund av den kinetiska energin kan det ta cirka 2 sekunder innan slutresultatet visas.

6. Tips

Placera vågen på en plan yta. Undvik att flytta eller röra vågen under vägningsprocessen så att resultatet inte förvanskas.

7. Säkerhetsinformation

- Vågen får inte repareras eller tas isär.
- Rengör vågen med en lätt fuktad trasa. Sänk inte ner vågen i vatten och använd inte kemiska rengöringsmedel eller slipmedel.
- Utsätt inte vågen för höga belastningar under en längre tid. Håll vågen borta från föremål med spetsiga ändar.
- För att säkerställa korrekta avläsningar, använd inte vågen i starka magnetiska fält.
- Produkten är avsedd för privat, icke-kommersiellt bruk.
- Använd bara produkten till det som den är avsedd för.
- Skydda produkten från smuts, fukt och överhettning och använd den endast i torra miljöer.
- Använd inte produkten i omedelbar närhet av värmeelement, andra värmekällor eller i direkt solsken.
- Tappa inte produkten och utsätt den inte för kraftiga vibrationer.
- Gör inga förändringar på produkten. Då förlorar du alla garantianspråk.
- Det är viktigt att barn hålls borta från förpackningsmaterialet. Det finns risk för kvävning.
- Öppna inte produkten och fortsätt inte att använda den om den är skadad.
- Försök inte serva eller reparera produkten själv. Överlåt allt servicearbete till behörig fackpersonal.
- Precis som alla elektriska apparater ska även denna förvaras utom räckhåll för barn!
- Använd endast produkten under normala väderförhållanden.
- Förvara inte vågen i vertikalt läge.

8. Garantifriskrivning

Hama GmbH & Co KG övertar ingen form av ansvar eller garanti för skador som beror på felaktig installation, montering och felaktig produktanvändning eller på att bruksanvisningen och/eller säkerhetsinformationen inte följs.

9. Tekniska data

Max. Vikt	5 kg
Min. Vikt	5 g
Skalindelning	1 g
Strömförsörjning	Kinetisk energi
Enheter	g/oz/lb:oz/vatten-ml/mjölk-ml
LCD-display	
Tarafunktion och automatisk avstängning Indikator för låg batterinivå och överbelastning	

Благодарим вас за выбор продукции Hama! Не торопитесь и сначала внимательно полностью прочитайте следующие указания и замечания. Храните данное руководство по эксплуатации в надежном месте, чтобы в случае необходимости у вас всегда был доступ к нему.

1. Элементы управления и индикаторы

1. Регулятор подачи питания
2. Кнопка Unit: выбор единиц измерения (г/унции/фунты:унции/вода (мл)/молоко (мл))
3. ЖК дисплей
4. Функция тарирования
5. Поверхность для взвешивания

2. Пояснения к предупреждающим знакам и указаниям

Предупреждение



Используется для маркировки указаний по технике безопасности или для акцентирования внимания на особых опасностях и рисках.

Данные весы предназначены исключительно для частного бытового использования и не подходят для медицинских или коммерческих целей.

3. Инструкция по применению

- Для включения весов поверните регулятор по часовой стрелке несколько раз. На дисплее отображаются значок батареи и выбранная единица измерения.
- Уровень заряда батареи весов отображается на дисплее весов.
- При низком уровне заряда батареи индикатор мигает, а затем гаснет.
- Весы автоматически выключаются через некоторое время.
- Нажимайте кнопку «Unit» на задней стороне, чтобы выбрать единицу измерения.

4. Функция тарирования

Функция тарирования сбрасывает показания весов до 0. Измеряется только вес содержимого. Для этого поместите контейнер на весы; подождите, пока значение веса не стабилизируется, а затем коротко нажмите кнопку TARE. Через несколько секунд на дисплее отобразится «0».

5. Примечание

Минимальное возможное показание дисплея составляет 5 г. Весы показывают только вес, равный 5 г или превышающий это значение. Максимальный вес составляет 5 кг. Если вес взвешиваемого предмета превышает 5 кг, на весах отображается «EEEE». Немедленно прекратите процесс взвешивания, чтобы избежать необратимых повреждений весов из-за перегрузки. Из-за кинетической энергии отображение конечного результата может занять приблизительно 2 секунды.

6. Рекомендации

Помещайте весы на ровную поверхность. Не допускайте перемещения весов или прикосновения к ним во время взвешивания во избежание искажения результата.

7. Указания по технике безопасности

- Не ремонтируйте и не разбирайте весы.
- Для очистки весов используйте слегка увлажненную салфетку. Не погружайте весы в воду и не используйте химические или абразивные чистящие средства.
- Не подвергайте весы высоким нагрузкам в течение длительного времени. Держите весы подальше от предметов с острыми концами.
- Для обеспечения точности измерений не используйте весы в сильных магнитных полях.
- Данное изделие предназначено для частного, некоммерческого использования.
- Используйте изделие исключительно в предусмотренных целях.
- Не допускайте загрязнения изделия, защищайте его от влаги и перегрева. Не используйте изделие при высокой влажности.
- Не используйте изделие в непосредственной близости от систем отопления, других источников тепла или под прямыми солнечными лучами.
- Избегайте падения изделия и не подвергайте его сильным сотрясениям.
- Не вносите в изделие конструктивные изменения. В результате этого любые гарантийные обязательства теряют свою силу.
- Не давайте упаковочный материал детям, существует опасность задохнуться.
- Не вскрывайте изделие и не используйте его при наличии повреждений.

- Не пытайтесь самостоятельно выполнять техническое обслуживание или ремонт изделия. Ремонт разрешается производить только квалифицированному персоналу.
- Данное изделие, как и все электрические приборы, следует беречь от детей!
- Используйте изделие только в условиях умеренного климата.
- Не храните весы в вертикальном положении.

8. Освобождение от ответственности

Компания Hama GmbH & Co. KG не несет ответственности за повреждения, возникшие в результате ненадлежащей установки, монтажа и ненадлежащего использования изделия или несоблюдения требований руководства по эксплуатации и/или указаний по технике безопасности.

9. Технические характеристики

Макс. Вес	5 кг
Мин. Вес	5 г
Цена деления	1 г
Электропитание	Кинетическая энергия
Единицы измерения	г/унции/фунты:унции/вода (мл)/молоко (мл)
ЖК-дисплей	
Функция тарирования и автоматическое выключение **Индикатор низкого заряда батареи и перегрузки**	

Благодарим Ви, че сте избрали продукт на Hama! Отделете време и прочетете изцяло следващите инструкции и указания. След това запазете настоящото ръководство за експлоатация на сигурно място, за да можете да правите справки с него при необходимост.

1. Индикации и елементи за управление

1. Въртящо се копче генериране на енергия
2. Бутон Unit: Избор на измервателни единици (g/oz/lb:oz/вода-ml/мляко-ml)
3. LCD дисплей
4. Функция за тариране
5. Претегляща повърхност

2. Обяснение на предупредителните символи и указания

Предупреждение

Използва се, за да обозначава указание за безопасност или за да насочи вниманието към конкретни опасности и рискове.

Тази везна е разработена изключително за лична, битова употреба и не е подходяща за медицински или комерсиални приложения

3. Инструкция за употреба

- За да включите везната, завъртете въртящото се копче няколко пъти по посока на часовниковата стрелка. На дисплея се показват символ „Батерия" и избраната измервателна единица.
- Нивото на захранване на везната се означава от иконата на дисплея.
- Когато нивото на захранване е ниско, индикацията мига и след това изгасва.
- Везната се изключва автоматично след известно време.
- Натиснете бутона за Unit отзад, за да изберете между различните измервателни единици.

4. Функция за тариране

Функцията за тариране нулира индикацията на везната до 0. Така се измерва само теглото на съдържанието. За да направите това, поставете контейнера върху везната, изчакайте за кратко, докато теглото бъде окончателно отчетено и след това натиснете за кратко бутона TARE. След няколко секунди индикацията се сменя на „0".

5. Забележка

Най-малката възможна индикация е 5 g. Везната показва само тегло по-голямо или равно на 5 g. Максималното тегло е 5 kg. Ако претегляният артикул е с тегло над 5 kg, везната показва „EEEE". Незабавно прекратете процеса на претегляне, за да избегнете необратимо увреждане на везната поради претоварване. Заради кинетичната енергия може да отнеме ок. 2 секунди, докато крайният резултат се покаже.

6. Съвет

Поставете везната върху равна повърхност. Избягвайте да местите или докосвате везната по време на претегляне, за да получите точен резултат.

7. Указания за безопасност

- Не ремонтирайте и не разглобявайте везната.
- Почиствайте везната с леко навлажнен парцал. Не потапяйте везната във вода и не използвайте химически почистващи препарати или абразивни средства.
- Не подлагайте везната на високи натоварвания за по-продължителен период от време. Дръжте везната далеч от предмети със заострени краища.
- За да се гарантират точни измервателни стойности, не използвайте везната в силни магнитни полета.
- Продуктът е предвиден за лична, нестопанска битова употреба.
- Използвайте продукта само за предвидената цел.
- Пазете продукта от замърсяване, влага и прегряване и го използвайте само в суха среда.
- Не използвайте продукта в непосредствена близост до отоплителни уреди, други източници на топлина или на директна слънчева светлина.
- Не позволявайте на продукта да пада и не го излагайте на силни вибрации.
- Не извършвайте промени по продукта. Така ще загубите право на всякакви гаранционни претенции.
- Задължително дръжте малките деца далече от опаковъчния материал, има опасност от задушаване.
- Не отваряйте продукта и при повреда не продължавайте да го използвате.
- Не се опитвайте сами да обслужвате или ремонтирате продукта. Оставете всякаква техническа поддръжка на компетентните специалисти.
- Подобно на всички електрически продукти, този продукт не бива да попада в ръцете на деца!
- Използвайте продукта само при умерени климатични условия.

• Не съхранявайте везната във вертикално положение.

8. Изключване на отговорност

Hama GmbH & Co KG не поема отговорност или гаранция за повреди, които са резултат от неправилна инсталация, монтаж и употреба на продукта или от неспазване на ръководството за експлоатация и/или на указанията за безопасност.

9. Технически данни

Макс. Тегло	5 kg
Мин. Тегло	5 g
Деление	1 g
Електрозахранване	Кинетична енергия
Единици	g/oz/lb:oz/вода-ml/мляко-ml
LCD дисплей	
Функция за тариране и автоматично изключване Индикация при ниско ниво на батерията и претоварване	

Σας ευχαριστούμε που επιλέξατε ένα προϊόν της Hama! Αρχικά, αφιερώστε λίγο χρόνο για να διαβάσετε τις παρακάτω οδηγίες και υποδείξεις. Στη συνέχεια, φυλάξτε το εγχειρίδιο οδηγιών σε ασφαλές μέρος για μελλοντική χρήση, αν χρειαστεί.

1. Στοιχεία χειρισμού και ενδείξεις

1. Περιστροφικό κουμπί παραγωγής ενέργειας
2. Κουμπί μονάδας: Επιλογή μονάδων μέτρησης (g/oz/lb:oz/νερό-ml/γάλα-ml)
3. Οθόνη LCD
4. Λειτουργία απόβαρου
5. Επιφάνεια ζύγισης

2. Επεξήγηση προειδοποιητικών συμβόλων και υποδείξεων

Προειδοποίηση

Επισημαίνει προειδοποιήσεις ασφαλείας ή εφιστά την προσοχή σας σε ιδιαίτερους κινδύνους και ρίσκα.

Αυτή η ζυγαριά σχεδιάστηκε αποκλειστικά για ιδιωτική οικιακή χρήση και δεν προορίζεται για ιατρικές ή εμπορικές εφαρμογές

3. Οδηγίες χρήσης

- Για να ενεργοποιήσετε τη ζυγαριά, γυρίστε το περιστροφικό κουμπί μερικές φορές δεξιόστροφα. Στην οθόνη εμφανίζονται το σύμβολο της μπαταρίας και η επιλεγμένη μονάδα μέτρησης.
- Το επίπεδο μπαταρίας της ζυγαριάς υποδεικνύεται από μια ένδειξη μπαταρίας στην οθόνη της ζυγαριάς.
- Όταν το επίπεδο μπαταρίας είναι χαμηλό, η οθόνη αναβοσβήνει και μετά σβήνει.
- Η ζυγαριά απενεργοποιείται αυτόματα μετά από λίγο.
- Πατήστε το κουμπί μονάδας στο πίσω μέρος για να επιλέξετε ανάμεσα στις διάφορες μονάδες.

4. Λειτουργία απόβαρου

Η λειτουργία απόβαρου της ζυγαριάς επαναφέρει την ένδειξη της ζυγαριάς στο 0. Έτσι μετριέται μόνο το βάρος του περιεχομένου. Για να το κάνετε αυτό, τοποθετήστε το δοχείο στη ζυγαριά, περιμένετε για λίγο μέχρι να εμφανιστεί μόνιμα το βάρος και πατήστε για λίγο το κουμπί TARE. Η ένδειξη στην οθόνη αλλάζει στο 0 μετά από μερικά δευτερόλεπτα.

5. Εντοπισμός

Η μικρότερη δυνατή ένδειξη στην οθόνη είναι 5 g. Η ζυγαριά εμφανίζει μόνο βάρος μεγαλύτερο ή ίσο με 5 g. Το μέγιστο βάρος είναι 5 kg. Εάν το αντικείμενο που πρόκειται να ζυγιστεί υπερβαίνει τα 5 kg, η ζυγαριά εμφανίζει την ένδειξη EEEE. Σταματήστε αμέσως τη διαδικασία ζύγισης για να αποφύγετε μη αναστρέψιμη βλάβη της ζυγαριάς λόγω υπερφόρτωσης. Λόγω της κινητικής ενέργειας, μπορεί να χρειαστούν περίπου 2 δευτερόλεπτα μέχρι να εμφανιστεί το τελικό αποτέλεσμα.

6. Συμβουλή

Τοποθετήστε τη ζυγαριά σε επίπεδη επιφάνεια. Αποφεύγετε να μετακινείτε ή να αγγίζετε τη ζυγαριά κατά τη διάρκεια της διαδικασίας ζυγίσματος, ώστε να μην αλλοιώνεται το αποτέλεσμα.

7. Προειδοποιήσεις ασφαλείας

- Μην επισκευάζετε ή αποσυναρμολογείτε τη ζυγαριά.
- Καθαρίστε τη ζυγαριά με ένα ελαφρώς υγρό πανί. Μην βυθίζετε τη ζυγαριά σε νερό και μην χρησιμοποιείτε χημικά καθαριστικά ή λειαντικά.
- Μην τοποθετείτε υψηλά φορτία στη ζυγαριά για μεγάλο χρονικό διάστημα. Κρατήστε τη ζυγαριά μακριά από αντικείμενα με αιχμηρά άκρα.
- Για να διασφαλίσετε ακριβείς μετρήσεις, μην χρησιμοποιείτε τη ζυγαριά σε ισχυρά μαγνητικά πεδία.
- Το προϊόν προορίζεται για προσωπική και όχι για επαγγελματική χρήση.
- Το προϊόν πρέπει να χρησιμοποιείται αποκλειστικά για τον σκοπό που προβλέπεται.
- Προστατεύετε το προϊόν από την ακαθαρσία, υγρασία και υπερθέρμανση και χρησιμοποιείτε το προϊόν μόνο σε ξηρά περιβάλλοντα.
- Μην χρησιμοποιείτε το προϊόν κοντά σε θερμαντικά σώματα, άλλες πηγές θέρμανσης ή στην άμεση ηλιακή ακτινοβολία.
- Μην αφήνετε το προϊόν να πέφτει και μην το εκθέτετε σε ισχυρούς κραδασμούς.
- Μην προβαίνετε σε τροποποιήσεις του προϊόντος. Κατ' αυτόν τον τρόπο, παύει να ισχύει η εγγύηση.
- Κρατήστε τα παιδιά μακριά από τα υλικά συσκευασίας, καθώς υπάρχει κίνδυνος ασφυξίας.
- Μην ανοίγετε το προϊόν και μη συνεχίζετε να το χρησιμοποιείτε, αν έχουν προκληθεί ζημιές.
- Μην επιχειρήσετε να προβείτε μόνοι σας σε εργασίες συντήρησης ή επισκευής στο προϊόν. Οι εργασίες συντήρησης πρέπει να γίνονται από εξειδικευμένα άτομα.
- Το συγκεκριμένο προϊόν, όπως και όλα τα ηλεκτρικά προϊόντα, πρέπει να φυλάσσεται μακριά από τα παιδιά!

- Χρησιμοποιείτε το προϊόν μόνο σε ήπιες κλιματικές συνθήκες.
- Μην αποθηκεύετε τη ζυγαριά σε κατακόρυφη θέση.

8. Αποποίηση ευθύνης

Η Hama GmbH & Co KG δεν αναλαμβάνει καμία ευθύνη ή εγγύηση για ζημιές που προκύπτουν από ακατάλληλη εγκατάσταση, συναρμολόγηση και χρήση του προϊόντος ή μη τήρηση των οδηγιών λειτουργίας και/ ή των οδηγιών ασφαλείας.

9. Τεχνικά χαρακτηριστικά

Μέγ. Βάρος	5 kg
Ελάχ. Βάρος	5 g
Διαίρεση κλίμακας	1 g
Παροχή ρεύματος	Κινητική ενέργεια
Μονάδες	g/oz/lb:oz/νερό-ml/γάλα-ml
Οθόνη LCD	
Λειτουργία απόβαρου και αυτόματη απενεργοποίηση Ένδειξη χαμηλής στάθμης μπαταρίας και υπερφόρτωσης.	

Bir Hama ürününü tercih ettiğiniz için çok teşekkür ederiz! Vakit ayırın ve aşağıdaki talimatları ve notları önce tamamen okuyun. Gerektiğinde tekrar başvurmak için bu kullanım kılavuzunu daha sonra güvenli bir yerde muhafaza edin.

1. Kumanda elemanları ve göstergeler

1. Enerji üretim düğmesi
2. Birim tuşu: Ölçü birimlerinin seçimi (g/oz/lb:oz/su-ml/süt-ml)
3. LCD ekran
4. Dara fonksiyonu
5. Tartım yüzeyi

2. Uyarı sembollerinin ve uyarıların açıklaması

Uyarı

Güvenlik açıklamalarını işaretlemek veya özel tehlikelere ve risklere karşı dikkat çekmek için kullanılır.

Bu tartı yalnızca evde kişisel kullanım için geliştirilmiştir ve tıbbi veya ticari kullanıma uygun değildir.

3. Kullanım kılavuzu

- Teraziyi açmak için düğmeyi saat yönünde birkaç kez çevirin. Ekranda pil simgesi ve seçilen ölçü birimi görüntülenir.
- Tartının pil seviyesi, tartının ekranında görüntülenir.
- Pil seviyesi düşük olduğunda gösterge yanıp söndükten sonra kapanır.
- Tartı bir süre sonra otomatik olarak kapanır.
- Farklı birimler arasında seçim yapmak için arkadaki birim düğmesine basın.

4. Dara fonksiyonu

Dara fonksiyonu terazinin ekranını 0'a sıfırlar. Sadece içindekilerin ağırlığı ölçülür. Bunu yapmak için, kabı terazinin üzerine yerleştirin, ağırlık sürekli olarak ekranda görüntülenene kadar kısa bir süre bekleyin ve ardından TARE düğmesine kısa bir süre basın. Ekran birkaç saniye sonra "0"a döner.

5. Not

En küçük gösterim 5g'dir. Bu terazi yalnızca 5g ve üzeri ağırlığı gösterir. Azami taşıma kapasitesi 5 kg'dır. Tartılan nesnenin ağırlığı 5 kg'dan fazla ise, terazi "EEEE" gösterir. Aşırı yükleme nedeniyle terazide geri dönüşü olmayan hasar oluşmasını önlemek için tartım işlemini derhal durdurun. Kinetik enerji nedeniyle, nihai sonucun görüntülenmesi yaklaşık 2 saniye sürebilir.

6. İpucu

Teraziyi düz bir yüzeye yerleştirin. Yanlış sonuçları önlemek için tartım işlemi sırasında teraziyi hareket ettirmekten veya dokunmaktan kaçının.

7. Güvenlik bilgileri

- Teraziyi tamir etmeyin veya parçalarına ayırmayın.
- Teraziyi hafif nemli bir bezle temizleyin. Teraziyi suya batırmayın ve kimyasal temizleyiciler veya aşındırıcı maddeler kullanmayın.
- Teraziyi uzun süre yüksek yüklere maruz bırakmayın. Teraziyi sivri uçlu nesnelerden uzak tutun.
- Doğru ölçümler elde etmek için, teraziyi güçlü manyetik alanlarda kullanmayın.
- Bu ürün özel, ticari olmayan kullanım için öngörülmüştür.
- Bu ürünü sadece amacına uygun olarak kullanın.
- Ürünü kir, nem ve aşırı ısınmaya karşı koruyun ve sadece kuru ortamlarda kullanın.
- Ürünü ısıtıcının, diğer ısı kaynaklarının hemen yakınında veya doğrudan güneş ışığında çalıştırmayın.
- Ürünü düşürmeyin ve sert darbelere maruz bırakmayın.
- Üründe herhangi bir değişiklik yapmayın. Aksi takdirde garanti hakkınızı kaybedersiniz.
- Çocukları mutlaka ambalaj malzemesinden uzak tutun, boğulma tehlikesi mevcuttur.
- Ürünü açmayın ve hasar görmesi durumunda çalıştırmaya devam etmeyin.
- Ürünün bakımını veya onarımını kendiniz yapmaya çalışmayın. Tüm bakım çalışmalarını yetkili usta personele yaptırın.
- Bu ürün, tüm elektrikli ürünler gibi, çocukların eline geçmemelidir!
- Ürünü sadece ılıman iklim koşullarında kullanın.
- Teraziyi dikey konumda saklamayın.

8. Sorumluluktan muafiyet

Hama GmbH & Co KG, ürünün yanlış kurulumu, yanlış montajı ve yanlış kullanımı ile kullanım talimatlarına ve/ veya güvenlik talimatlarına uyulmamasından kaynaklanan hasarlar için hiçbir sorumluluk veya garanti üstlenmez.

9. Teknik veriler

Maks. Ağırlık	5 kg
Min. Ağırlık	5 g
Ölçek bölünmesi	1 g
Akım beslemesi	Kinetik enerji
Birimler	g/oz/lb:oz/su-ml/süt-ml
LCD ekran	
Dara fonksiyonu ve otomatik kapanma **Düşük pil ve aşırı yük göstergesi**	

Suurkiitos, että valitsit Hama-tuotteen! Varaa aikaa ja lue seuraavat ohjeet ja huomautukset ensin kokonaan läpi. Säilytä sen jälkeen tämä käyttöohje varmassa paikassa, jotta voit tarvittaessa tarkistaa siitä eri asioita.

1. Käyttöelementit ja näytöt

1. Energiantuotannon kiertonuppi
2. Yksikköpainike: Mittayksiköiden valinta (g/oz/lb:oz/vesi-ml/maito-ml)
3. LCD-näyttö
4. Taaratoiminto
5. Punnituspinta

2. Varoitusmerkkien ja huomautusten selitykset

Varoitus

Käytetään turvallisuusohjeiden merkitsemiseen ja huomion kiinnittämiseen erityisiin vaaroihin ja riskeihin.

Tämä vaaka on tarkoitettu yksinomaan kotitalouskäyttöön, eikä se sovellu lääketieteellisiin tai kaupallisiin sovelluksiin

3. Käyttöohje

- Kytke vaaka päälle kääntämällä kiertonuppia muutaman kerran myötäpäivään. Näytössä näkyy akun symboli ja valittu mittayksikkö.
- Vaa'an akun varaus näkyy vaa'an näytössä näkyvästä akun kuvakkeesta.
- Kun akun varaus on heikko, näyttö vilkkuu ja sammuu.
- Vaaka sammuu automaattisesti jonkin ajan kuluttua.
- Valitse haluttu yksikkö painamalla takana olevaa yksikköpainiketta.

4. Taaratoiminto

Taaratoiminto palauttaa vaa'an näytössä näkyväksi arvoksi "0". Tällä tavoin voidaan mitata pelkkä sisällön paino. Aseta tätä varten astia vaa'alle, odota hetki, kunnes näytössä näkyvä paino ei muutu ja paina sitten lyhyesti TARE-painiketta. Muutaman sekunnin kuluttua näyttöön vaihtuu "0".

5. Huomautus

Pienin näytettävä paino on 5 g. Vaaka näyttää vain painon, joka on suurempi tai yhtä suuri kuin 5 g. Enimmäispaino on 5 kg. Jos punnittavan esineen paino on yli 5 kg, vaa'an näytössä lukee "EEEE". Lopeta punnitus välittömästi, jotta vaaka ei vaurioidu käyttökelvottomaksi ylikuormituksen vuoksi. Liike-energian takia lopullisen tuloksen tuleminen näkyviin voi kestää noin kaksi sekuntia.

6. Vihje

Aseta vaaka tasaiselle alustalle. Vältä vaa'an siirtämistä tai koskettamista punnituksen aikana, jotta tulos ei vääristy.

7. Turvallisuusohjeet

- Älä korjaa tai pura vaakaa osiin.
- Puhdista vaaka hieman kostutetulla liinalla. Älä upota vaakaa veteen äläkä käytä mitään kemiallisia puhdistusaineita tai hankausaineita.
- Älä aseta vaa'an päälle painavaa kuormaa pitkäksi aikaa. Pidä vaaka etäällä teräväkärkisistä esineistä.
- Älä käytä vaakaa voimakkaissa magneettikentissä, jotta mittausarvojen tarkkuus voidaan taata.
- Tuote on tarkoitettu yksityiseen, ei-kaupalliseen käyttöön.
- Käytä tuotetta ainoastaan ohjeiden mukaiseen tarkoitukseen.
- Suojaa tuotetta lialta, kosteudelta ja ylikuumenemiselta ja käytä sitä vain kuivissa tiloissa.
- Älä käytä tuotetta lämmityslaitteiden ja muiden lämmönlähteiden välittömässä läheisyydessä tai suorassa auringonsäteilyssä.
- Älä anna laitteen pudota äläkä altista sitä voimakkaalle tärinälle.
- Älä tee mitään muutoksia tuotteeseen. Muutosten tekeminen johtaa kaikkien takuuoikeuksien menettämiseen.
- Pidä pakkausmateriaalit ehdottomasti poissa lasten ulottuvilta: niistä aiheutuu tukehtumisvaara.
- Älä avaa tuotetta äläkä jatka sen käyttöä, jos se on vaurioitunut.
- Älä yritä huoltaa tai korjata tuotetta itse. Jätä huoltotyöt pätevälle henkilöstölle.
- Pidä tämä tuote kaikkien muiden sähkölaitteiden tavoin poissa lasten ulottuvilta!
- Käytä tuotetta vain kohtalaisissa ilmasto-olosuhteissa.
- Älä säilytä vaakaa pystyasennossa.

8. Vastuuvapauslauseke

Hama GmbH & Co KG ei vastaa millään tavalla vahingoista, jotka johtuvat epäasianmukaisesta tuotteen asennuksesta ja käytöstä tai käyttöohjeen ja/tai turvallisuusohjeiden noudattamatta jättämisestä.

9. Tekniset tiedot

Maks. Paino	5 kg
Vähimmäispaino	5 g
Asteikkojako	1 g
Virtalähde	Liike-energia
Yksiköt	g/oz/lb:oz/vesi-ml/maito-ml
LCD-näyttö	
Taaratoiminto ja automaattinen virrankatkaisu Ilmoitus alhaisesta akun varauksesta ja ylikuormituksesta	

Hama GmbH & Co KG
86652 Monheim / Germany

Service & Support

support.hama.com/00002912

+49 9091 502-0

D GB

22
PAP
Raccolta Carta

All listed brands are trademarks of the corresponding companies.
Errors and omissions excepted, and subject to technical changes.
Our general terms of delivery and payment are applied.

00002912/04.26