Dreame

Z30 AquaCycle™ Pro
Wet Cleaning Stick Vacuum
User Manual

DREAME

THANK YOU

FOR PURCHASING THIS DREAME VACUUM CLEANER.

Registration Quick Start

Welcome to register a Dreame account by scanning the QR code.

You are available for the User Manual and Special Offers.

With it you are obtaining a high quality product that is engineered for optimal performance. If you have any questions on the product, please contact us: aftersales@dreame.tech.

EN User Manual 01

CZ Uživatelská příručka 15

SK Používateľská príručka 29

RO Manual de utilizare 43

HU Használati útmutató 57

LV Lietotāja rokasgrāmata 71

LT Naudotojo vadovas 85

ET Kasutusjuhend 99

SL Uporabniški priročnik 113

BG Ръководство за потребителя 127

SR Uputstvo za upotrebu 141

HR Korisnički priručnik 155

A

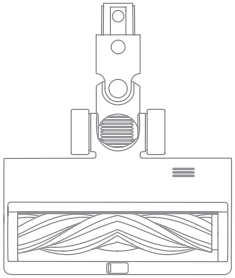

1

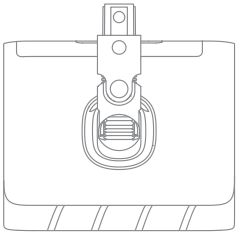

2

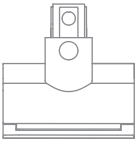

3

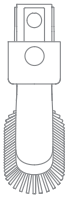

4

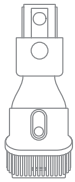

5

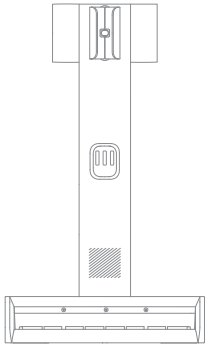

6



7

B-1

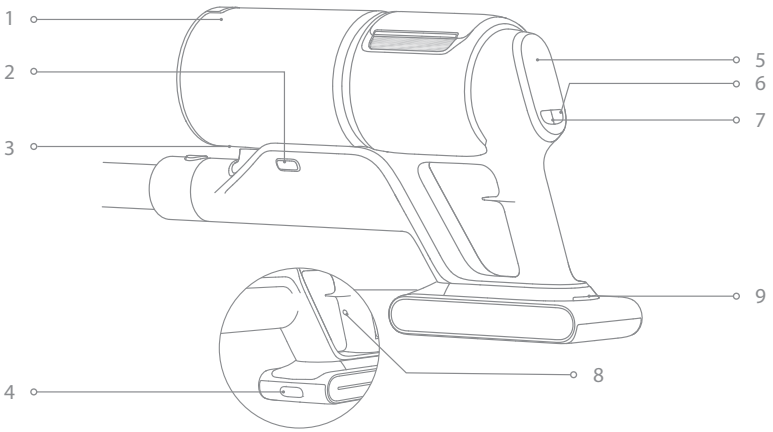

B-2

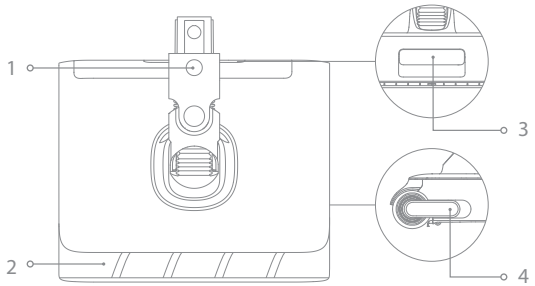

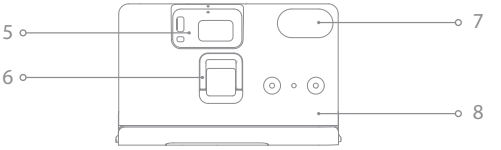

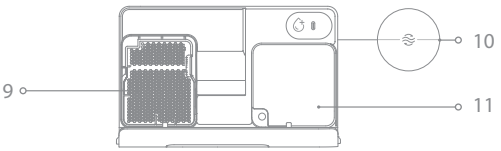

B-3

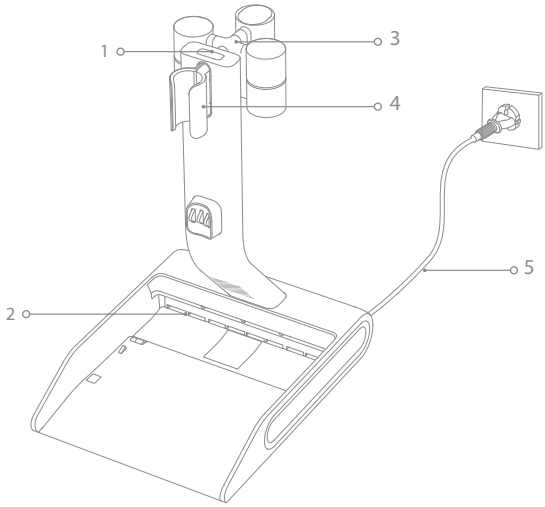

C-1

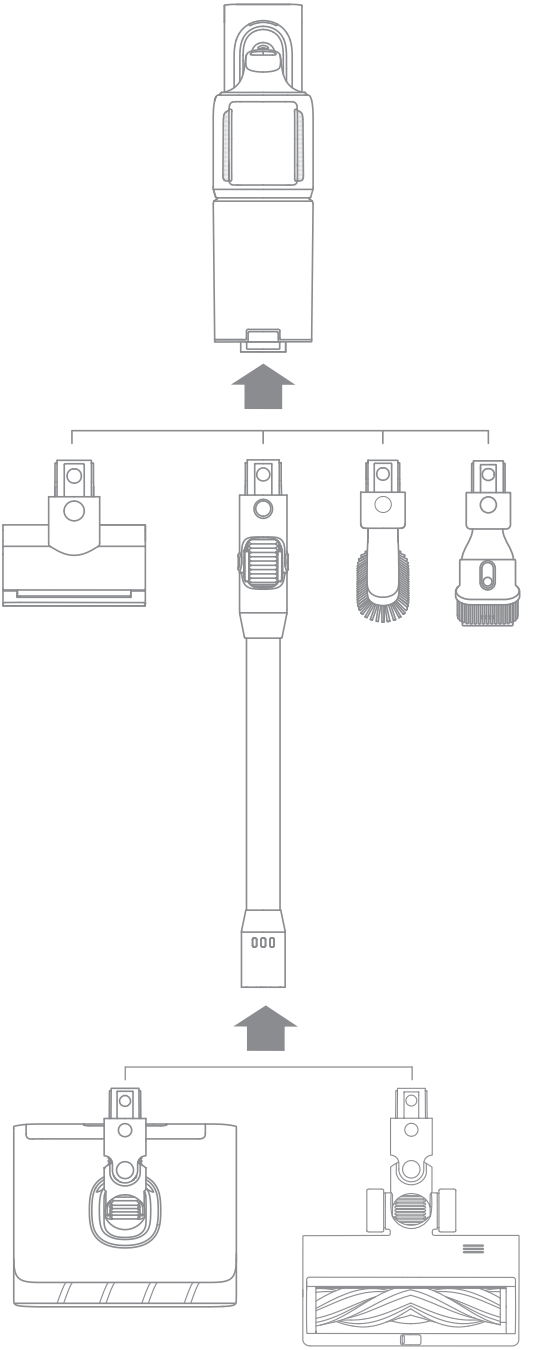

C-2

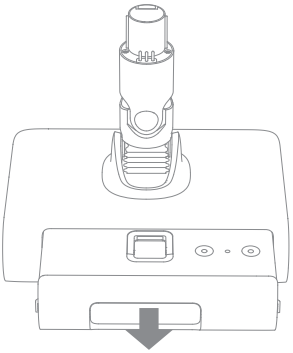

1

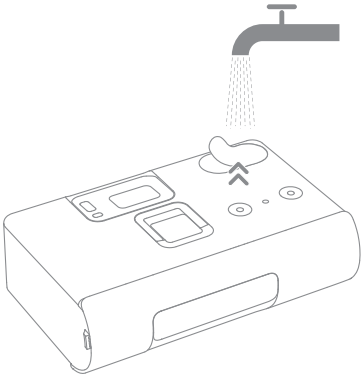

2

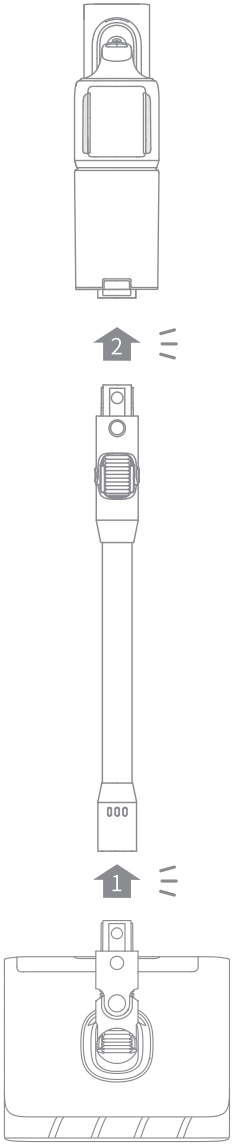

3

D-1

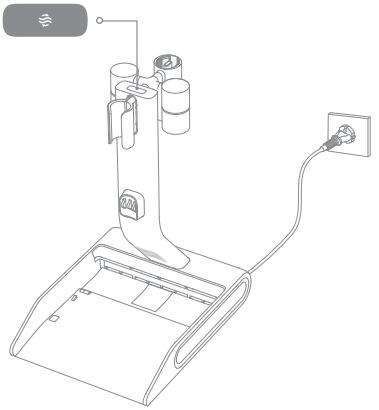

1

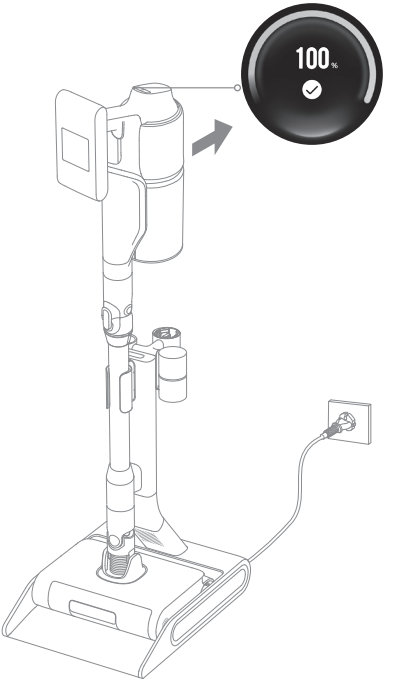

3

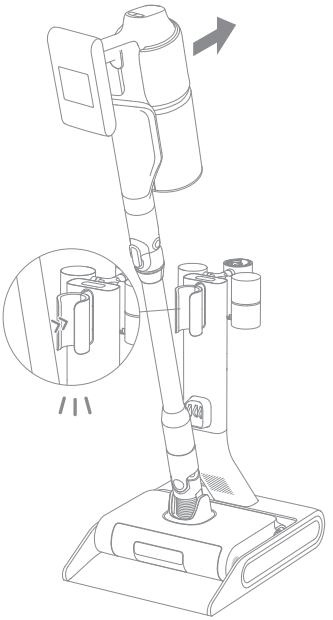

2

D-2

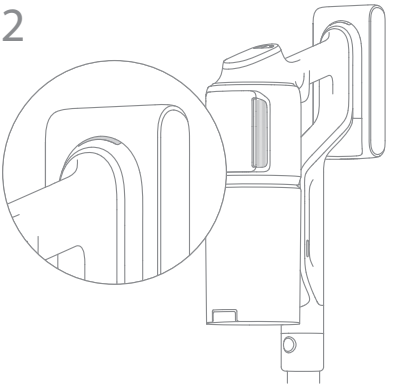

E-1

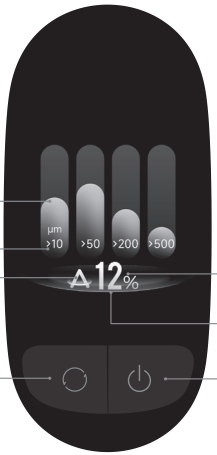

1
2
3
4
5
6
7

E-2



1
2
3

E-3



1
2
3

E-4



E-5



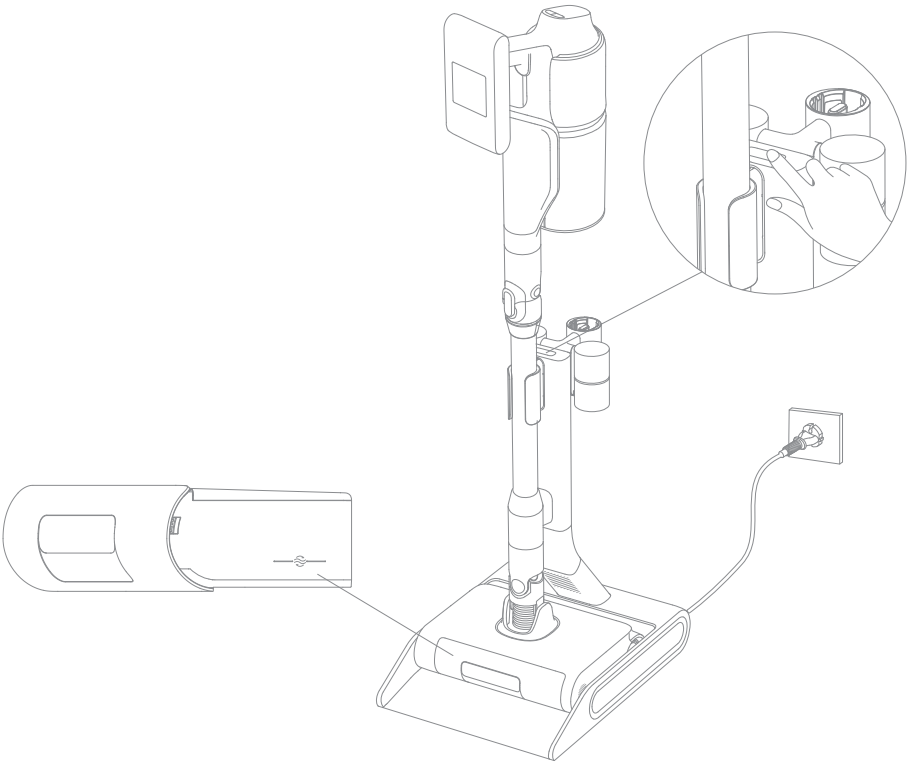

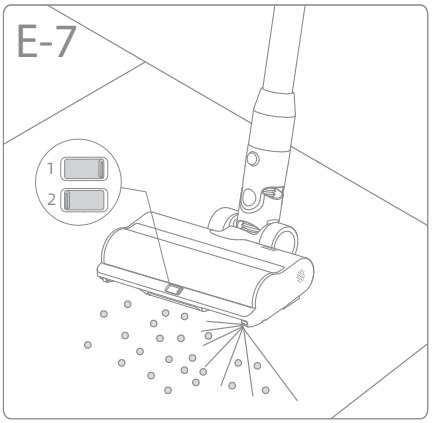
E-7
1
2

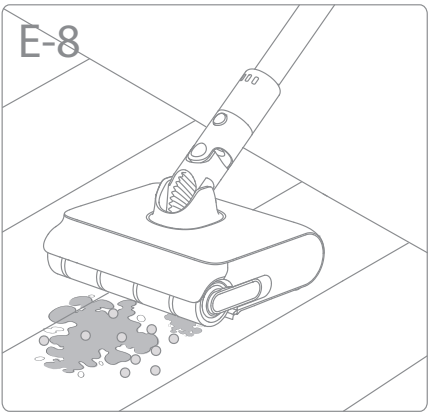
E-8

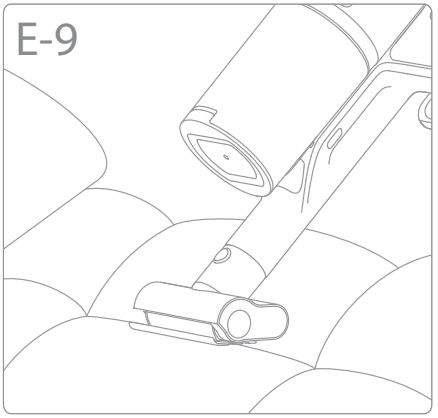
E-9

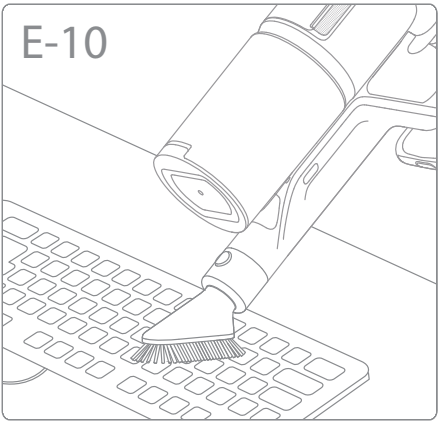
E-10

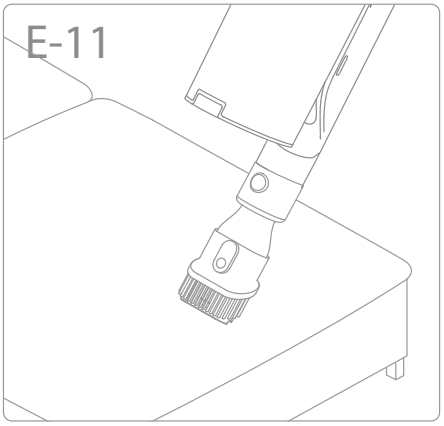
E-11

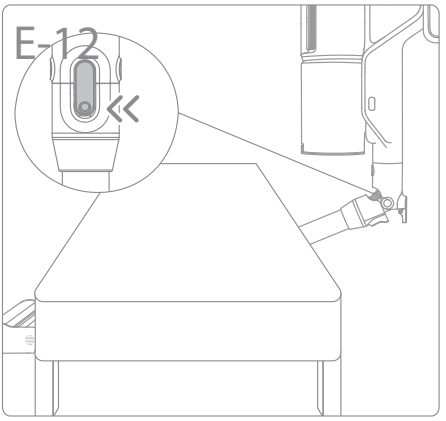
E-12

E-13

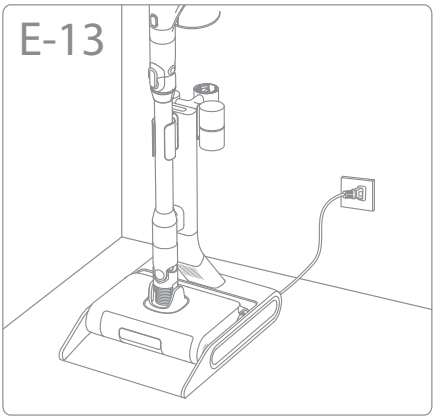

F-1

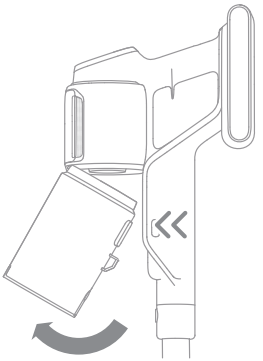

F-2

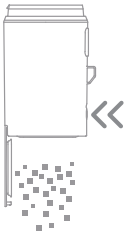

F-3

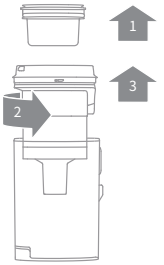

F-4

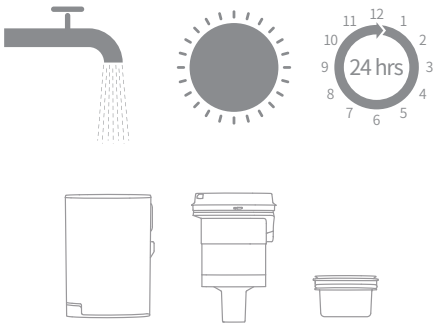

F-5

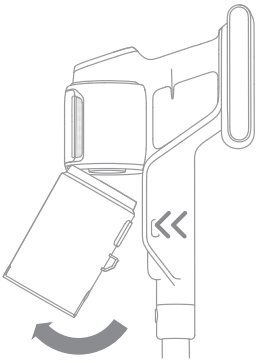

F-6

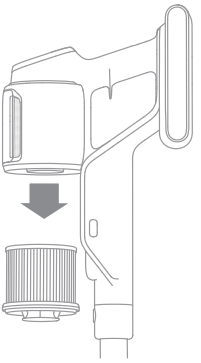

F-7



F-8

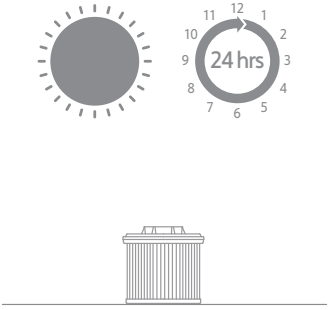

F-9

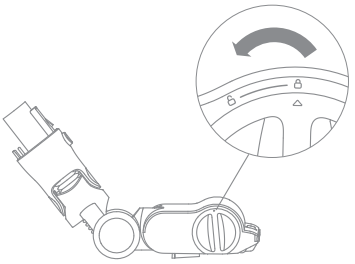

F-10

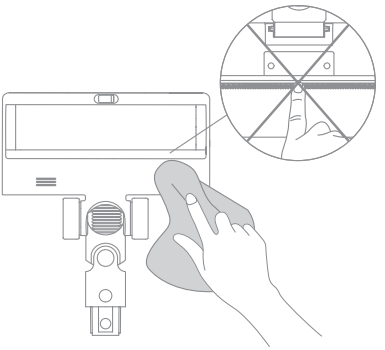

F-11

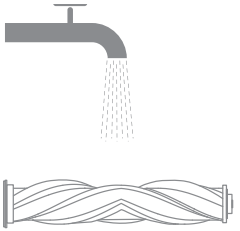

F-12

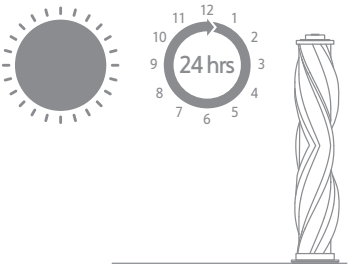

F-13

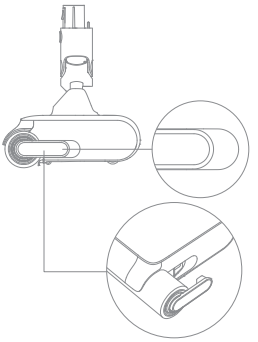

F-14

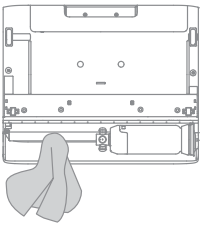

F-15

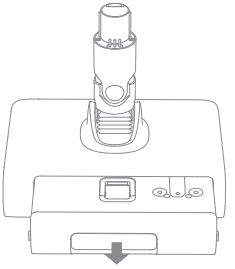

F-16

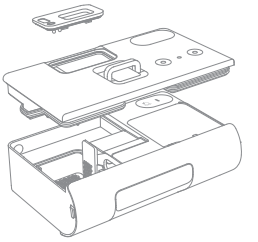

F-17

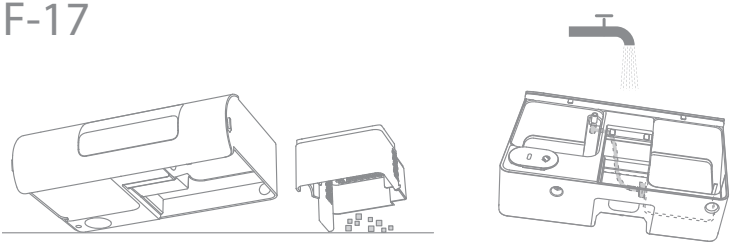

F-18

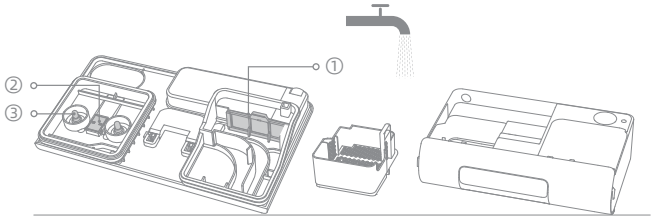

F-19

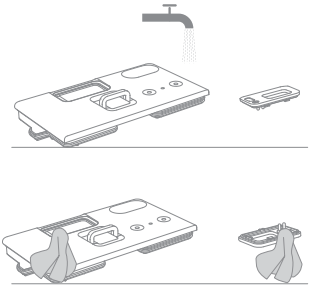

F-20

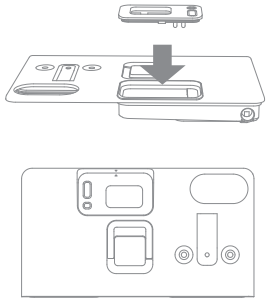

F-21

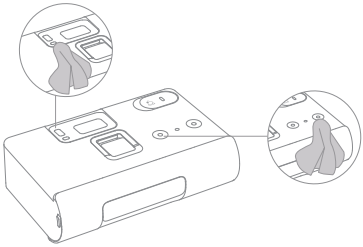

F-22

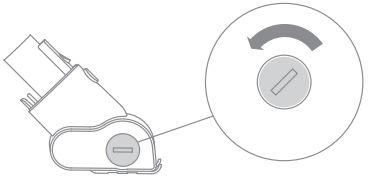

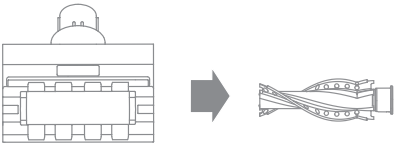

F-23

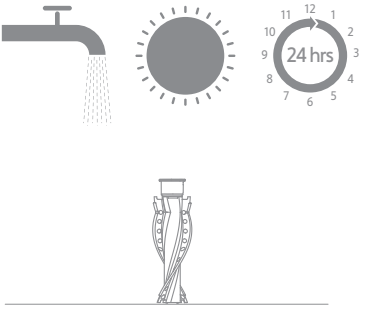

F-24

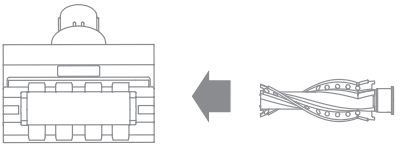

Safety Instructions

To prevent accidents including electric shock or fire caused by improper use, please read this manual carefully before use and retain it for future reference.

Warning

- This product can be used by children aged from 8 years and above and persons with physical, sensory, intellectual deficiencies, or limited experience or knowledge under the supervision of a parent or guardian to ensure safe operation and to avoid any risk of hazards. Cleaning and maintenance shall not be made by children without supervision.
- This appliance is not intended for use by persons (including children) with reduced physical, sensory or mental capabilities, or lack of experience and knowledge, unless they have been given supervision or instruction concerning use of the appliance by a person responsible for their safety.
- Children should be supervised to ensure that they do not play with the appliance.
- The vacuum is not a toy. Children shall not play with or operate this product. Please exercise caution when using the vacuum near children. Do not allow children to clean or maintain the vacuum unless supervised by a parent or guardian.
- Do not use the vacuum outdoors or on wet surfaces. Only use the vacuum on dry indoor surfaces. Do not touch the plug or any part of the vacuum with wet hands.
- To reduce the risk of fire, explosion, or injury, check to make sure the lithium battery and charging adapter are undamaged before use. Do not use the vacuum if either the lithium battery or charger is damaged.
- The brush heads, battery, extension rod, metal connector pin, and vacuum are electrically conductive and should not be immersed in water or other liquid. Make sure to dry all filters after cleaning.
- To prevent injury caused by rotating parts, turn off the vacuum before cleaning the brush heads. The brush heads, dust compartment and filter must all be properly installed before using the vacuum.
- Do not use the vacuum to pick up flammable or combustible liquids, such as gasoline, or bleach, ammonia, drain cleaners or other liquids.
- Do not use the vacuum to pick up sharp or hard objects, such as glass, nails, screws, or coins, which may damage the machine. Do not use the vacuum to pick up drywall particles, ashes like fireplace ash, or smoking or burning materials such as coal, cigarette butts or matches.
- Check the area to be cleaned before use. To prevent the openings from being blocked, clear the larger paper, spitball, plastic cloth or sharp objects (such as glass, nails, screws, coins, etc.) and any object which is larger than openings.
- Keep hair, loose clothing, fingers and other parts of the body away from the vacuum's openings and moving parts. Do not point the extension rod, wand or tools at your eyes or ears or put them in your mouth.
- Do not put any object into the vacuum's openings. Do not use the vacuum with any opening blocked. Keep free of dust, lint, hair, or other items which may reduce airflow.
- Do not rest the vacuum against a chair, table, or other unstable surface, as this may cause damage to the machine or personal injury. If the vacuum becomes damaged

from being knocked over or is otherwise malfunctioning, please contact our authorized service department. Never attempt to disassemble the device on your own.

- All instructions in the manual for recharging the battery must be strictly followed. Failure to properly charge the battery within the specified temperature range could damage the battery.
- Only use accessories and replacement parts recommended by the manufacturer.
- Please be extra careful when using the vacuum to clean stairs.
- Make sure the vacuum is unplugged when not used for extended periods as well as prior to performing any maintenance or repairs.
- Do not install, charge, or use this product outdoors, in bathrooms, or around a pool.
- Fire Hazard Warning: Do not apply any type of fragrance to the vacuum's filter. These types of products are known to contain flammable chemicals which may cause the vacuum to catch fire.
- Only use the original charging base (Model VFBCB). Failing to do so may cause the lithium-ion battery to catch fire.
- WARNING: For the purposes of recharging the battery, only use the detachable supply unit provided with this appliance.
- Only use the approved battery type (Model V2605-8S1P-BWA). Failing to do so may cause the lithium-ion battery to catch fire.
- If the battery material is released, remove personnel from area until the batteries cool down and fumes dissipate.
- Provide maximum ventilation to clear out hazardous gases and avoid skin and eye contact or inhalation of vapors.
- Remove spilled liquid with absorbent and incinerate waste.
- Do not use and store in extremely hot or cold environments (below 0°C /32°F or above 40°C /104°F). Please charge the cordless vacuum in temperature above 0°C /32°F and below 40°C /104°F.
- This product is designed for home use only.
- The supply terminals are not to be short-circuited.
- The charging base reaches its maximum power consumption during the initial 10 minutes of the drying cycle while the vacuum is simultaneously charging.


Read operator's manual


Detachable supply unit


For indoor use only


Motorized cleaning head for water suction cleaning



time-lag miniature fuse-link

where T3.15A is the symbol for the time/current characteristic

We, Dreame Trading (Tianjin) Co., Ltd., hereby, declares that this equipment is in compliance with the applicable Directives and European Norms, and amendments. The full text of the EU declaration of conformity is available at the following internet address: https://global.dreametech.com

For detailed e-manual, please go to https://global.dreametech.com/pages/user-manuals-and-faqs

Product Overview

Accessories

1. TangleCut™ Multi-Surface Brush
2. AquaCycle™ 2.0
3. Motorized Mini-Brush
4. Soft Dusting Brush
5. Wide Combination Tool
6. Charging Base
7. Bendable Extension Rod

Fig. A

Note: The illustrations in this manual are indicative only. The actual product may differ.

Component Names

Vacuum Body

1. Dust Cup
2. Dust Cup Release Button
3. Dust Cup Bottom Cover Release Button
4. Battery Pack Release Button
5. Display Screen
6. Standby Button
7. Suction Level Switch
8. Antistatic Contact
9. Battery Status Indicator

Fig. B-1

AquaCycle™ 2.0

1. AquaCycle™ 2.0 Release Button
2. Brush Roller
3. Water Tank Handle
4. Brush Roller Handle
5. Filter
6. Used Water Tank Cover Handle
7. Water Inlet
8. Used Water Tank Cover
9. Filter Basket
10. Minimum Water Level Line
11. Used Water Tank

Fig. B-2

Charging Base

1. Self-Cleaning Button

- Solid Blue: Powered on
- Breathing Blue: Self-Cleaning in progress

2. Air-Drying Outlet
3. Accessory Storage Mount
4. Mounting Clip
5. Power Cord

Fig. B-3

Installation

Installing the Accessories

Note:
Please install the accessories according to the actual cleaning needs.

Fig. C-1

Installing the AquaCycle™ 2.0

1. Pull the water tank handle outwards to remove the water tank.
2. Lift up the clean water tank plug, fill in clean water, and fit the plug securely on the water tank.
3. Reinstall the water tank and connect the AquaCycle™ 2.0 with the extension rod.

Note:
The vacuum cleaner can vacuum water only when the AquaCycle™ 2.0 is connected.

Fig. C-2

EN

Charging

Fully charge the vacuum before using it for the first time.

1. Place the charging base against a wall on level ground and connect it to a power source. When the charging base powers on, the self-cleaning button lights up blue.
2. After connecting the AquaCycle™ 2.0, put the appliance onto the charging base. Align the extension rod with the mounting clip on the charging base and gently push in the direction shown until you hear a click.
3. When charging, the number on the display screen represents the current battery level as a percentage. When the number reaches 100, the battery is fully charged. Gently push forward again to take away the appliance from the charging base.

Note:

- Make sure the mounting clip is open before installation.
- The vacuum cannot be used while charging.
- When fully charged, the battery status indicator will turn off after 5 minutes and the vacuum will enter the power saving mode.
- This will take about 4 hours. Vacuuming at Turbo mode for a prolonged period will cause the battery to heat up, which increases charging time. Allow the vacuum to cool down for over 30 minutes before charging it.

Fig. D-1

Battery Status Display

1. Battery Status Indicator

Blinking white

Solid white

Off

Charging

Fully charged

Charging

Standby Mode

Fig. D-2

How to Use

Display Screen

Vacuuming

1. Particulate Matter Amount Indicator
2. Particulate Matter Types

   > 10μm (eg. pollen)
   > 50μm (eg. hair)
   > 200μm (eg. dust)
   > 500μm (eg. mite)
3. Suction Level

   Auto
   Eco
   Turbo
4. Suction Level Switch

   Press the button to switch levels between auto, eco and turbo.
5. Battery Level Percentage

   When the display screen shows "LO", it indicates that the battery level is lower than 10%.
6. Dirty Level Indicator

   The color changes with the amount of inhaled dust in real time (only in Auto Mode).
7. Standby Button

   Press briefly to turn on/off.

Fig. E-1

Wet Cleaning

1. Wet Cleaning Mode

   Standard Mode

   Suction Mode
2. Mode Button

When the AquaCycle™ 2.0 is connected, press the button to switch between standard and suction mode.

3. Standby Button

   Press briefly to start/stop wet cleaning.

Fig. E-2

Charging&Self-Cleaning

1. Charging&Self-Cleaning Progress Indicator
2. Progress Percentage
3. Status Icon
   - Charging
   - Self-Cleaning
   - Drying

Fig. E-3

Settings

In the standby state, press and hold the suction level switch for 1.5 seconds to enter the setting interface. Briefly press to select an option, and press and hold for 1.5 seconds to confirm.

Reset Filter

Press and hold for 1.5 seconds to select resetting filter and the filter will automatically complete the reset.

Set Language

Press and hold for 1.5 seconds to open the list of available languages, then briefly press to scroll through the languages to select the desired one. Press and hold for 1.5 seconds to use the selected language.

Exit

Press the standby button when it is in the setting interface to return to the main interface directly, or select , then press and hold for 1.5 seconds to return to the main interface.

Fig. E-4

Note:

- If there is no operation for more than 15 seconds, the screen will turn off, and it will return to the main interface when lit up again.
- If the vacuum is not working properly, the display screen will show an error message. Please refer to the troubleshooting table to find your solution.

Starting Cleaning

Press to start operating. After the vacuuming is completed, press and the amount of various particle matters vacuumed will show on the screen. Press to switch levels between auto, eco and turbo and the corresponding icon will show on the screen.

Note:

- When any vacuuming mode stops running, the vacuum cleaner will default to auto mode when it is started again. Factory default setting is the auto mode.
- Only when running in auto mode, the suction power and the color of the dirty level indicator change with the amount of particulate matter in real time.

Fig. E-5

Starting Wet Cleaning

After connecting the AquaCycle™ 2.0, press to start wet cleaning. Then press to switch between standard and suction mode.

Note:

- In standard mode, all fan-shaped icons glow in ice blue. In suction mode, they glow in deep blue.
- When any wet cleaning mode stops running, the vacuum cleaner will default to standard mode when it is started again. Factory default setting is the standard mode.
- The remaining battery level will show on the display screen during operation.

Starting Self-Cleaning

Place the appliance on the charging base and press the self-cleaning button to start/stop cleaning the brush roller. After self-cleaning is complete, the appliance will automatically enter drying mode.

Note:

- The self-cleaning function can not be enabled when the battery level is less than 25%, the water level in the clean water tank is lower than the minimum water level line or the used water tank is full. Please fully charge the appliance, fill the clean water tank or empty the used water tank.

Fig. E-6

Using Different Accessories

TangleCut™ Multi-Surface Brush

- When using on baby play mats, carpets or for vacuuming coffee beans, pop corn and other pellets, turn on the switch on the brush.

- When vacuuming on tiles, wooden floors or other hard surfaces, turn off the switch.

1. on

2. off

Note:

When the appliance starts, the lights in front of the brush roller will automatically turn on, which is convenient for use.

Fig. E-7

AquaCycle™ 2.0

Removes dust, dirt, debris and tough stains from hard floors with clean water.

Note: Do not remove the water tank during operation.

Fig. E-8

Motorized Mini-Brush

For vacuuming dirt, pet hair, and other stubborn debris from sofas, bedding, and other fabric surfaces.

Note:
It is not recommended to vacuum on fragile surfaces, such as silk.

Fig. E-9

Soft Dusting Brush

Suitable for vacuuming on LCDs, keyboards, lampshades, curtains, shutters and other surfaces of fragile objects.

Fig. E-10

Wide Combination Tool

For vacuuming curtains, keyboards, ceilings, sofas, vehicle interiors, coffee tables, etc.

Fig. E-11

Bendable Extension Rod

Press the release button to bend the rod, allowing for cleaning under low-lying furniture.

Fig. E-12

Charging Base

Can be used for self-cleaning, drying and charging.

Note:

The AquaCycle™ 2.0 cannot be hung on the accessory storage mount.

Fig. E-13

Note:

- If any rotating part becomes stuck, the vacuum may shut off automatically. Remove any trapped foreign objects, then resume use.
- When the battery becomes overheated, the vacuum will automatically shut off. Wait until the battery temperature returns to normal, then resume use.

Care & Maintenance

Tips:

- Always use genuine parts to keep your warranty from being void.
- If the filter or nozzle becomes clogged, the vacuum will stop working shortly after being turned on. Clear the tube to restore functionality.
- Before cleaning the dust cup, please confirm that the plug is disconnected and keep the vacuum's power button in the off position.
- If the vacuum is not used for an extended period, fully charge it, unplug the power cord, remove the battery, and store it in a cool, low-humidity environment away from direct sunlight. To avoid over-discharging the battery, recharge the battery at least once every three months.

Cleaning the Vacuum

Wipe the vacuum with a soft dry cloth.

Cleaning the Dust Cup, Pre-Filter, and Cyclone Assembly

1. Press the dust cup release button and remove it from the vacuum.

Fig. F-1

2. Press the dust cup bottom cover release button, then empty the contents.

Fig. F-2

3. Remove the pre-filter first, and then rotate the cyclone system to lift it out.

Fig. F-3

4. Rinse the cyclone assembly, pre-filter, and dust cup until they are clean. After washing, air dry for at least 24 hours.

Fig. F-4

Note:

- Please clean the dust cup as needed.
- It is recommended to clean the cyclone system and pre-filter at least once every 3 to 4 months.

Cleaning the Filter

1. Remove the dust cup as shown in the figure.

Fig. F-5

2. Remove the filter from the vacuum by pulling it down in the direction shown in the figure.

Fig. F-6

3. Rinse the filter with rotating it 360°. Lightly tap the filter several times to remove any debris caught in it.

Fig. F-7

4. Allow the filter to air dry for 24 hours.

Fig. F-8

Note:

- Only use clean water to wash the filter.
- Do not use detergent.
- Do not attempt to clean the filter with a brush or finger.
- It is recommended to clean the filter once every 4 to 6 months.

Cleaning the TangleCut™ Multi-Surface Brush

1. Turn the lock counterclockwise until it stops, then remove the roller from the roller brush.

Fig. F-9

2. Wipe the dust from the notch and transparent cover with a dry cloth or paper towel. Thoroughly dry before use.

Note:
There is a blade built into the brush, and be careful not to touch it when cleaning.

Fig. F-10

3. When it is dirty, rinse the brush roller with clean water until it is clean.

Fig. F-11

4. Stand the brush roller upright for at least 24 hours until it is fully dry.

Fig. F-12

Cleaning the AquaCycle™ 2.0: the Roller Notch

1. Pull the brush roller handle to remove the roller from the slot.

Fig. F-13

2. Wipe the dust from the notch and transparent cover with a dry cloth or paper towel.

Fig. F-14

Cleaning the AquaCycle™ 2.0: the Used Water Tank

Note: It is recommended to clean after each use.

1. Pull the water tank handle outwards to remove the water tank.

Fig. F-15

2. Pull the used water tank cover handle to remove the cover and the air outlet filter.

Fig. F-16

3. Pour out the sewage in the used water tank, and clean the solid waste and dirt on the filter basket. Then rinse the connecting tube between the used water tank and the filter basket with clean water.

Fig. F-17

4. Rinse the used water tank and the cover (including the probes and the filters shown in the illustration) with clean water.

① Filter
② Filter
③ Probes

Fig. F-18

5. Rinse the filter with clean water, then thoroughly dry the probe, the surface and chamber of the filter with a dry cloth or paper towel.

Fig. F-19

6. Align the installation mark with the slot to reinstall the filter.

Fig. F-20

7. Wipe the surface of the used water tank cover. Align the buckle of the used water tank cover with the slot to install the cover, and then install the used water tank.

Fig. F-21

Note:

- If not in use for a long time, please empty and dry the clean water tank and used water tank.
- Do not invert the AquaCycle™ 2.0 to avoid water seepage.

Cleaning the Motorized Mini-Brush

1. Use a coin as illustrated to rotate the lock counterclockwise until you hear a click. After unlocking the motorized mini-brush, remove the brush roller.

Fig. F-22

2. Rinse and clean the brush roller. Stand the brush roller upright in a well-ventilated area for at least 24 hours until it is fully dry.

Fig. F-23

3. Once the brush roller is dry, reinstall it by following the disassembly steps in reverse.

Fig. F-24

Replacing the Battery Pack

The vacuum contains a removable

rechargeable lithium-ion battery pack which has a limited number of recharge cycles. After extended use, the battery pack may no longer hold a charge. If this happens, it means the battery pack has reached the end of its life cycle and needs to be replaced.

1. Press down the battery pack release button and slide the battery pack to remove it.
2. Install the new battery pack.

EN

FAQ

If the vacuum is not working properly, please refer to the table below.

Errors	Possible Causes	Solutions
The vacuum does not work.	The appliance is out of battery or its battery level is low.	Fully charge the vacuum, then resume use.
	Overheat protection mode triggered by a blockage.	Clean the suction opening or air duct. Wait until the vacuum cools down, then reactivate it.
	The suction opening or air duct is blocked.	Clear any blockage from the suction opening or air duct.
Weak suction force.	The dust cup is full and/or filter assembly is clogged.	Empty the dust cup and/or clean the filter assembly.
	An attachment is blocked.	Clear any blockage in the attachment.
The motor makes a strange noise.	Main suction opening or extension rod is blocked.	Clear any blockage in the main suction opening or extension rod.
The battery indicator does not light up when charging.	The vacuum is not properly placed on the charging base.	Make sure the appliance is properly placed on the charging base.
	The battery is charged and switches to Sleep Mode automatically.	The vacuum runs normally.
	If the problem persists after ruling out the above two possibilities, please contact the after-sales service department for maintenance.	
Charging too slow.	The battery temperature is too low or too high.	Wait until the battery temperature returns normal, and then recharge.
The LED lights of the multi-surface brush do not work.	LED lights are damaged.	Please contact the after-sales department for maintenance.
There is no water from the AquaCycle™ 2.0	Water outlet is blocked.	Remove the roller from the AquaCycle™ 2.0 and clean the water outlet above the comb teeth.
Poor water suction performance	The tube is blocked.	Remove the roller from the AquaCycle™ 2.0 and clear any blockages inside the tube. Remove the water tank and clean the tube on the back of the tank to remove any obstructions.

Errors	Possible Causes	Solutions
Water tank alert	Stains or residue on the used water tank cover, probes, or filter surface	Refer to Care & Maintenance – Cleaning the AquaCycle™ 2.0 section. Clean the used water tank, used water tank cover, and filter thoroughly.
	Blockage in the connecting tube between the used water tank and the filter basket	
	Excessive water mist inside the filter chamber	
	If the issue persists after performing the above steps, please contact our customer service for repair.	
Poor drying performance	The air outlet or air inlet on the charging base may be blocked.	Check the air outlet and air inlet for blockages and clean them if necessary.

Battery Status Indicator

Status	Possible Causes	Solutions	
The indicator is red after turning on the vacuum.	Battery pack is damaged.	Please contact the after-sales department for maintenance.	
The indicator blinks white when using the vacuum.	Out of Battery.	Please charge in time.	

EN

Troubleshooting

If the vacuum is not working properly, the display screen will show an error message.
Please refer to the troubleshooting table to find your solution.

Error Icon	Error Message	Solutions
	Low battery	Please charge in time.
	Battery depleted	Please charge in time.
	Battery overheating	Wait until the battery's temperature returns normal, then resume use.
	Air duct blocked	Check whether the dust cup, extension rod, or brush is blocked. Check whether the pre-filter or filter is blocked due to excessive dust.
	Brush roller stuck	Refer to the [Cleaning the Brush] section to clean the debris and hair tangled on the brush roller.
	Filter is expiring	Please replace the filter in time.
	Replace the filter	After replacing the filter, please refer to the [Settings] to reset filter.
	Clean water used up	Refill the clean water tank in time.
	Used water tank full	Empty the used water tank.
	Used water tank not installed or improperly installed	Reinstall the used water tank.
	Clean the filter	Refer to the [Cleaning the AquaCycle™ 2.0] section to clean the filter.
	Error	Please contact the after-sales department for maintenance.

Specifications

Vacuum Cleaner			
Model	VZV37C	Rated Power	855 W
Charging Voltage	34 V ⎓	Rated Voltage	29.6 V ⎓
Charging Time	approximately 4 hours		
TangleCut™ Multi-Surface Brush		AquaCycle™ 2.0	
Model	VMBN	Model	VFBCA
Rated Power	40 W	Rated Power	55 W
Rated Voltage	29.6 V ⎓	Rated Voltage	28.8 V ⎓
Motorized Mini-Brush			
Model	VMMY		
Rated Voltage	24 V ⎓	Rated Power	20 W
Charging Base			
Model	VFBCB	Rated Input Power	130W-180 W
Rated Input		220V-240 V~50/60 Hz	
Rated Output		35 V ⎓ 0.9 A	
Rechargeable Lithium-Ion Battery Pack			
Model	V2605-8S1P-BWA	Nominal Voltage	29.6 V ⎓
Rated Capacity	3100 mAh	Nominal Capacity	3200 mAh
Energy	91.76 Wh		

	Off Mode (Vacuum Cleaner)	Standby Mode (Charging Base)	Standby Mode (Vacuum Cleaner+Charging Base)
Power Consumption	≤0.5 w		
Time to Enter the Condition	≤20 min		

The lithium-ion battery pack contains substances that are hazardous to the environment. Before disposing of the vacuum, please remove the battery pack, then discard or recycle it in accordance with local laws and regulations of the country or region it is used in.

WEEE Information



All products bearing this symbol are waste electrical and electronic equipment (WEEE as in directive 2012/19/EU) which should not be mixed with unsorted household waste. Instead, you should protect human health and the environment by handing over your waste equipment to a designated collection point for the recycling of waste electrical and electronic equipment, appointed by the government or local authorities. Correct disposal and recycling will help prevent potential negative consequences to the environment and human health. Please contact the installer or local authorities for more information about the location as well as terms and conditions of such collection points.

Bezpečnostní pokyny

Abyste předešli nehodám, včetně úrazu elektrickým proudem nebo požáru, způsobeným nesprávným používáním, přečtěte si před použitím pečlivě tento návod a uschovejte si jej pro budoucí použití.

Varování

- Tento výrobek mohou používat děti od 8 let a osoby se sníženými fyzickými, smyslovými nebo mentálními schopnostmi nebo s omezenými zkušenostmi či znalostmi pod dohledem rodiče nebo opatrovníka, aby byla zajištěna bezpečná obsluha a předešlo se riziku. Čištění a údržbu nesmí provádět děti bez dozoru.
- Tento spotřebič není určen pro použití osobami (včetně dětí) se sníženými fyzickými, smyslovými nebo duševními schopnostmi nebo s nedostatkem zkušeností a znalostí, pokud jim osoba odpovědná za jejich bezpečnost neposkytla dohled nebo je nepoučila o používání spotřebiče.
- Děti by měly být pod dohledem, aby se zajistilo, že si se spotřebičem nebudou hrát.
- Vysavač není hračka. Děti si s tímto výrobkem nesmí hrát ani jej obsluhovat. Při používání vysavače v blízkosti dětí dbejte zvýšené opatrnosti. Nedovolte dětem provádět čištění nebo údržbu vysavače bez dozoru rodičů nebo opatrovníků.
- Vysavač nepoužívejte venku nebo na mokrých površích. Vysavač používejte pouze na suché povrchy v interiéru. Nedotýkejte se zástrčky nebo jakékoli části vysavače mokrýma rukama.
- Abyste snížili riziko požáru, výbuchu nebo zranění, zkontrolujte před použitím, zda jsou lithiová baterie a nabíjecí adaptér nepoškozené. Pokud je lithiová baterie nebo nabíječka poškozená, vysavač nepoužívejte.
- Hlavy kartáče, baterie, prodlužovací tyč, kovový kolík konektoru a vysavač jsou elektricky vodivé, a proto by neměly být ponořeny do vody nebo jiné kapaliny. Po vyčištění nezapomeňte vysušit všechny filtry.
- Abyste předešli zranění způsobenému pohyblivými částmi, před čištěním kartáčových hlav vysavač vypněte. Před použitím vysavače musí být správně nainstalovány kartáčové hlavy, prachový prostor a filtr.
- Vysavač nepoužívejte k vysávání hořlavých nebo zápalných kapalin, jako je benzín nebo bělidlo, čpavek, čističe odpadů nebo jiné kapaliny.
- Vysavač nepoužívejte k vysávání ostrých nebo tvrdých předmětů, jako je sklo, hřebíky, šrouby nebo mince, které by mohly přístroj poškodit. Vysavač nepoužívejte k vysávání částic sádrokartonu, popela, jako je popel z krbu nebo kouřících či hořících materiálů, či uhlí, cigaretových nedopalků nebo zápalek.
- Před použitím vysavače zkontrolujte oblast, kterou chcete vyčistit. Abyste zabránili ucpání otvorů, odstraňte z nich větší a zmuchlané kusy papíru, plastové látky nebo ostré předměty (např. sklo, hřebíky, šrouby, mince atd.) a všechny předměty, které jsou větší než otvory.
- Udržujte vlasy, volné oblečení, prsty a jiné části těla mimo otvory a pohyblivé části vysavače. Prodlužovací tyčí, hubicí ani nástroji nemiřte na oči nebo na uši a nevkládejte je do úst.
- Do otvorů vysavače nevkládejte žádné předměty. Nepoužívejte vysavač, pokud je některý z otvorů ucpaný. Udržujte vysavač bez prachu, žmolků, vlasů nebo jiných předmětů, které by mohly omezit proudění vzduchu.
- Neopírejte vysavač o židli, stůl nebo jiný nestabilní povrch, protože to může způsobit poškození přístroje nebo zranění osob. Pokud se vysavač poškodí kvůli převrhnutí

nebo jinak špatně funguje, obraťte se na naše autorizované servisní oddělení. Nikdy se nepokoušejte přístroj sami rozebírat.

- Při dobíjení baterie je třeba důsledně dodržovat všechny pokyny uvedené v návodu. Při nesprávném nabíjení baterie mimo uvedené teplotní rozmezí by mohlo dojít k poškození baterie.
- Používejte pouze příslušenství a náhradní díly doporučené výrobcem.
- Při používání vysavače k úklidu schodů dbejte zvýšené opatrnosti.
- Ujistěte se, že je vysavač odpojen od sítě, pokud není delší dobu používán, a také před prováděním jakékoli údržby nebo oprav.
- Tento výrobek neinstalujte, nenabíjejte ani nepoužívejte venku, v koupelnách nebo v okolí bazénu.
- Varování před nebezpečím požáru: Na filtr vysavače nepoužívejte žádné vonné látky. Je známo, že tyto typy výrobků obsahují hořlavé chemické látky, které mohou způsobit požár vysavače.
- Používejte pouze originální nabíjecí základnu (model VFBCB). Nedodržení tohoto opatření může způsobit, že se lithium-iontová baterie vznítí.
- VAROVÁNÍ: Pro účely dobíjení baterie používejte pouze odnímatelnou napájecí jednotku dodanou s tímto spotřebičem.
- Používejte pouze schválený typ baterie (model V2605-8S1P-BWA). Nedodržení tohoto opatření může způsobit, že se lithium-iontová baterie vznítí.
- Pokud dojde k uvolnění chemických látek z baterie, vyveďte personál z prostoru, dokud baterie nevychladne a výpary se nerozptýlí.
- Zajistěte maximální větrání, aby se nebezpečné plyny odstranily z prostředí a zabraňte kontaktu s pokožkou a očima nebo vdechnutí výparů.
- Rozlitou kapalinu odstraňte pomocí absorbentu a odpad spalte.
- Nepoužívejte a neskladujte v extrémně horkém nebo chladném prostředí (pod 0 °C / 32 °F nebo nad 40 °C /104 °F). Bezdrátový vysavač nabíjejte při teplotě nad 0 °C /32 °F a pod 40 °C /104 °F.
- Tento výrobek je určen pouze pro domácí použití.
- Napájecí svorky se nesmí zkratovat.
- Nabíjecí základna dosahuje maximální spotřeby energie během prvních 10 minut vysoušení, kdy je současně nabíjen vysavač.

 Přečtěte si návod k obsluze

 Odnímatelná napájecí jednotka

 Pouze pro vnitřní použití

 Miniaturní tavná pojistka se zpožděním motorizované čisticí hlavice,



kde T3.15A je symbol pro časovou/proudovou charakteristiku

My, společnost Dreame Trading (Tianjin) Co., Ltd., tímto prohlašujeme, že toto zařízení je v souladu s platnými směrnicemi, evropskými normami a jejich dodatky. Úplné znění EU prohlášení o shodě je dostupné na internetové adrese: https://global.dreametech.com

Podrobnou elektronickou příručku naleznete na adrese https://global.dreametech.com/pages/user-manuals-and-faqs

Popis výrobku

Příslušenství

1. Kartáč TangleCut™ na různé povrchy
2. Systém AquaCycle™ 2.0
3. Motorizovaný minikartáč
4. Měkký oprašovací kartáč
5. Široký kombinovaný nástavec
6. Nabíjecí základna
7. Ohebná prodlužovací tyč

Obr. A

Poznámka: Obrázky v této příručce jsou pouze orientační. Skutečný vzhled výrobku se může lišit.

Názvy součástí

Tělo vysavače

1. Nádoba na prach
2. Tlačítko pro uvolnění prachového zásobníku
3. Tlačítko pro uvolnění spodního krytu prachového zásobníku
4. Tlačítko pro uvolnění akumulátoru
5. Obrazovka
6. Tlačítko pohotovostního režimu
7. Přepínač úrovně sání
8. Antistatický kontakt
9. Kontrolka stavu baterie

Obr. B-1

Systém AquaCycle™ 2.0

1. Uvolňovací tlačítko systému AquaCycle™ 2.0
2. Válcový kartáč
3. Rukojeť vodní nádržky
4. Rukojeť válcového kartáče
5. Filtr
6. Rukojeť krytu nádržky na použitou vodu
7. Přívod vody
8. Kryt nádržky na použitou vodu
9. Koš filtru
10. Ryska minimální hladiny vody
11. Nádržka na použitou vodu

Obr. B-2

Nabíjecí základna

1. Tlačítko samočištění

- Nepřetržitě svítící modrá: V zapnutém stavu
- Pomalu pulzující modrá: Probíhá samočištění

2. Výstup pro vysoušení vzduchem
3. Držák příslušenství
4. Úchytka
5. Napájecí kabel

Obr. B-3

Instalace

Instalace příslušenství

Poznámka:
Příslušenství instalujte podle aktuálních potřeb čištění.

Obr. C-1

Instalace systému AquaCycle™ 2.0

1. Zatáhněte za rukojeť vodní nádržky směrem ven a nádržku vyndejte.
2. Sejměte uzávěr nádržky na čistou vodu, naplňte nádržku čistou vodou a uzávěr pevně nasaďte zpět na nádržku.
3. Znovu nainstalujte nádržku na vodu a pomocí prodlužovací tyče připojte systém AquaCycle™ 2.0.

Poznámka:
Vysavač může vysávat vodu pouze tehdy, když je připojen k systému AquaCycle™ 2.0.

Obr. C-2

Nabíjení

Před prvním použitím vysavač plně nabijte.

1. Umístěte nabíjecí základnu proti zdi na rovný povrch a připojte ji ke zdroji napájení. Po zapnutí nabíjecí základny se tlačítko samočištění rozsvítí modře.
2. Po připojení systému AquaCycle™ 2.0 položte zařízení na nabíjecí základnu. Zarovnejte prodlužovací tyč s úchytkou na nabíjecí základně a jemně na ni zatlačte ve vyznačeném směru, dokud neuslyšíte cvaknutí.
3. Číselný údaj na displeji představuje aktuální úroveň nabití baterie v procentech během nabíjení. Při dosažení hodnoty 100 je baterie plně nabitá. Dalším jemným zatlačením směrem dopředu vyjmete přístroj z nabíjecí základny.

Poznámka:

- Ujistěte se, že úchytka je před instalací otevřena.
- Během nabíjení nelze vysavač používat.
- Po úplném nabití indikátor stavu baterie po 5 minutách zhasne a vysavač přejde do úsporného režimu.
- Nabíjení trvá přibližně 4 hodiny. Dlouhodobé vysávání v režimu Turbo způsobí zahřátí baterie, což prodlouží dobu nabíjení. Před nabíjením nechte vysavač vychladnout po dobu alespoň 30 minut.

Obr. D-1

Zobrazení stavu baterie

1. Kontrolka stavu baterie

☼ Blikající bílá

○ Svítící bílá

● Zhasnutá

Nabíjení

○ Plně nabito

☼ Nabíjení

● Pohotovostní režim

Obr. D-2

Jak vysavač používat

Obrazovka

Vysávání

1. Indikátor množství pevných částic
2. Typy pevných částic
   > 10 µm (např. pyl)
   > 50 µm (např. vlasy)
   > 200 µm (např. prach)
   > 500 µm (např. roztoči)
3. Úroveň sání
   Auto
   Eco
   Turbo
4. Přepínač úrovně sání
   Stisknutím tlačítka přepínáte mezi úrovněmi auto, eco a turbo.
5. Procento nabití baterie
   Pokud se na displeji zobrazí „LO“, znamená to, že úroveň nabití baterie je nižší než 10 %.
6. Indikátor úrovně znečištění
   Barva se mění v reálném čase podle množství nasávaného prachu (pouze v automatickém režimu).
7. Tlačítko pohotovostního režimu
   Krátce stiskněte pro zapnutí/vypnutí.

Obr. E-1

Mokré čištění

1. Režim mokrého čištění
   Standardní režim
   Režim sání

2. Tlačítko režimu

   Když je připojen systém AquaCycle™ 2.0, stisknutím tohoto tlačítka přepnete mezi automatickým režimem a režimem sání.

3. Tlačítko pohotovostního režimu

   Krátkým stisknutím spustíte/ukončíte mokré čištění.

Obr. E-2

Nabíjení a samočištění

1. Kontrolka stavu nabíjení a samočištění
2. Procento průběhu
3. Stavová ikona

   Nabíjení

   Samočištění

   Sušení

Obr. E-3

Nastavení

V pohotovostním stavu stiskněte a přidržte přepínač úrovně sání po dobu 1,5 sekundy, čímž vstoupíte do rozhraní nastavení. Krátkým stisknutím tlačítka vyberte možnost a stisknutím a přidržením tlačítka po dobu 1,5 sekund výběr potvrďte.

Resetování filtru

Stisknutím a přidržením tlačítka po dobu 1,5 sekund vyberte možnost resetování filtru, resetování filtru se automaticky dokončí.

Nastavení jazyka

Stisknutím a přidržením tlačítka po dobu 1,5 sekund otevřete seznam dostupných jazyků, poté můžete krátkým stisknutím tlačítka procházet jazyky a vybrat požadovaný jazyk. Stisknutím a přidržením tlačítka po dobu 1,5 sekund můžete používat vybraný jazyk.

Ukončení

Stisknutím tlačítka pohotovostního režimu v nabídce nastavení se vrátíte přímo na hlavní obrazovku. Případně zvolte tlačítko a poté stiskněte a přidržte tlačítko po dobu 1,5 sekund pro návrat na hlavní obrazovku.

Obr. E-4

Poznámka:

- Pokud po dobu delší než 15 sekund neprovedete žádnou akci, obrazovka se vypne. Po opětovném zapnutí se zobrazí hlavní obrazovka.
- Pokud vysavač nefunguje správně, zobrazí se na displeji chybová zpráva. Najděte řešení v tabulce řešení problémů.

Zahájení čištění

Stisknutím tlačítka spustíte čištění. Po dokončení vysávání stiskněte tlačítko a na displeji se zobrazí množství vysátých částic různého druhu.
Stisknutím tlačítka přepínáte mezi režimy auto, eco a turbo a na obrazovce se zobrazí příslušná ikona.

Poznámka:

- Pokud se některý z režimů čištění zastaví, vysavač se po opětovném spuštění přepne do automatického režimu. Výchozí tovární nastavení je automatický režim.
- Pouze při provozu v automatickém režimu se sací výkon a barva indikátoru úrovně znečištění mění s množstvím vysátých pevných částic v reálném čase.

Obr. E-5

Zahájení mokrého čištění

Po připojení systému AquaCycle™ 2.0 stisknutím tlačítka spustíte mokré čištění. Poté stisknutím tlačítka přepnete mezi automatickým režimem a režimem sání.

Poznámka:

- V automatickém režimu svítí všechny ikonky tvaru větráku v odstínu ledové

modři. V režimu sání svítí sytě modře.

- Pokud se některý z režimů čištění zastaví, vysavač se po opětovném spuštění přepne do standardního režimu. Výchozí tovární nastavení je standardní režim.
- Během provozu se na displeji zobrazí zbývající úroveň nabití baterie.

Zahájení samočištění

Umístěte zařízení na nabíjecí základnu a stisknutím tlačítka spusťte/ukončete čištění válcového kartáče. Po dokončení samočištění zařízení automaticky vstoupí do režimu sušení.

Poznámka:

- Funkci samočištění nelze spustit při úrovni nabití baterie nižší než 25 %, když je hladina vody v nádržce na čistou vodu pod ryskou minimální hladiny nebo když je nádržka na použitou vodu plná. Zařízení plně nabijte, nádržku naplňte čistou vodou nebo vyprázdněte nádržku na použitou vodu.

Obr. E-6

Používání různého příslušenství

Kartáč TangleCut™ na různé povrchy

- Při použití na dětských hracích podložkách, kobercích nebo pro vysávání kávových zrn, popcornu a jiných částic zapněte spínač na kartáči.

- Při vysávání na dlaždicích, dřevěných podlahách nebo jiných tvrdých površích spínač vypněte.

1. zap

2. vyp

Poznámka:
Po spuštění zařízení se automaticky rozsvítí světla před válcovým kartáčem, díky čemuž je používání pohodlnější.

Obr. E-7

Systém AquaCycle™ 2.0

Odstraňuje prach, nečistoty, rozlité tekutiny a odolné skvrny z tvrdých podlah čistou vodou.

Poznámka: Během provozu neodstraňujte nádržku na vodu.

Obr. E-8

Motorizovaný minikartáč

K vysávání nečistot, zvířecích chlupů a dalších odolných nečistot z pohovek, lůžkovin a jiných textilních povrchů.
Poznámka:
Nedoporučuje se vysávat choulostivé povrchy, jako je hedvábí.

Obr. E-9

Měkký oprašovací kartáč

Vhodný pro vysávání LCD displejů, klávesnic, stínítek, závěsů, žaluzií a jiných choulostivých povrchů.

Obr. E-10

Široký kombinovaný nástavec

Pro čištění záclon, klávesnic, stropů, pohovek, interiérů vozidel, konferenčních stolků atd.

Obr. E-11

Ohebná prodlužovací tyč

Stiskněte uvolňovací tlačítko k ohnutí tyče – umožní vám to vysávat pod nízkým nábytkem.

Obr. E-12

Nabíjecí základna

Lze použít k samočištění, sušení a nabíjení.

Poznámka:

Systém AquaCycle™ 2.0 nelze zavěšovat na úložný držák pro příslušenství.

Obr. E-13

Poznámka:

- Pokud se některá rotující část zasekne, může se vysavač automaticky vypnout. Odstraňte všechny zachycené cizí předměty a pokračujte v používání.
- Při přehřátí baterie se vysavač automaticky vypne. Počkejte, dokud se teplota baterie nevrátí do normálu, a pak ho opět začněte používat.

Péče a údržba

Tipy:

- Vždy používejte originální díly, abyste zachovali platnost záruky.
- Pokud dojde k ucpání filtru nebo hubice, vysavač přestane pracovat krátce po zapnutí. Vyčistěte trubici a obnovte její funkčnost.
- Před čištěním prachové nádobky se ujistěte, že je zástrčka odpojena, a nechte tlačítko napájení vysavače ve vypnuté poloze.
- Pokud vysavač delší dobu nepoužíváte, plně jej nabijte, odpojte napájecí kabel, vyjměte baterii a uložte jej na chladném a suchém místě mimo dosah přímého slunečního záření. Abyste zabránili nadměrnému vybití baterie, dobíjejte ji alespoň jednou za tři měsíce.

Čištění vysavače

Vysavač otřete měkkým suchým hadříkem.

Čištění nádobky na prach, předfiltru a cyklonového systému

1. Stiskněte tlačítko pro uvolnění prachové nádoby a vyjměte ji z vysavače.

Obr. F-1

2. Stiskněte tlačítko pro uvolnění spodního krytu prachové nádobky a vyprázdněte ji.

Obr. F-2

3. Nejprve vyjměte předfiltr a poté otáčením cyklónový systém vyjměte.

Obr. F-3

4. Opláchněte cyklónový systém, předfiltr a prachový zásobník, dokud se nevyčistí. Po umytí sušte na vzduchu nejméně 24 hodin.

Obr. F-4

Poznámka:

- V případě potřeby vyčistěte prachovou nádobku.
- Doporučujeme čistit cyklónový systém a předfiltr alespoň jednou za 3 až 4 měsíce.

Čištění filtru

1. Vyjměte prachový zásobník, jak znázorňuje obrázek.

Obr. F-5

2. Vyjměte filtr z vysavače jeho stažením směrem dolů, jak ukazuje obrázek.

Obr. F-6

3. Při oplachování filtru otáčejte filtrem o 360°. Několikrát na filtr lehce poklepejte, abyste odstranili veškeré nečistoty, které se v něm zachytily.

Obr. F-7

4. Filtr nechte schnout na vzduchu po dobu 24 hodin.

Obr. F-8

Poznámka:

- K promývání filtru používejte pouze čistou vodu.
- Nepoužívejte čisticí prostředky.
- Nepokoušejte se filtr čistit kartáčem nebo prstem.
- Filtr se doporučuje čistit jednou za 4 až 6 měsíců.

Čištění kartáče TangleCut™ na různé povrchy

1. Otočte zámkem proti směru hodinových ručiček až na doraz a poté vyjměte váleček z kartáče.

Obr. F-9

2. Otřete prach ze zářezu a průhledného krytu suchým hadříkem nebo papírovou utěrkou. Před použitím důkladně vysušte.

Poznámka:
V kartáči je zabudovaná čepel. Dbejte na to,

abyste se jí při čištění nedotýkali.

Obr. F-10

3. Pokud je kartáč znečištěný, oplachujte jej čistou vodou, dokud nebude čistý.

Obr. F-11

4. Poté postavte kartáč do svislé polohy na dobu nejméně 24 hodin, dokud zcela nevyschne.

Obr. F-12

Čištění systému AquaCycle™ 2.0: Zářez válce

1. Zatáhněte za rukojeť válcového kartáče a vyndejte ho ze slotu.

Obr. F-13

2. Otřete prach ze zářezu a průhledného krytu suchým hadříkem nebo papírovou utěrkou.

Obr. F-14

Čištění systému AquaCycle™ 2.0: Nádržka na použitou vodu

Poznámka: Doporučuje se čistit po každém použití.

1. Zatáhněte za rukojeť vodní nádržky směrem ven a nádržku vyndejte.

Obr. F-15

2. Zatažením za rukojeť krytu nádržky na použitou vodu odstraňte kryt a vzduchový filtr na výstupu.

Obr. F-16

3. Vylijte kal z nádržky na použitou vodu a vyčistěte koš filtru od pevného odpadu a nečistot. Poté promyjte čistou vodou připojovací trubici mezi nádržkou na použitou vodu a košem filtru.

Obr. F-17

4. Čistou vodou umyjte nádržku na použitou vodu a kryt (včetně sond a filtrů, jak vidíte na obrázku).

① Filtr

② Filtr

③ Sondy

Obr. F-18

5. Promyjte filtr čistou vodou, pak důkladně vyčistěte sondu, povrch a komoru filtru suchým hadříkem nebo papírovou utěrkou.

Obr. F-19

6. Pro opětovnou instalaci filtru zarovnejte instalační značku s drážkou.

Obr. F-20

7. Utřete povrch krytu nádržky na použitou vodu. Zarovnejte sponu krytu nádržky na použitou vodu s drážkou pro instalaci krytu a poté nainstalujte nádržku na použitou vodu.

Obr. F-21

Poznámka:

- Pokud přístroj delší dobu nepoužíváte, vyprázdněte a vysušte nádržku na čistou vodu a nádržku na použitou vodu.
- Systém AquaCycle™ 2.0 neotáčejte, aby nedocházelo k prosakování vody.

Čištění motorizovaného minikartáče

1. Pomocí mince podle obrázku otáčejte zámkem proti směru hodinových ručiček, dokud neuslyšíte cvaknutí. Po odemknutí motorizovaného minikartáče vyjměte válcový kartáč.

Obr. F-22

2. Opláchněte a vyčistěte válec kartáče. Postavte válcový kartáč do svislé polohy na dobře větraném místě na dobu nejméně 24 hodin, dokud zcela nevyschne.

Obr. F-23

3. Po vysušení válcového kartáče jej znovu namontujte opačným postupem než při demontáži.

Obr. F-24

Výměna akumulátoru

Vysavač obsahuje vyjímatelný dobíjecí lithium-iontový bateriový modul, který má omezený počet dobíjecích cyklů. Po delším používání se může stát, že se akumulátor přestane nabíjet. Pokud k tomu dojde, znamená to, že akumulátor je na konci životnosti a je třeba jej vyměnit.

1. Stiskněte tlačítko pro uvolnění akumulátoru a posunutím akumulátor vyjměte.
2. Nainstalujte nový akumulátor.

CZ

ČASTO KLADENÉ DOTAZY

Pokud vysavač nefunguje správně, podívejte se do níže uvedené tabulky.

Chyby	Možné příčiny	Řešení
Vysavač nefunguje.	Spotřebiči se vybila baterie nebo úroveň nabití baterie je nízká.	Vysavač plně nabijte a pokračujte v používání.
	Režim ochrany proti přehřátí spuštěný z důvodu ucpání.	Vyčistěte sací otvor nebo vzduchový kanál. Počkejte, až vysavač vychladne, a poté jej znovu aktivujte.
	Sací otvor nebo vzduchový kanál je ucpaný.	Odstraňte případné ucpání sacího otvoru nebo vzduchového kanálu.
Slabá sací síla.	Prachový zásobník je plný a/nebo je ucpaná sestava filtru.	Vyprázdněte prachový zásobník a/nebo vyčistěte sestavu filtru.
	Nástavec je zablokovaný.	Odstraňte případné ucpání nástavce.
Motor vydává zvláštní zvuky.	Hlavní sací otvor nebo prodlužovací tyč je zablokovaná.	Odstraňte případné ucpání hlavního sacího otvoru nebo prodlužovací tyče.
Při nabíjení se nerozsvítí indikátor baterie.	Vysavač není správně umístěn na nabíjecí základně.	Ujistěte se, že zařízení je správně umístěno na nabíjecí základně.
	Akumulátor je nabitý a automaticky se přepne do režimu spánku.	Vysavač pracuje normálně.
	Pokud problém přetrvává i po vyloučení obou výše uvedených možností, obraťte se na oddělení poprodejního servisu, aby provedlo údržbu.	
Příliš pomalé nabíjení.	Teplota baterie je příliš nízká nebo příliš vysoká.	Vyčkejte, dokud se teplota baterie nevrátí do normálu, a poté ji nabijte.
Kontrolky LED kartáče na různé povrchy nefungují.	Kontrolky LED jsou poškozené.	Obraťte se na poprodejní oddělení pro údržbu.
Ze systému AquaCycle™ 2.0 nevytéká žádná voda.	Výstup vody je ucpaný.	Vyjměte válec ze systému AquaCycle™ 2.0 a vyčistěte výstup vody nad zuby hřebene.
Nedostatečné nasávání vody	Hadice je ucpaná.	Vyjměte válec ze systému AquaCycle™ 2.0 a odstraňte všechny částice ucpávající trubici. Odstraňte nádržku na vodu a vyčistěte trubici na zadní části nádržky, abyste odstranili všechny překážky.

Chyby	Možné příčiny	Řešení
Upozornění nádržky na vodu	Skvrny a usazeniny na krytu nádržky na použitou vodu, na sondách nebo na povrchu filtru	Přečtěte si oddíl Péče a údržba - Čistění systému AquaCycle™ 2.0 Důkladně vyčistěte nádržku na použitou vodu, kryt nádržky na použitou vodu a koš filtru.
	Spojovací hadice ucpána někde mezi nádržkou na použitou vodu a košem filtru	
	Nadměrné množství vodní mlhy v komoře filtru	
	Pokud problém přetrvává i po provedení výše uvedených kroků, zkontaktujte náš zákaznický servis, aby zajistil opravu.	
Sušení neprobíhá správně	Možná bylo přerušeno proudění vzduchu na výstupu nebo na vstupu na nabíjecí základně.	Zkontrolujte, zda není ucpán výstup nebo vstup vzduchu a je-li to nutné, vyčistěte je.

Kontrolka stavu baterie

Stav	Možné příčiny	Řešení	
Po zapnutí vysavače se rozsvítí červená kontrolka.	Akumulátor je poškozený.	Obraťte se na poprodejní oddělení pro údržbu.	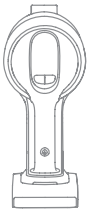
Při používání vysavače bliká indikátor bíle.	Vybitá baterie.	Baterii včas nabijte.	

CZ

Řešení problémů

Pokud vysavač nefunguje správně, zobrazí se na displeji chybová zpráva. Najděte řešení v tabulce řešení problémů.

Ikona chyby	Chybová zpráva	Řešení
	Vybitá baterie	Baterii včas nabijte.
	Baterie je vybitá	Baterii včas nabijte.
	Přehřátí baterie	Počkejte, dokud se teplota baterie nevrátí do normálu, a pak pokračujte v používání.
	Ucpaný vzduchový kanál	Zkontrolujte, zda není zablokován zásobník na prach, prodlužovací tyč nebo kartáč. Zkontrolujte, zda není filtr nebo předfiltr ucpaný nadměrným množstvím prachu.
	Zaseknutý rotační kartáč	Viz část [Čištění kartáče], kde je popsáno čištění nečistot a vlasů zamotaných do rotačního kartáče.
	Platnost filtru končí	Včas vyměňte filtr.
	Vyměňte filtr	Po výměně filtru proveďte výměnu filtru podle části [Nastavení].
	Čistá voda spotřebována	Včas znovu naplňte nádržku na čistou vodu.
	Plná nádržka na použitou vodu	Vyprázdněte nádržku na použitou vodu.
	Nádržka na použitou vodu není instalována nebo není instalována správně	Znovu nainstalujte nádržku na použitou vodu.
	Vyčistěte filtr	Pro vyčištění filtru si přečtěte oddíl Čištění systému AquaCycle™ 2.0
	Chyba	Obraťte se na poprodejní oddělení pro údržbu.

Specifikace

Vysavač			
Model	VZV37C	Jmenovitý výkon	855 W
Nabíjecí napětí	34 V ⎓	Jmenovité napětí	29,6 V ⎓
Doba nabíjení	cca 4 hodiny		
Kartáč TangleCut™ na různé povrchy		Systém AquaCycle™ 2.0	
Model	VMBN	Model	VFBCA
Jmenovitý výkon	40 W	Jmenovitý výkon	55 W
Jmenovité napětí	29,6 V ⎓	Jmenovité napětí	28,8 V ⎓
Motorizovaný minikartáč			
Model	VMMY		
Jmenovité napětí	24 V ⎓	Jmenovitý výkon	20 W
Nabíjecí základna			
Model	VFBCB	Jmenovitý příkon	130W-180 W
Jmenovitý příkon		220V-240 V~ 50/60 Hz	
Jmenovitý výkon		35 V ⎓ 0,9 A	
Dobíjecí lithium-iontový akumulátor			
Model	V2605-8S1P-BWA	Jmenovité napětí	29,6 V ⎓
Jmenovitá kapacita	3100 mAh	Jmenovitá kapacita	3200 mAh
Energie	91,76 Wh		

	Režim vypnutí (vysavač)	Pohotovostní režim (nabíjecí základna)	Pohotovostní režim (vysavač + nabíjecí základna)
Spotřeba energie	≤ 0,5 W		
Doba do přechodu do režimu	≤ 20 min		

Lithium-iontový akumulátor obsahuje látky nebezpečné pro životní prostředí.
Před likvidací vysavače nejprve vyjměte bateriový modul a poté jej zlikvidujte nebo recyklujte v souladu s místními zákony a předpisy země nebo oblasti, kde je vysavač používán.

Informace o odpadech z elektrických a elektronických zařízení (OEEZ)



Všechny výrobky označené tímto symbolem patří mezi odpadní elektrická a elektronická zařízení (OEEZ podle směrnice 2012/19/EU), které se nesmí míchat s netříděným domovním odpadem. Chraňte proto lidské zdraví a životní prostředí a odevzdejte svá vysloužilá zařízení na určeném sběrném místě pro recyklaci odpadních elektrických a elektronických zařízení, určeném státními nebo místními úřady. Správná likvidace a recyklace pomůže zabránit možným negativním důsledkům pro životní prostředí a lidské zdraví. Kontaktujte prosím montéra nebo místní úřady ohledně dalších informací o místech, stejně jako podmínkách takových sběrných bodů.

Bezpečnostné pokyny

Ak chcete zabrániť nehodám vrátane zásahu elektrickým prúdom alebo požiaru v dôsledku nesprávneho používania, pred použitím si dôkladne prečítajte túto príručku a uschovajte ju na použitie v budúcnosti.

Výstraha

- Tento výrobok môžu používať deti od 8 rokov a osoby s telesným, zmyslovým alebo duševným postihnutím, prípadne obmedzenými skúsenosťami alebo znalosťami, pod dozorom rodiča alebo opatrovníka, aby sa zaistila bezpečná prevádzka a zabránilo sa prípadnému riziku nebezpečenstva. Deti bez dozoru nesmú vykonávať čistenie ani údržbu.
- Toto zariadenie nie je určené na použitie osobami (vrátane detí) so zníženými fyzickými, zmyslovými alebo duševnými schopnosťami, alebo nedostatkom skúseností a znalostí, pokiaľ nie sú pre ne zabezpečené dohľad alebo poučenie týkajúce sa používania zariadenia osobou zodpovednou za ich bezpečnosť.
- Nad deťmi by sa mal zabezpečiť dohľad, aby sa zaistilo, že sa nebudú so zariadením hrať.
- Vysávač nie je hračka. S týmto produktom sa nesmú hrať a nesmú ho používať deti. Pri používaní vysávača v blízkosti detí dbajte na obozretnosť. Nedovoľte deťom vysávač čistiť ani vykonávať jeho údržbu bez dozoru rodiča alebo opatrovníka.
- Nepoužívajte vysávač v exteriéri ani na mokrých povrchoch. Vysávač používajte len na suchých povrchoch v interiéri. Nedotýkajte sa zástrčky ani žiadnej časti vysávača mokrými rukami.
- Aby sa znížilo riziko vzniku požiaru, výbuchu alebo zranenia, pred použitím sa uistite, že lítiová batéria a napájací adaptér nie sú poškodené. Ak je lítiová batéria alebo nabíjačka poškodená, vysávač nepoužívajte.
- Hlavice kefiek, batéria, predlžovacia tyč, kovový kolík konektora a vysávač sú elektricky vodivé a nemali by sa ponárať do vody ani inej kvapaliny. Po čistení vysušte všetky filtre.
- Ak chcete zabrániť zraneniu spôsobenému rotujúcimi súčasťami, pred čistením hlavíc kefiek vysávač vypnite. Hlavice kefiek, priehradka na prach aj filter musia byť pred použitím vysávača správne vložené.
- Vysávač nepoužívajte na zber horľavých alebo zápalných kvapalín, ako je napríklad benzín, ale tiež bielidiel, čpavku, čističov odtoku alebo iných kvapalín.
- Vysávač nepoužívajte na zber ostrých alebo tvrdých predmetov, ako sú sklo, klince, skrutky alebo mince, ktoré by mohli poškodiť zariadenie. Vysávač nepoužívajte na zber čiastočiek sadrokartónu, popola (napríklad z krbu), ale tiež dymiacich alebo horiacich predmetov, ako je napríklad uhlie, ohorky cigariet alebo zápalky.
- Pred použitím skontrolujte plochu určenú na čistenie. Ak chcete zabrániť zablokovaniu otvorov, odstráňte väčšie kusy papiera, papierové guľôčky, plastové utierky alebo ostré predmety (napríklad sklo, klince, skrutky, mince atď.) a všetky predmety väčšie ako otvory.
- Nepribližujte vlasy, voľné oblečenie, prsty ani iné časti tela k otvorom a pohyblivým súčastiam vysávača. Nesmerujte predlžovaciu tyč, trubicu ani nástroje na očí ani uší a nevkladajte si ich do úst.
- Nevkladajte žiadne predmety do otvorov vysávača. Nepoužívajte vysávač, ak je zablokovaný ktorýkoľvek otvor. Odstráňte prach, vlákna, vlasy alebo iné predmety, ktoré môžu obmedziť prúdenie vzduchu.

- Neopierajte vysávač o stoličku, stôl ani iný nestabilný predmet, pretože by to mohlo spôsobiť poškodenie zariadenia alebo zranenie osôb. Ak sa vysávač poškodí v dôsledku prevrátenia alebo má inú poruchu, kontaktujte naše autorizované servisné oddelenie. Nikdy sa nepokúšajte zariadenie sami rozoberať.
- Všetky pokyny na nabíjanie batérie v príručke sa musia prísne dodržiavať. Nesprávne nabíjanie batérie mimo určeného rozsahu teploty by mohlo poškodiť batériu.
- Používajte len príslušenstvo a náhradné diely odporúčané výrobcom.
- Pri čistení schodov pomocou vysávača buďte mimoriadne opatrní.
- Ak sa vysávač dlhší čas nepoužíva a pred vykonávaním akejkoľvek údržby alebo opráv sa uistite, že je odpojený.
- Tento produkt neinštalujte, nenabíjajte a nepoužívajte v exteriéri, v kúpeľni ani v blízkosti bazéna.
- Varovanie pred nebezpečenstvom požiaru: Neaplikujte žiadny typ voňavky na filter vysávača. Tieto typy produktov sú známe tým, že obsahujú horľavé chemické látky, ktoré môžu spôsobiť, že vysávač sa vznieti.
- Používajte iba originálnu nabíjaciu základňu (model VFBCB). V opačnom prípade môže dôjsť k vznieteniu lítium-iónovej batérie.
- VÝSTRAHA: Na účely nabíjania batérie používajte len odpojiteľnú napájaciu jednotku dodanú s týmto spotrebičom.
- Používajte len schválený typ batérie (model V2605-8S1P-BWA). V opačnom prípade môže dôjsť k vznieteniu lítium-iónovej batérie.
- V prípade uvoľnenia materiálu batérie musia všetky osoby miesto opustiť, kým batérie nevychladnú a nerozptýlia sa výpary.
- Zabezpečte čo najlepšie vetranie, aby sa odstránili nebezpečné plyny, a zabráňte ich kontaktu s pokožkou a očami a vdýchnutiu výparov.
- Odstráňte rozliatu tekutinu pomocou absorbentu a odpad spáľte.
- Zariadenie nepoužívajte ani neskladujte v extrémne horúcom alebo chladnom prostredí (teploty nižšie ako 0 °C /32 °F alebo vyššie ako 40 °C /104 °F). Akumulátorový vysávač nabíjajte pri teplote viac ako 0 °C /32 °F a menej ako 40 °C /104 °F.
- Tento výrobok je určený len na domáce použitie.
- Napájacie kontakty sa nesmú skratovať.
- Nabíjacia základňa dosiahne maximálnu spotrebu energie počas prvých 10 minút cyklu sušenia, pričom sa vysávač súčasne nabíja.


Prečítajte si návod na obsluhu


Odpojiteľná napájacia jednotka


Len na použitie vo vnútorných priestoroch


Vložka miniatúrnej poistky s časovým oneskorením nasávania vody motorizovanej čistiacej hlavy



kde T3,15A je označenie časovo-prúdovej charakteristiky

Spoločnosť Dreame Trading (Tianjin) Co., Ltd. týmto vyhlasuje, že toto zariadenie je v súlade s platnými smernicami a európskymi normami a ich zmenami a doplneniami. Úplné znenie EÚ vyhlásenia o zhode je k dispozícii na tejto internetovej adrese: https://global.dreametech.com

Podrobnú elektronickú príručku nájdete na adrese https://global.dreametech.com/pages/user-manuals-and-faqs

Prehľad výrobku

Príslušenstvo

1. Viacúčelová kefa TangleCut™
2. AquaCycle™ 2.0
3. Motorizovaná miniatúrna kefka
4. Jemná kefka na prach
5. Široký kombinovaný nástroj
6. Nabíjacia základňa
7. Ohybná predlžovacia tyč

Obr. A

Poznámka: Obrázky v tomto návode slúžia len na orientáciu. Skutočný výrobok sa môže líšiť.

Názvy komponentov

Teleso vysávača

1. Nádoba na prach
2. Tlačidlo uvoľnenia nádoby na prach
3. Tlačidlo uvoľnenia dolného krytu nádoby na prach
4. Tlačidlo uvoľnenia akumulátora
5. Obrazovka displeja
6. Tlačidlo pohotovostného režimu
7. Prepínač stupňa nasávania
8. Antistatický kontakt
9. Indikátor stavu batérie

Obr. B-1

AquaCycle™ 2.0

1. Uvoľňovacie tlačidlo AquaCycle™ 2.0
2. Valček s kefkami
3. Rukoväť zásobníka na vodu
4. Rukoväť valčeka kefy
5. Filter
6. Rukoväť krytu nádrže na použitú vodu
7. Prívod vody
8. Kryt nádrže na použitú vodu
9. Filtračný kôš
10. Minimálna hladina vody
11. Nádrž na použitú vodu

Obr. B-2

Nabíjacia základňa

1. Tlačidlo samočistenia

- Svieti modrou farbou: Zapnuté
- Prerušovaná modrá: Prebieha samočistenie

2. Výstup vzduchového sušenia
3. Držiak na uloženie príslušenstva
4. Montážna svorka
5. Napájací kábel

Obr. B-3

Inštalácia

Inštalácia príslušenstva

Poznámka:
Príslušenstvo inštalujte podľa príslušných potrieb čistenia.

Obr. C-1

Inštalácia zariadenia AquaCycle™ 2.0

1. Potiahnutím rukoväte zásobníka na vodu smerom von vyberte zásobník.
2. Vyberte zátku nádrže na čistú vodu, naplňte nádrž čistou vodou a zátku pevne umiestnite späť na nádrž.
3. Nainštalujte späť nádrž na vodu a pripojte zariadenie AquaCycle™ 2.0 s predlžovacou tyčou.

Poznámka:
Vysávač môže vysávať vodu len vtedy, keď je pripojené zariadenie AquaCycle™ 2.0.

Obr. C-2

SK

Nabíjanie

Pred prvým použitím vysávač úplne nabite.

1. Nabíjaciu základňu položte na rovný povrch k stene a pripojte ju k zdroju napájania. Keď sa nabíjacia základňa zapne, tlačidlo samočistenia sa rozsvieti namodro.
2. Po pripojení zariadenia AquaCycle™ 2.0 položte zariadenie na nabíjaciu základňu. Zarovnajte predlžovaciu tyč s montážnou svorkou na nabíjacej základni a jemne zatlačte v zobrazenom smere, až kým nebudete počuť cvaknutie.
3. Číslo na displeji predstavuje počas nabíjania aktuálnu úroveň nabitia batérie v percentách. Keď číslo dosiahne hodnotu 100, batéria je úplne nabitá. Ak chcete zariadenie vybrať z nabíjacej základne, znova jemne zatlačte dopredu.

Poznámka:

- Pred inštaláciou má byť montážna spona otvorená.
- Vysávač sa počas nabíjania nedá použiť.
- Po úplnom nabití indikátor stavu batérie po 5 minútach zhasne a vysávač prejde do úsporného režimu.
- Potrvá to približne 4 hodiny. Dlhšie vysávanie v režime Turbo spôsobí, že batéria sa zahreje, v dôsledku čoho sa čas nabíjania predĺži. Pred nabíjaním počkajte na aspoň 30 minút, kým vysávač nevychladne.

Obr. D-1

Zobrazenie stavu batérie

1. Indikátor stavu batérie

☼ Bliká bielou farbou

○ Svieti bielou farbou

● Nesvieti

Nabíjanie

○ Úplne nabitá batéria

☼ Nabíjanie

● Pohotovostný režim

Obr. D-2

Návod na použite

Obrazovka displeja

Vysávanie

1. Indikátor množstva pevných častíc
2. Druhy pevných častíc

   > 10 µm (napr. peľ)
   > 50 µm (napr. vlas)
   > 200 µm (napr. prach)
   > 500 µm (napr. roztoče)
3. Intenzita nasávania

   Auto – automatický režim
   Eco – úsporný režim
   Turbo
4. Prepínač stupňa nasávania

   Stlačením tlačidla prepnete režimy medzi auto, eco a turbo.
5. Percento úrovne nabitia batérie

   Keď sa na obrazovke displeja zobrazí „LO“, znamená to, že úroveň nabitia batérie je nižšia ako 10 %.
6. Indikátor úrovne znečistenia

   Farba sa mení podľa množstva nasatého prachu v reálnom čase (len v automatickom režime).
7. Tlačidlo pohotovostného režimu

   Krátkym stlačením zapnete/vypnete napájanie.

Obr. E-1

Mokré čistenie

1. Režim mokrého čistenia

   Štandardný režim

   Režim sania
2. Tlačidlo režimu

Keď je pripojené zariadenie AquaCycle™ 2.0, stlačením tlačidla prepínate medzi štandardným a sacím režimom.

3. Tlačidlo pohotovostného režimu

   Krátkym stlačením spustíte/zastavíte mokré čistenie.

Obr. E-2

Nabíjanie a samočistenie

1. Indikátor priebehu nabíjania a samočistenia
2. Percento progresu
3. Ikona stavu

   Nabíjanie

   Samočistenie

   Sušenie

Obr. E-3

Nastavenia

V pohotovostnom stave, stlačením a podržaním prepínača úrovne sania na 1,5 sekundy prejdite do rozhrania nastavenia. Krátkym stlačením zvoľte možnosť a stlačením a podržaním na 1,5 sekundy potvrďte.

Resetovanie filtra

Stlačením a podržaním tlačidla po dobu 1,5 sekundy vyberte možnosť resetovania filtra a filter automaticky dokončí reset.

Nastavenie jazyka

Stlačením a podržaním tlačidla na 1,5 sekundy otvoríte zoznam dostupných jazykov, potom krátkym stlačením tlačidla prechádzajte jazykmi a vyberte požadovaný jazyk. Stlačením a podržaním tlačidla na 1,5 sekundy použijete zvolený jazyk.

Ukončiť

Stlačte tlačidlo pohotovostného režimu , keď sa zobrazuje rozhranie nastavenia, aby ste sa vrátili priamo do hlavného rozhrania, alebo zvoľte a stlačením a podržaním na 1,5 sekundy sa vráťte do hlavného rozhrania.

Obr. E-4

Poznámka:

- Ak sa v priebehu viac ako 15 sekúnd nevykoná žiadny úkon, obrazovka sa vypne a po opätovnom rozsvietení sa vráti do hlavného rozhrania.
- Ak vysávač nepracuje správne, na obrazovke displeja sa zobrazí chybové hlásenie. Riešenie nájdete v tabuľke riešenia problémov.

Začiatok čistenia

Stlačením tlačidla spustite prevádzku.

Po dokončení vysávania sa po stlačení tlačidla zobrazí na obrazovke množstvo povysávaných pevných častíc rôzneho pôvodu.

Stlačením tlačidla môžete prepínať medzi úrovňami auto – automatický režim, eco – úsporný režim a turbo, pričom sa na obrazovke zobrazí zodpovedajúca ikona.

Poznámka:

- Keď sa zastaví činnosť niektorého režimu vysávania, vysávač sa v rámci predvoleného nastavenia po opätovnom spustení vráti do automatického režimu. Predvolené nastavenie z výroby je automatický režim.
- Sací výkon a farba indikátora stupňa znečistenia sa budú meniť podľa množstva pevných častíc v reálnom čase len pri činnosti v automatickom režime.

Obr. E-5

Spustenie mokrého čistenia

Po pripojení zariadenia AquaCycle™ 2.0 stlačením spustíte mokré čistenie.

Stláčaním tlačidla prepínate medzi štandardným a sacím režimom.

Poznámka:

- V štandardnom režime svietia všetky ikony ventilátora svetlomodrou farbou. V sacom režime svietia tmavomodrou farbou.
- Keď sa zastaví činnosť niektorého režimu mokrého čistenia, vysávač sa v rámci predvoleného nastavenia po opätovnom spustení vráti do štandardného režimu. Predvolené nastavenie z výroby je štandardný režim.
- Počas prevádzky sa na displeji zobrazuje zostávajúca úroveň nabitia batérie.

Spustiť samočistenie

Zariadenie položte na nabíjaciu základňu a stlačením tlačidla samočistenia spustíte/zastavíte čistenie valčeka kefy. Po dokončení samočistenia zariadenie automaticky prepne do režimu sušenia.

Poznámka:

- Funkciu samočistenia nie je možné aktivovať, ak je úroveň nabitia batérie nižšia ako 25 %, ak je hladina vody v nádržke na čistú vodu nižšia ako minimálna úroveň alebo ak je nádrž na vodu plná. Zariadenie úplne nabite, naplňte zásobník čistou vodou alebo použitú vodu vylejte z nádrže.

Obr. E-6

Používanie jednotlivých častí príslušenstva

Viacúčelová kefa TangleCut™

– Pri vysávaní na detských hracích podložkách, kobercoch alebo pri vysávaní kávových zŕn, popcornu alebo granúl zapnite spínač na kefke.

– Pri vysávaní dlaždíc, drevených podláh alebo iných tvrdých povrchov vypnite spínač.

1. zapnutie
2. vypnutie

Poznámka:

Po spustení spotrebiča sa automaticky rozsvietia svetlá v prednej časti valčeka s kefkami, čo je pri používaní praktické.

Obr. E-7

AquaCycle™ 2.0

Odstraňuje prach, nečistoty, smetie a odolné škvrny z tvrdých podláh pomocou čistej vody.

Poznámka: Počas prevádzky zásobník na vodu neodoberajte.

Obr. E-8

Motorizovaná miniatúrna kefka

Je určená na vysávanie špiny, chlpov domácich zvierat a ďalších odolných nečistôt z pohoviek, lôžkovín a iných látkových povrchov.

Poznámka:
Neodporúča sa na vysávanie na jemných povrchoch, ako je napríklad hodváb.

Obr. E-9

Jemná kefka na prach

Vhodná na vysávanie LCD obrazoviek, klávesníc, tienidiel lámp, záclon, žalúzií a ďalších povrchov krehkých predmetov.

Obr. E-10

Široký kombinovaný nástroj

Na vysávanie záclon, klávesníc, stropov, pohoviek, interiéru vozidiel, konferenčných stolíkov atď.

Obr. E-11

Ohybná predlžovacia tyč

Stlačením uvoľňovacieho tlačidla tyč ohnete, čo umožní čistenie pod nízko položeným nábytkom.

Obr. E-12

Nabíjacia základňa

Môže sa používať na samočistenie, sušenie a nabíjanie.

Poznámka:

Zariadenie AquaCycle™ 2.0 nemožno zavesiť na držiak na odkladanie príslušenstva.

Obr. E-13

Poznámka:

- Ak sa ľubovoľná otočná súčasť zasekne, vysávač sa môže automaticky vypnúť. Odstráňte akékoľvek zachytené predmety a potom pokračujte v používaní.
- Keď sa prehreje batéria, vysávač sa automaticky vypne. Počkajte, kým sa neobnoví normálna teplota batérie a potom pokračujte v používaní.

Starostlivosť a údržba

Rady:

- Vždy používajte originálne súčasti, aby záruka nestratila platnosť.
- Ak dôjde k upchatiu filtra alebo nadstavca, vysávač krátko po zapnutí prestane pracovať. Odstráňte upchatie rúry, aby sa obnovila funkčnosť.
- Pred čistením nádoby na prach sa uistite, že je napájacia zástrčka odpojená od elektrickej zásuvky a hlavný vypínač vysávača ponechajte vo vypnutej polohe.
- Ak sa vysávač dlhší čas nepoužíva, úplne ho nabite, odpojte napájací kábel od elektrickej zásuvky, odstráňte batériu a uložte ho na chladnom mieste s nízkou vlhkosťou mimo dosahu priameho slnečného žiarenia. Ak chcete zabrániť nadmernému vybitiu batérie, nabíjajte ju minimálne raz za tri mesiace.

Čistenie vysávača

Vysávač utrite mäkkou suchou handričkou.

Čistenie nádoby na prach, predradeného filtra a cyklónovej zostavy

1. Stlačte tlačidlo uvoľnenia nádoby na prach a odstráňte ju z vysávača.

Obr. F-1

2. Stlačte tlačidlo uvoľnenia dolného krytu nádoby na prach a potom vyprázdnite obsah.

Obr. F-2

3. Najprv odstráňte predradený filter a potom otočením cyklónového systému ho nadvihnite a vyberte.

Obr. F-3

4. Opláchnite dočista cyklónovú zostavu, predradený filter a nádobu na prach. Po umytí ich nechajte vyschnúť na vzduchu minimálne 24 hodín.

Obr. F-4

Poznámka:

- Podľa potreby vyčistite nádobu na prach.
- Cyklónový systém a predradený filter sa odporúča čistiť minimálne raz za 3 až 4 mesiace.

Čistenie filtra

1. Vyberte nádobu na prach podľa znázornenia na obrázku.

Obr. F-5

2. Z vysávača vyberte filter potiahnutím nadol v smere znázornenom na obrázku.

Obr. F-6

3. Filter opláchnite pri jeho otáčaní o 360°. Niekoľkonásobným poklepaním filtra odstráňte akékoľvek zachytené nečistoty.

Obr. F-7

4. Filter nechajte schnúť na vzduchu 24 hodín.

Obr. F-8

Poznámka:

- Filter umývajte len čistou vodou.
- Nepoužívajte čistiaci prostriedok.
- Filter sa nepokúšajte čistiť kefkou ani prstom.
- Filter sa odporúča čistiť každých 4 až 6 mesiacov.

Čistenie viacúčelovej kefy TangleCut™

1. Zámok otáčajte proti smeru hodinových ručičiek až na doraz a potom vyberte valček z valčekovej kefky.

Obr. F-9

2. Suchou handričkou alebo papierovou utierkou utrite prach zo zárezu a priehľadného krytu. Pred použitím dôkladne vysušte.

Poznámka:
V kefke je zabudovaná čepeľ, preto pri čistení dávajte pozor, aby ste sa jej nedotkli.

Obr. F-10

3. Keď je valček s kefkami znečistený, dočista ho opláchnite čistou vodou.

Obr. F-11

4. Potom valček s kefkami postavte do vzpriamenej polohy aspoň na 24 hodín tak, aby úplne vyschol.

Obr. F-12

Čistenie zariadenia AquaCycle™ 2.0: Rolovací zárez

1. Potiahnutím rukoväte valčeka kefy vyberte valček zo štrbiny.

Obr. F-13

2. Suchou handričkou alebo papierovou utierkou utrite prach zo zárezu a priehľadného krytu.

Obr. F-14

Čistenie zariadenia AquaCycle™ 2.0: Nádrž na použitú vodu

Poznámka: Odporúča sa ju čistiť po každom použití.

1. Potiahnutím rukoväte zásobníka na vodu smerom von vyberte zásobník.

Obr. F-15

2. Potiahnutím rukoväte krytu nádrže na použitú vodu odstráňte kryt a vzduchový výstupný filter.

Obr. F-16

3. Vylejte odpadovú vodu do nádrže na použitú vodu a vyčistite pevný odpad a nečistoty z filtračného koša. Potom prepláchnite spojovaciu hadičku medzi nádržou na použitú vodu a filtračným košom čistou vodou.

Obr. F-17

4. Opláchnite nádrž na použitú vodu a kryt (takisto sondy a filtre zobrazené na obrázku) čistou vodou.

① Filter

② Filter

③ Sondy

Obr. F-18

5. Filter opláchnite čistou vodou a potom dôkladne osušte sondu, povrch a komoru filtra suchou handričkou alebo papierovou utierkou.

Obr. F-19

6. Zarovnajte inštalačnú značku so štrbinou a filter znova nainštalujte.

Obr. F-20

7. Utrite povrch krytu nádrže na použitú vodu. Vyrovnajte sponu krytu nádrže na použitú vodu so štrbinou, nasaďte kryt a potom nainštalujte nádrž na použitú vodu.

Obr. F-21

Poznámka:

- Ak sa zariadenie dlhší čas nepoužíva, vyprázdnite a vysušte nádrž na čistú a použitú vodu.
- Zariadenie AquaCycle™ 2.0 neprevracajte, aby ste nespôsobili presakovanie vody.

Čistenie motorizovanej miniatúrnej kefky

1. Podľa obrázka pomocou mince otáčajte zámok proti smeru hodinových ručičiek, kým sa neozve cvaknutie. Po odomknutí motorizovanej miniatúrnej kefky odstráňte valček s kefkami.

Obr. F-22

2. Opláchnite a vyčistite valček s kefkami. Postavte valček s kefkami do vzpriamenej polohy na dobre vetranom mieste minimálne na 24 hodín, aby úplne vyschol.

Obr. F-23

3. Po vyschnutí valčeka s kefkami ho vložte späť vykonaním krokov demontáže v opačnom poradí.

Obr. F-24

Výmena batérie

Vysávač obsahuje vymeniteľnú nabíjateľnú lítium-iónovú batériu, ktorá má obmedzený počet nabíjacích cyklov. Po dlhšom používaní sa batéria už nemusí dať nabiť. Ak sa to stane, znamená to, že batéria dosiahla koniec životnosti a je nutné ju vymeniť.

1. Stlačte tlačidlo uvoľnenia batérie a vysunutím batériu vytiahnite.
2. Vložte novú batériu.

SK

Časté otázky

Ak vysávač nepracuje správne, informácie nájdete v tabuľke nižšie.

Chyby	Možné príčiny	Riešenia
Vysávač nefunguje.	Batéria je vybitá alebo nie je dostatočne nabitá.	Vysávač úplne nabite a potom pokračujte v používaní.
	Spustil sa režim ochrany pred prehriatím v dôsledku zablokovania.	Vyčistite sací otvor alebo vzduchový kanál. Počkajte, kým vysávač nevychladne, a potom ho aktivujte znova.
	Je zablokovaný sací otvor alebo vzduchový kanál.	Odstráňte všetky prekážky zo sacieho otvoru alebo vzduchového kanála.
Nízky nasávací výkon.	Nádoba na prach je plná a/alebo je upchatá zostava filtra.	Vyprázdnite nádobu na prach a/alebo vyčistite zostavu filtra.
	Je zablokovaný nadstavec.	Odstráňte všetky prekážky v nadstavci.
Z motora sa ozýva nezvyčajný hluk.	Je zablokovaný hlavný nasávací otvor alebo predlžovacia tyč.	Odstráňte všetky prekážky v hlavnom nasávacom otvore alebo predlžovacej tyči.
Pri nabíjaní nesvieti indikátor batérie.	Vysávač nie je správne umiestnený na nabíjacej základni.	Uistite sa, že je spotrebič správne umiestnený na nabíjacej základni.
	Batéria je nabitá a automaticky sa prepne do režimu spánku.	Vysávač funguje normálne.
	Ak po vylúčení dvoch možností uvedených vyššie problém pretrváva, požiadajte o vykonanie údržby oddelenie popredajného servisu.	
Nabíjanie je príliš pomalé.	Teplota batérie je príliš nízka alebo príliš vysoká.	Počkajte, kým sa teplota batérie nevráti do normálneho stavu a potom vykonajte nabitie.
LED svetlá viacúčelovej kefy nefungujú.	LED svetlá sú poškodené.	Požiadajte o vykonanie údržby oddelenie popredajného servisu.
Z AquaCycle™ 2.0 nevyteká voda.	Odtok vody je zablokovaný.	Vyberte valček z AquaCycle™ 2.0 a vyčistite výpust vody nad zubami hrebeňa.
Slabý výkon sania vody	Trubica je upchatá.	Vyberte valček zo zariadenia AquaCycle™ 2.0 a odstráňte všetky prekážky vo vnútri trubice. Vyberte nádržku na vodu, vyčistite hadičku na zadnej strane nádržky a odstráňte všetky prekážky.

Chyby	Možné príčiny	Riešenia
Upozornenie nádrže na vodu	Škvrny alebo zvyšky nečistôt na kryte zásobníka použitej vody, sondách alebo povrchu filtra	Pozrite si časť starostlivosť a údržba – časť Čistenie zariadenia AquaCycle™ 2.0. Dôkladne vyčistite nádrž na použitú vodu, kryt nádrže na použitú vodu a filter.
	Upchatie spojovacej trubice medzi nádržou na použitú vodu a filtračným košom	
	Prílišná vlhkosť vo vnútri filtračnej komory	
	Ak problém pretrváva aj po vykonaní vyššie uvedených krokov, obráťte sa na náš zákaznícky servis a požiadajte o opravu.	
Slabý výkon sušenia	Výstup alebo vstup vzduchu na nabíjacej základni môže byť upchatý.	Skontrolujte, či nie sú upchané vzduchové otvory a prívod vzduchu a v prípade potreby ich vyčistite.

Indikátor stavu batérie

Stav	Možné príčiny	Riešenia	
Po zapnutí vysávača sa rozsvieti červený indikátor.	Je poškodená batéria.	Požiadajte o vykonanie údržby oddelenie popredajného servisu.	
Počas používania vysávača bliká indikátor.	Úplne vybitá batéria.	Zavčasu ju nabite.	

SK

Riešenie problémov

Ak vysávač nepracuje správne, na obrazovke displeja sa zobrazí chybové hlásenie.
Riešenie nájdete v tabuľke riešenia problémov.

Ikona chyby	Chybové hlásenie	Riešenia
	Takmer vybitá batéria	Zavčasu ju nabite.
	Batéria je vybitá	Zavčasu ju nabite.
	Prehrievanie batérie	Počkajte, kým sa teplota batérie nevráti do normálneho stavu a potom pokračujte v používaní.
	Zablokovanie vzduchového kanála	Skontrolujte, či nie je upchatá nádoba na prach, predlžovacia tyč alebo kefka. Skontrolujte, či predradený filter alebo filter nie sú upchaté veľkým množstvom prachu.
	Valček s kefkami je zaseknutý	Podľa pokynov v časti [Čistenie kefky] odstráňte nečistoty a vlasy namotané na valčeku s kefkami.
	Blíži sa koniec životnosti filtra	Filter včas vymeňte.
	Vymeňte filter	Po výmene filtra resetujte filter podľa pokynov v časti [Nastavenia].
	Spotrebovaná čistá voda	Včas doplňte nádrž na čistú vodu.
	Plná nádrž na použitú vodu	Vyprázdnite nádrž na použitú vodu.
	Nádrž na použitú vodu nie je nainštalovaná alebo je nesprávne nainštalovaná	Znovu nainštalujte nádrž na použitú vodu.
	Vyčistite filter	Pozrite si časť [Čistenie filtra zariadenia AquaCycle™ 2.0], kde nájdete informácie o čistení filtra.
	Chyba	Požiadajte o vykonanie údržby oddelenie popredajného servisu.

Technické údaje

Vysávač			
Model	VZV37C	Menovitý výkon	855 W
Nabíjacie napätie	34 V ⎓	Menovité napätie	29,6 V ⎓
Čas nabíjania	približne 4 hodiny		
Viacúčelová kefa TangleCut™		AquaCycle™ 2.0	
Model	VMBN	Model	VFBCA
Menovitý výkon	40 W	Menovitý výkon	55 W
Menovité napätie	29,6 V ⎓	Menovité napätie	28,8 V ⎓
Motorizovaná miniatúrna kefka			
Model	VMMY		
Menovité napätie	24 V ⎓	Menovitý výkon	20 W
Nabíjacia základňa			
Model	VFBCB	Menovitý príkon	130 W-180 W
Menovitý vstup		220 V – 240 V~ 50/60 Hz	
Menovitý výstupný výkon		35 V ⎓ 0,9 A	
Nabíjateľná lítium-iónová batéria			
Model	V2605-8S1P-BWA	Nominálne napätie	29,6 V ⎓
Menovitá kapacita	3100 mAh	Nominálna kapacita	3200 mAh
Energia	91,76 Wh		

	Stav vypnutia (vysávač)	Pohotovostný režim (nabíjacia základňa)	Pohotovostný režim (vysávač + nabíjacia základňa)
Spotreba energie	≤ 0,5 W		
Doba do prechodu do daného stavu	≤ 20 min		

Lítium-iónový akumulátor obsahuje látky, ktoré sú nebezpečné pre životné prostredie. Pred likvidáciou vysávača vyberte batériu a potom ju zlikvidujte alebo recyklujte v súlade s miestnymi zákonmi a nariadeniami krajiny alebo oblasti, v ktorej sa používa.

Informácie o OEEZ



Všetky výrobky s týmto symbolom sa považujú za odpad z elektrických a elektronických zariadení (OEEZ podľa smernice 2012/19/EÚ), ktorý sa nesmie miešať s netriedeným domovým odpadom. Preto chráňte ľudské zdravie a životné prostredie odovzdaním odpadového zariadenia určenému zbernému miestu na recykláciu odpadových elektrických a elektronických zariadení, ktoré sú na túto činnosť oprávnené štátom alebo miestnymi orgánmi. Správna likvidácia recyklácia pomôže predchádzať potenciálnym negatívnym dôsledkom na životné prostredie a ľudské zdravie. Ak chcete získať ďalšie informácie o mieste a o podmienkach týchto zberných miest, obráťte sa na pracovníka montáže alebo na miestne orgány.

Instrucțiuni privind siguranța

Pentru a preveni accidentele, inclusiv electrocutarea sau incendiile cauzate de utilizarea necorespunzătoare, citiți cu atenție acest manual înainte de utilizare și păstrați-l pentru consultare ulterioară.

Avertisment

- Acest produs poate fi utilizat de copii cu vârsta de peste 8 ani și de persoane cu deficiențe fizice, senzoriale, intelectuale sau cu experiență sau cunoștințe limitate, sub supravegherea unui părinte sau tutore, pentru a asigura funcționarea în siguranță și pentru a evita orice risc de accidente. Curățarea și întreținerea nu trebuie efectuate de către copii fără a fi supravegheați.
- Acest aparat nu este destinat utilizării de către persoane (inclusiv copii) cu capacități fizice, senzoriale sau mentale reduse sau cu lipsă de experiență și cunoștințe, cu excepția cazului în care acestea au fost supravegheate sau instruite cu privire la utilizarea aparatului de către o persoană responsabilă pentru siguranța lor.
- Copiii trebuie supravegheați pentru a se asigura că nu se joacă cu aparatul.
- Aspiratorul nu este o jucărie. Copiii nu trebuie să se joace sau să utilizeze acest aparat. Vă rugăm să aveți grijă când utilizați aspiratorul în apropierea copiilor. Nu permiteți copiilor să curețe sau să întrețină aspiratorul fără supravegherea unui părinte sau tutore.
- Nu utilizați aspiratorul în aer liber sau pe suprafețe umede. Utilizați aspiratorul numai pe suprafețe interioare uscate. Nu atingeți ștecherul sau orice piesă a aspiratorului cu mâinile umede.
- Pentru a reduce riscul de incendiu, explozie sau rănire, verificați dacă bateria de litiu și adaptorul de încărcare nu sunt deteriorate înainte de utilizare. Nu utilizați aspiratorul dacă bateria cu litiu sau încărcătorul sunt deteriorate.
- Capetele cu perie, bateria, tubul telescopic, pinul metalic de conectare și aspiratorul sunt conductoare de electricitate și nu trebuie scufundate în apă sau alte lichide. Asigurați-vă că toate filtrele sunt uscate după curățare.
- Pentru a preveni rănirea cauzată de piesele care se rotesc, opriți aspiratorul înainte de a curăța capetele cu perie. Capetele cu perie, compartimentul pentru praf și filtrul trebuie să fie instalate corect înainte de utilizarea aspiratorului.
- Nu utilizați aspiratorul pentru a aspira lichide inflamabile sau combustibile, cum ar fi benzină, înălbitor, amoniac, produse de curățare a canalizării sau alte lichide.
- Nu utilizați aspiratorul pentru a aspira obiecte ascuțite sau dure, cum ar fi sticlă, cuie, șuruburi sau monede, care pot deteriora echipamentul. Nu utilizați aspiratorul pentru a aspira particule de gips-carton, cenușă sau materiale care fumegă sau ard, cum ar fi cărbune, mucuri de țigară sau chibrituri.
- Verificați zona care urmează să fie curățată înainte de utilizare. Pentru a preveni blocarea orificiilor, îndepărtați hârtia mai mare, ghemotoacele de hârtie, foliile de plastic sau obiectele ascuțite (cum ar fi sticlă, cuie, șuruburi, monede etc.) și orice obiect care este mai mare decât orificiile.
- Păstrați părul, hainele largi, degetele și alte părți ale corpului departe de orificiile aspiratorului și de piesele mobile. Nu îndreptați brațul telescopic, tubul de aspirare sau accesoriile către ochi sau urechi și nu le introduceți în gură.
- Evitați să blocați deschiderile aspiratorului cu obiecte. Nu utilizați aspiratorul atunci când o deschidere este blocată. Păstrați aspiratorul curat, fără praf, scame, păr sau alte obiecte care pot reduce fluxul de aer.
- Nu sprijiniți aspiratorul de un scaun, masă sau altă suprafață instabilă, deoarece acest lucru poate provoca deteriorarea echipamentului sau rănirea persoanelor. Dacă

aspiratorul este deteriorat în urma unei lovituri sau funcționează defectuos, contactați departamentul nostru de service autorizat. Nu încercați niciodată să demontați singur aparatul.

- Toate instrucțiunile din manualul de reîncărcare a bateriei trebuie respectate cu strictețe. Încărcarea bateriei în afara intervalului de temperatură specificat poate deteriora bateria.
- Utilizați numai accesorii și piese de schimb recomandate de producător.
- Fiți foarte atenți atunci când utilizați aspiratorul pentru a curăța scările.
- Asigurați-vă că aspiratorul este deconectat de la priză atunci când nu este utilizat pentru perioade lungi de timp, precum și înainte de a efectua orice operațiuni de întreținere sau reparații.
- Nu instalați, încărcați sau utilizați acest produs în aer liber, în băi sau în apropierea unei piscine.
- Avertisment privind riscul de incendiu: Nu aplicați niciun tip de parfum pe filtrul aspiratorului. Aceste tipuri de produse conțin substanțe chimice inflamabile care pot provoca aprinderea aspiratorului.
- Utilizați numai baza de încărcare originală (model VFBCB). În caz contrar, bateria cu litiu-ion se poate aprinde.
- AVERTISMENT: Pentru a reîncărca bateria, utilizați numai unitatea detașabilă de încărcare furnizată împreună cu acest aparat.
- Utilizați numai tipul de baterie aprobat (Model V2605-8S1P-BWA). În caz contrar, bateria cu litiu-ion se poate aprinde.
- Dacă bateria prezintă scurgeri, îndepărtați personalul din zonă până când bateria se răcește și fumul se disipă.
- Asigurați o ventilație maximă pentru a elimina gazele periculoase și evitați contactul cu pielea și ochii sau inhalarea vaporilor.
- Îndepărtați lichidul vărsat cu un material absorbant și incinerați deșeurile.
- Nu utilizați și nu depozitați în medii extrem de calde sau reci (sub 0°C / 32°F sau peste 40°C / 104°F). Vă rugăm să încărcați aspiratorul fără fir la temperaturi peste 0°C / 32°F și sub 40°C / 104°F.
- Acest produs este destinat doar uzului casnic.
- Contactele de alimentare nu trebuie scurtcircuitate.
- Baza de încărcare ajunge la consumul de energie maximă în primele 10 minute ale ciclului de uscare în timp ce aspiratorul se încarcă simultan.


Citiți manualul de utilizare


Unitate detașabilă de alimentare


Doar pentru utilizare în interior


Cap de curățare motorizat pentru aspirarea apei, siguranță fuzibilă miniaturală cu temporizare



unde T3.15A este simbolul pentru caracteristica timp/curent

Noi, Dreame Trading (Tianjin) Co., Ltd., declarăm prin prezenta că acest echipament este în conformitate cu directivele și normele europene aplicabile, precum și cu modificările ulterioare. Textul integral al declarației UE de conformitate este disponibil la următoarea adresă de internet: https://global.dreametech.com

Pentru manualul detaliat în format electronic, accesați
https://global.dreametech.com/pages/user-manuals-and-faqs

Prezentarea generală a produsului

Accesorii

1. Perie pentru suprafețe multiple TangleCut™
2. AquaCycle™ 2.0
3. Mini-perie motorizată
4. Perie moale pentru praf
5. Instrument combinat lat
6. Bază de încărcare
7. Tub telescopic flexibil

Fig. A

Observație: Imaginile din acest manual au caracter orientativ. Produsul real poate diferi.

Numele componentelor

Corpul aspiratorului

1. Colector de praf
2. Buton pentru eliberarea colectorului de praf
3. Buton de eliberare a capacului inferior al colectorului de praf
4. Buton pentru eliberarea acumulatorului
5. Ecran de afișare
6. Buton de așteptare
7. Comutator nivel aspirare
8. Contact antistatic
9. Indicator stare baterie

Fig. B-1

AquaCycle™ 2.0

1. Buton de decuplare AquaCycle™ 2.0
2. Rolă cu perie
3. Mâner rezervor apă
4. Mâner rolă cu perie
5. Filtru
6. Mâner pentru capacul rezervorului de apă uzată
7. Intrare apă
8. Capac rezervor de apă uzată
9. Coș de filtrare
10. Marcaj pentru nivelul minim al apei
11. Rezervor de apă uzată

Fig. B-2

Bază de încărcare

1. Buton pentru auto-curățare

- Albastru fix: Pornit
- Albastru intermitent: Auto-curățarea este în curs

2. Orificiu de evacuare a aerului pentru uscare
3. Locaș de stocare a accesoriilor
4. Clemă de fixare
5. Cablu de alimentare

Fig. B-3

Instalare

Instalarea accesoriilor

Observație:
Instalați accesoriile în funcție de necesitățile reale de curățare.

Fig. C-1

Instalarea sistemului AquaCycle™ 2.0

1. Trageți mânerul rezervorului de apă spre exterior pentru a scoate rezervorul.
2. Ridicați dopul rezervorului de apă curată, umpleți cu apă curată și fixați bine dopul pe rezervorul de apă.
3. Instalați la loc rezervorul de apă și conectați AquaCycle™ 2.0 cu tubul telescopic.

Observație:
Aspiratorul poate aspira apă doar atunci când sistemul AquaCycle™ 2.0 este conectat.

Fig. C-2

RO

Încărcare

Încărcați complet aspiratorul înainte de a-l utiliza pentru prima dată.

1. Așezați baza de încărcare lângă un perete și conectați-o la o sursă de alimentare. Când baza de încărcare pornește, butonul de auto-curățare luminează în albastru.
2. După conectarea sistemului AquaCycle™ 2.0, așezați aparatul pe baza de încărcare. Aliniați tubul telescopic cu clema de fixare de pe baza de încărcare și apăsați ușor în direcția afișată, până auziți un clic.
3. În timpul încărcării, valoarea afișată pe ecran reprezintă nivelul actual al bateriei în procente. Când numărul ajunge la 100, bateria este complet încărcată. Apăsați încă o dată ușor înainte pentru a ridica aparatul de pe baza de încărcare.

Observație:

- Asigurați-vă că clema de fixare este deschisă înainte de instalare.
- Aspiratorul nu poate fi utilizat în timpul încărcării.
- Când este complet încărcat, indicatorul de stare a bateriei se va stinge după 5 minute, iar aspiratorul va intra în modul de economisire a energiei.
- Acest lucru va dura aproximativ 4 ore. Aspirarea în modul Turbo pentru o perioadă îndelungată va determina încălzirea bateriei, ceea ce va crește timpul de încărcare. Lăsați aspiratorul să se răcească timp de mai mult de 30 de minute înainte de a-l încărca.

Fig. D-1

Afișarea stării bateriei

1. Indicator stare baterie

☼ Alb intermitent

○ Alb fix

● Stins

Încărcare

○ Încărcat complet

☼ Încărcare

● Mod standby

Fig. D-2

Cum se utilizează

Ecran de afișare

Aspirare

1. Indicator cantitate de particule
2. Tipuri de particule
   > 10 µm (de ex. polen)
   > 50 µm (de ex. păr)
   > 200 µm (de ex. praf)
   > 500 µm (de ex. acarieni)
3. Nivel de aspirare
   Auto
   Eco
   Turbo
4. Comutator nivel aspirare
   Apăsați butonul pentru a comuta nivelurile între auto, eco și turbo.
5. Procentul nivelului bateriei
   Atunci când ecranul afișează „LO”, aceasta indică faptul că nivelul bateriei este mai mic de 10%.
6. Indicator nivel murdărie
   Culoarea se schimbă în timp real în funcție de cantitatea de praf inhalat (numai în modul Auto).
7. Buton de așteptare
   Apăsați scurt pentru a porni/opri.

Fig. E-1

Curățarea umedă

1. Mod de curățare umedă
   Mod standard
   Mod succțiune
2. Buton mod

Când sistemul AquaCycle™ 2.0 este conectat, apăsați butonul pentru a face trecerea între modul standard și modul succțiune.

3. Buton de așteptare

   Apăsați scurt pentru a porni/opri curățarea umedă.

Fig. E-2

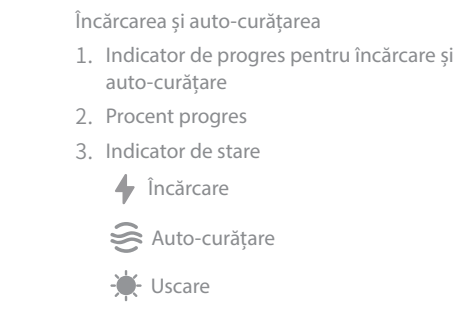

Fig. E-3

Setări

În modul standby, țineți apăsat comutatorul nivelului de aspirare timp de 1,5 secunde pentru a intra în interfața de setare. Apăsați scurt pe pentru a selecta o opțiune și apăsați și țineți apăsat timp de 1,5 secunde pentru confirmare.

Resetarea filtrului

Țineți apăsat pe timp de 1,5 secunde pentru a selecta resetarea filtrului, iar filtrul va finaliza automat resetarea.

Setarea limbii

Țineți apăsat pe timp de 1,5 secunde pentru a deschide lista cu limbile disponibile, apoi apăsați scurt pe pentru a derula între limbi și a o selecta pe cea dorită. Țineți apăsat pe timp de 1,5 secunde pentru a selecta limba.

Ieșire

Apăsați butonul modului standby când sunteți în interfața de setare pentru a reveni direct la interfața principală sau selectați , apoi țineți apăsat timp de 1,5 secunde pentru a reveni la interfața principală.

Fig. E-4

Observație:

- Dacă nu se efectuează nicio operațiune timp de mai mult de 15 secunde, ecranul se va opri și va reveni la interfața principală când se va aprinde din nou.
- Dacă aspiratorul nu funcționează corespunzător, afișajul ecranului va indica un mesaj de eroare. Pentru a găsi o soluție, consultați tabelul de depanare de mai jos.

Începerea curățării

Apăsați pe pentru a începe utilizarea. După terminarea aspirării, apăsați pe și cantitatea de particule aspirate va fi afișată pe ecran. Apăsați pe pentru a comuta între nivelurile auto, eco și turbo, iar pictograma corespunzătoare va apărea pe ecran.

Observație:

- Atunci când oricare dintre modurile de aspirare se oprește, aspiratorul va reveni la modul automat când este pornit din nou. Setarea din fabrică este modul auto.
- Numai când funcționează în modul auto, puterea de aspirare și culoarea indicatorului de nivel de murdărie se modifică în timp real, în funcție de cantitatea de particule.

Fig. E-5

Începerea curățării umede

După conectarea sistemului AquaCycle™ 2.0, apăsați pe pentru a începe curățarea umedă. Apoi apăsați pe pentru a schimba între modul standard și modul succțiune.

Observație:

- În modul standard, toate pictogramele ventilator luminează în albastru deschis. În modul succțiune, acestea luminează în albastru închis.
- Atunci când oricare dintre modurile de curățare umedă se oprește, aspiratorul

va reveni la modul automat când este pornit din nou. Setarea implicită din fabrică este modul standard.

- Nivelul rămas al bateriei va fi afișat pe ecran în timpul utilizării.

Începerea auto-curățării

Așezați aparatul pe baza de încărcare și apăsați pe butonul de auto-curățare pentru a începe/a opri curățarea rolei cu perie. După ce auto-curățarea a fost finalizată, aparatul va intra automat în modul de uscare.

Observație:

- Funcția de auto-curățare nu poate fi activată atunci când nivelul bateriei este sub 25 %, nivelul apei din rezervorul de apă curată este sub marcajul pentru nivelul minim al apei sau când rezervorul de apă uzată este plin. Încărcați complet aparatul, umpleți rezervorul de apă curată și goliți rezervorul de apă uzată.

Fig. E-6

Utilizarea diferitelor accesorii

Perie pentru suprafețe multiple TangleCut™

- Atunci când utilizați covorașele de joacă pentru copii, covoarele sau pentru aspirarea boabelor de cafea, a floricelelor de porumb și a altor granule, acționați comutatorul de pe perie.

- Atunci când aspirați pe gresie, parchet sau alte suprafețe dure, opriți comutatorul.

1. pornit

2. oprit

Observație:

Când aparatul pornește, luminile din fața rolei cu perie se vor aprinde automat, ceea ce este convenabil la utilizare.

Fig. E-7

AquaCycle™ 2.0

Îndepărtează praful, murdăria, resturile și petele dificile de pe podelele dure folosind apă curată.

Observație: Nu îndepărtați rezervorul de apă în timpul utilizării.

Fig. E-8

Mini-perie motorizată

Pentru aspirarea murdăriei, a părului de animale și a altor resturi dificil de îndepărtat de pe canapele, lenjerie de pat și alte suprafețe din țesături.

Observație:
Nu se recomandă aspirarea pe suprafețe fragile, cum ar fi mătasea.

Fig. E-9

Perie moale pentru praf

Potrivită pentru aspirarea ecranelor LCD, tastaturilor, abajururilor, perdelelor, jaluzelelor și a altor suprafețe fragile.

Fig. E-10

Instrument combinat lat

Pentru aspirarea pe perdele, tastaturi, tavane, canapele, interiorul vehiculelor, măsuțe de cafea etc.

Fig. E-11

Tub telescopic flexibil

Apăsați butonul de eliberare pentru a îndoi tubul, permițând curățarea sub mobilierul jos.

Fig. E-12

Bază de încărcare

Poate fi utilizată pentru auto-curățare, uscare și încărcare.

Observație:

Sistemul AquaCycle™ 2.0 nu poate fi agățat pe suportul de depozitare a accesoriilor.

Fig. E-13

Observație:

- Dacă vreo piesă rotativă se blochează, aspiratorul se poate opri automat. Îndepărtați orice obiect străin blocat, apoi reluați utilizarea.
- Când bateria se supraîncălzește, aspiratorul se oprește automat. Așteptați

până când temperatura bateriei revine la normal, apoi continuați.

Îngrijirea și întreținerea

Sfaturi:

- Utilizați întotdeauna piese originale pentru a nu anula garanția.
- Dacă filtrul sau duza se înfundă, aspiratorul se va opri la scurt timp după pornire. Curățați tubul pentru a restabili funcționalitatea.
- Înainte de a curăța compartimentul pentru praf, asigurați-vă că ștecherul este deconectat și că butonul de pornire al aspiratorului este în poziția oprit.
- Dacă aspiratorul nu este utilizat pentru o perioadă îndelungată, încărcați-l complet, deconectați cablul de alimentare, scoateți bateria și depozitați-l într-un mediu răcoros, cu umiditate redusă, ferit de lumina directă a soarelui. Pentru a evita descărcarea excesivă a bateriei, reîncărcați-o cel puțin o dată la trei luni.

Curățarea aspiratorului

Ștergeți aspiratorul cu o cârpă moale și uscată.

Curățarea colectorului de praf, a prefiltrului și a ansamblului ciclon

1. Apăsați butonul de eliberare a compartimentului pentru praf și scoateți-l din aspirator.

Fig. F-1

2. Apăsați butonul de eliberare a capacului inferior al colectorului de praf, apoi goliți conținutul.

Fig. F-2

3. Scoateți mai întâi prefiltrul, apoi rotiți sistemul ciclon pentru a-l scoate.

Fig. F-3

4. Clătiți ansamblul ciclon, prefiltrul și colectorul de praf până când sunt curate. După spălare, lăsați să se usuce în aer timp de cel puțin 24 de ore.

Fig. F-4

Observație:

- Curățați compartimentul pentru praf după cum este necesar.
- Se recomandă curățarea sistemului ciclon și a prefiltrului cel puțin o dată la 3-4 luni.

Curățarea filtrului

1. Scoateți colectorul de praf, conform figurii.

Fig. F-5

2. Scoateți filtrul din aspirator trăgându-l în jos în direcția indicată în figură.

Fig. F-6

3. Clătiți filtrul rotindu-l cu 360°. Bateți ușor filtrul de câteva ori pentru a îndepărta resturile prinse în el.

Fig. F-7

4. Lăsați filtrul să se usuce la aer timp de 24 de ore.

Fig. F-8

Observație:

- Pentru a spăla filtrul, utilizați doar apă curată.
- Nu utilizați detergent.
- Nu încercați să curățați filtrul cu o perie sau cu degetul.
- Se recomandă curățarea filtrului o dată la 4-6 luni.

Curățarea periei TangleCut™ multi-suprafețe

1. Rotiți blocajul în sens invers acelor de ceasornic până se oprește, apoi scoateți rola din

perie.

Fig. F-9

2. Ștergeți praful de pe crestătură și de pe capacul transparent cu o cârpă uscată sau un prosop de hârtie. Uscați temeinic înainte de utilizare.

Observație:
În perie este încorporată o lamă, așa că aveți grijă să nu o atingeți când curățați peria.

Fig. F-10

3. Când este murdară, clătiți rola cu perie cu apă curată până când este curată.

Fig. F-11

4. Țineți rola cu perie în poziție verticală timp de cel puțin 24 de ore, până când se usucă complet.

Fig. F-12

Curățarea sistemului AquaCycle™ 2.0: canalul rolei

1. Trageți de mânerul rolei periei pentru a îndepărta rola din locaș.

Fig. F-13

2. Ștergeți praful de pe crestătură și de pe capacul transparent cu o cârpă uscată sau un prosop de hârtie.

Fig. F-14

Curățarea sistemului AquaCycle™ 2.0: Rezervorul de apă uzată

Observație: Se recomandă curățarea după fiecare utilizare.

1. Trageți mânerul rezervorului de apă spre exterior pentru a scoate rezervorul.

Fig. F-15

2. Trageți de mânerul pentru capacul rezervorului de apă uzată pentru a îndepărta capacul și filtrul de evacuare a aerului.

Fig. F-16

3. Goliți apa murdară din rezervorul de apă uzată și curățați reziduurile solide și mizeria din coșul de filtrare. Apoi clătiți cu apă curată tubul de conectare dintre rezervorul de apă uzată și coșul de filtrare.

Fig. F-17

4. Clătiți cu apă curată rezervorul cu apă uzată și capacul (inclusiv sondele și filtrele prezentate în imagine).

① Filtru

② Filtru

③ Sonde

Fig. F-18

5. Clătiți cu apă curată filtrul, apoi uscați bine sondele, suprafața și camera filtrului cu o lavetă uscată sau cu un prosop de hârtie.

Fig. F-19

6. Pentru a reinstala filtrul, aliniați marcajul de instalare cu fanta.

Fig. F-20

7. Ștergeți suprafața rezervorului de apă uzată. Aliniați catarama capacului rezervorului de apă uzată cu fanta pentru instalarea capacului și apoi instalați rezervorul de apă uzată.

Fig. F-21

Observație:

- Dacă nu este utilizat pentru o perioadă lungă de timp, vă rugăm să goliți rezervorul de apă curată și rezervorul de apă uzată.
- Nu inversați sistemul AquaCycle™ 2.0 pentru a evita infiltrarea apei.

Curățarea mini-periei motorizate

1. Utilizați o monedă, așa cum este ilustrat, pentru a roti încuietoarea în sensul invers acelor de ceasornic până când auziți

un clic. După deblocarea mini-periei motorizate, scoateți rola cu perie.

Fig. F-22

2. Clătiți și curățați rola cu perie. Așezați rola cu perie în poziție verticală într-o zonă bine ventilată timp de cel puțin 24 de ore, până când se usucă complet.

Fig. F-23

3. După ce rola cu perie este uscată, reinstalați-o urmând invers pașii de demontare.

Fig. F-24

Înlocuirea acumulatorului

Aspiratorul conține un acumulator reîncărcabil cu litiu-ion care poate fi scos și care are un număr limitat de cicluri de reîncărcare. După o utilizare îndelungată, acumulatorul poate să nu mai rețină sarcina. Dacă se întâmplă acest lucru, înseamnă că acumulatorul a ajuns la sfârșitul ciclului său de viață și trebuie să fie înlocuit.

1. Apăsați butonul de eliberare al acumulatorului și glisați acumulatorul pentru a-l scoate.
2. Instalați acumulatorul nou.

RO

Întrebări frecvente

Dacă aspiratorul nu funcționează corect, consultați tabelul de mai jos.

Erori	Cauze posibile	Soluții
Aspiratorul nu funcționează.	Aparatul nu are baterie sau bateria este descărcată.	Încărcați complet aspiratorul, apoi reluați utilizarea.
	Modul de protecție împotriva supraîncălzirii declanșat de un blocaj.	Curățați orificiul de aspirare sau conducta de aer. Așteptați până când aspiratorul se răcește, apoi reporniți-l.
	Orificiul de aspirare sau conducta de aer este blocată.	Eliminați orice blocaj din orificiul de aspirare sau din conducta de aer.
Puterea de aspirare este slabă.	Colectorul de praf este plin și/sau ansamblul filtrului este înfundat.	Goliți colectorul de praf și/sau curățați ansamblul filtrului.
	Un accesoriu este blocat.	Eliberați orice blocaj din accesoriu.
Motorul scoate un zgomot ciudat.	Orificiul principal de aspirare sau tubul telescopic este blocat.	Eliminați orice blocaj din orificiul principal de aspirare sau din tubul telescopic.
Indicatorul bateriei nu se aprinde în timpul încărcării.	Aspiratorul nu este așezat corect pe baza de încărcare.	Asigurați-vă că aparatul este așezat corespunzător pe baza de încărcare.
	Bateria este încărcată și trece automat în modul Sleep.	Aspiratorul funcționează normal.
	Dacă problema persistă după ce ați exclus cele două posibilități de mai sus, contactați departamentul de service post-vânzare pentru întreținere.	
Încărcarea este prea lentă.	Temperatura bateriei este prea mică sau prea mare.	Așteptați până când temperatura bateriei revine la normal și apoi reîncărcați.
LED-urile periei pentru suprafețe multiple nu funcționează.	LED-urile sunt defecte.	Vă rugăm să contactați departamentul de service post-vânzare pentru întreținere.
Nu iese apă din sistemul AquaCycle™ 2.0	Orificiul de evacuare a apei este blocat.	Îndepărtați rola din sistemul AquaCycle™ 2.0 și curățați orificiul de evacuare a apei de deasupra dinților periei.
Performanță scăzută la aspirarea apei	Tubul este blocat.	Îndepărtați rola din sistemul AquaCycle™ 2.0 și eliminați eventualele blocaje din interiorul tubului. Îndepărtați rezervorul de apă și curățați tubul de pe spatele rezervorului pentru a înlătura orice obstacol.

Erori	Cauze posibile	Soluții
Alertă rezervor apă	Pete sau reziduuri de pe capacul rezervorului de apă uzată, sonde sau suprafața filtrului	Consultați secțiunea Îngrijire și întreținere - curățarea sistemului AquaCycle™ 2.0. Curățați cu grijă rezervorul de apă uzată, capacul acestuia și filtrul.
	Blocaj în tubul de conectare dintre rezervorul de apă uzată și coșul de filtrare	
	Exces de umiditate în camera filtrului	
	Dacă problema persistă după efectuarea pașilor de mai sus, contactați serviciul de asistență pentru reparații.	
Performanță scăzută la uscare	Orificiu de evacuare sau orificiul de admisie a aerului de pe baza de încărcare poate fi blocat.	Verificați orificiile de posibile blocaje și curățați-le dacă este necesar.

Indicator stare baterie

Stare	Cauze posibile	Soluții	
Indicatorul este roșu după pornirea aspiratorului.	Acumulatorul este defect.	Vă rugăm să contactați departamentul de service post-vânzare pentru întreținere.	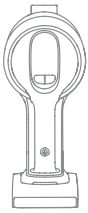
Indicatorul clipește în alb atunci când utilizați aspiratorul.	Baterie descărcată.	Încărcați la timp.	

RO

Depanarea

Dacă aspiratorul nu funcționează corespunzător, afișajul ecranului va indica un mesaj de eroare. Pentru a găsi o soluție, consultați tabelul de depanare de mai jos.

Pictogramă de eroare	Mesaj de eroare	Soluții
	Baterie descărcată	Încărcați la timp.
	Baterie descărcată	Încărcați la timp.
	Baterie supraîncărcată	Așteptați până când temperatura bateriei revine la normal și apoi continuați.
	Canalul de aer este blocat	Verificați dacă colectorul de praf, tubul telescopic sau peria sunt blocate. Verificați dacă pre-filtrul sau filtrul este blocat din cauza prafului excesiv.
	Rola cu perie este blocată	Consultați secțiunea [Curățarea periei] pentru a curăța resturile și părul încurcat pe rola cu perie.
	Filtrul este expirat	Vă rugăm să înlocuiți filtrul la timp.
	Înlocuiți filtrul	După înlocuirea filtrului, consultați secțiunea [Setări] pentru a reseta filtrul.
	Apa curată s-a terminat	Reumpleți rezervorul de apă curată la timp.
	Rezervorul de apă uzată este plin	Goliți rezervorul de apă uzată.
	Rezervorul de apă uzată nu este instalat sau este instalat necorespunzător	Reinstalați rezervorul de apă uzată.
	Curățați filtrul	Consultați secțiunea [Curățarea sistemului AquaCycle™ 2.0] pentru a curăța filtrul.
	Eroare	Vă rugăm să contactați departamentul de service post-vânzare pentru întreținere.

Specificații

Aspirator			
Model	VZV37C	Putere nominală	855 W
Tensiunea de încărcare	34 V ⎓	Tensiune nominală	29,6 V ⎓
Durată de încărcare	aprox. 4 ore		
Perie pentru suprafețe multiple TangleCut™		AquaCycle™ 2.0	
Model	VMBN	Model	VFBCA
Putere nominală	40 W	Putere nominală	55 W
Tensiune nominală	29,6 V ⎓	Tensiune nominală	28,8 V ⎓
Mini-perie motorizată			
Model	VMMY		
Tensiune nominală	24 V ⎓	Putere nominală	20 W
Bază de încărcare			
Model	VFBCB	Putere nominală de intrare	130 W - 180 W
Intrare nominală		220 V - 240 V ~ 50/60 Hz	
Ieșire nominală		35 V ⎓ 0,9 A	
Baterie reîncărcabilă cu litiu-ion			
Model	V2605-8S1P-BWA	Tensiune nominală	29,6 V ⎓
Capacitate standard	3100 mAh	Capacitate nominală	3200 mAh
Energie	91,76 Wh		

	Mod oprit (Aspirator)	Mod standby (Baza de încărcare)	Mod standby (Aspirator + baza de încărcare)
Consum de energie	≤ 0,5 w		
Timp de pregătire	≤ 20 min		

Acumulatorul litiu-ion conține substanțe periculoase pentru mediu.
Înainte de a arunca aspiratorul, vă rugăm să scoateți acumulatorul, apoi să îl eliminați sau să îl reciclați în conformitate cu legile și reglementările locale ale țării sau regiunii în care este utilizat.

Informații privind DEEE



Toate produsele care poartă acest simbol sunt deșeuri de echipamente electrice și electronice (DEEE conform directivei 2012/19/UE), care nu trebuie amestecate cu deșeurile menajere nesortate. În schimb, trebuie să protejați sănătatea umană și mediul înconjurător predând deșeurile de echipamente unui centru de colectare desemnat pentru reciclarea deșeurilor de echipamente electrice și electronice, numit de guvern sau de autoritățile locale. Eliminarea și reciclarea corecte vor contribui la prevenirea consecințelor potențial negative asupra mediului înconjurător și sănătății umane. Pentru mai multe informații, precum și pentru clauzele și condițiile centrelor respective de colectare, contactați instalatorul sau autoritățile locale.

Biztonsági utasítások

A nem megfelelő használatból eredő balesetek – beleértve az áramütést vagy tűzesetet – elkerülése érdekében, kérjük, használat előtt figyelmesen olvassa el ezt a kézikönyvet, és őrizze meg későbbi használatra.

Figyelem

- Ezt a terméket 8 éves és idősebb gyermekek, valamint fizikai, érzékszervi vagy értelmi fogyatékossággal, illetve korlátozott tapasztalattal vagy ismeretekkel rendelkező személyek szülő vagy gondviselő felügyelete mellett használhatják a biztonságos működés biztosítása és a veszélyek elkerülése érdekében. A tisztítást és karbantartást gyermekek felügyelet nélkül nem végezhetik.
- Ezt a készüléket nem használhatják csökkent fizikai, érzékszervi vagy szellemi képességekkel rendelkező személyek (ideértve a gyerekeket is), illetve tapasztalatlan és felkészületlen személyek, csak felelős személy felügyelete mellett, vagy ha megtanították őket a készülék biztonságos módon történő használatára.
- A gyermekekre oda kell figyelni, hogy ne játsszanak a készülékkel.
- A porszívó nem játékszer. Gyermekek nem játszhatnak ezzel a termékkel, és nem működtethetik azt. Kérjük, legyen óvatos, amikor a porszívót gyermekek közelében használja. Ne engedje, hogy gyermekek tisztítsák vagy karbantartsák a porszívót, kivéve, ha szülő vagy gondviselő felügyeli.
- Ne használja a porszívót kültéren vagy nedves felületen. A porszívót csak száraz beltéri felületeken használja. Ne érintse meg a dugaszt vagy a porszívó bármely részét nedves kézzel.
- A tűz, robbanás vagy sérülés veszélyének csökkentése érdekében használat előtt győződjön meg arról, hogy a lítium akkumulátor és a töltőadapter sértetlen. Ne használja a porszívót, ha a lítium akkumulátor vagy a töltő sérült.
- A kefefejek, az akkumulátor, a hosszabbító rúd, a fém csatlakozócsap és a porszívó vezetik az elektromosságot, ezért nem szabad őket vízbe vagy más folyadékba meríteni. Tisztítás után feltétlenül szárítsa meg az összes szűrőt.
- A forgó alkatrészek okozta sérülések elkerülése érdekében a kefefejek tisztítása előtt kapcsolja ki a porszívót. A porszívó használata előtt a kefefejeket, a portartályt és a szűrőt megfelelően be kell helyezni.
- Ne használja a porszívót gyúlékony vagy éghető folyadékok, például benzin, fehérítő, ammónia, lefolyótisztító vagy egyéb folyadékok felszívására.
- Ne használja a porszívót éles vagy kemény tárgyak, például üveg, szögek, csavarok vagy érmék felszedésére, mert ezek károsíthatják a készüléket. Ne használja a porszívót gipszkarton részecskék, hamu, például kandallóból származó hamu, illetve dohány vagy égő anyagok, például szén, cigarettacsikk vagy gyufa felszedésére.
- Használat előtt ellenőrizze a tisztítandó területet. A nyílások eltömődésének megakadályozása érdekében távolítsa el a nagyobb papírdarabokat, galacsinokat, műanyag törlőkendőket vagy éles tárgyakat (pl. üveg, szögek, csavarok, érmék stb.), és minden olyan tárgyat, amely nagyobb a nyílásoknál.
- Tartsa távol a hajat, a laza ruházatot, az ujjakat és más testrészeket a porszívó nyílásaitól és mozgó részeitől. Ne irányítsa a hosszabbító rudat, a tömlőt vagy az eszközöket a szeméhez vagy a füléhez, és ne vegye a szájába.
- Ne helyezzen semmilyen tárgyat a porszívó nyílásaiba. Ne használja a porszívót, ha bármelyik nyílása eltömődött. Tartsa távol a portól, szösztől, hajszálaktól vagy más olyan tárgyaktól, amelyek csökkenthetik a légáramlást.

- Ne támassza a porszívót széknek, asztalnak vagy más instabil felületnek, mert az a gép károsodását vagy személyi sérülést okozhat. Amennyiben a porszívó felborulás következtében megsérül vagy más módon meghibásodik, kérjük, forduljon hivatalos szervizünkhöz. Soha ne próbálja meg saját maga szétszerelni a készüléket.
- Az akkumulátor feltöltésére vonatkozó, a kézikönyvben található összes utasítást szigorúan be kell tartani. Ha az akkumulátort nem a megadott hőmérséklet-tartományon belül tölti fel megfelelő módon, az akkumulátor károsodhat.
- Kizárólag a gyártó által ajánlott tartozékokat és cserealkatrészeket használjon.
- Kérjük, legyen különösen óvatos, ha a porszívót lépcsőtisztításra használja.
- Győződjön meg róla, hogy a porszívó ki van húzva, ha hosszabb ideig nem használja, valamint bármilyen karbantartás vagy javítás elvégzése előtt.
- Ne telepítse, töltse vagy használja ezt a terméket kültéren, fürdőszobában vagy medence körül.
- Tűzveszélyre való figyelmeztetés: Ne alkalmazzon semmilyen illatanyagot a porszívó szűrőjén. Az ilyen típusú termékekről ismert, hogy gyúlékony vegyi anyagokat tartalmaznak, amelyek a porszívó kigyulladását okozhatják.
- Csak az eredeti töltőállomást használja (VFBCB modell). Ha nem így tesz, az a lítium-ion akkumulátor kigyulladását okozhatja.
- FIGYELEM: Az akkumulátor feltöltéséhez kizárólag a készülékhez mellékelt, leválasztható tápegységet használja.
- Csak a jóváhagyott akkumulátortípust használja (V2605-8S1P-BWA modell). Ha nem így tesz, az a lítium-ion akkumulátor kigyulladását okozhatja.
- Ha az akkumulátor anyaga felszabadul, távolítsa el a személyzetet a területről, amíg az akkumulátor le nem hűl, és a füst el nem oszlik.
- Biztosítson maximális szellőzést a veszélyes gázok távozásához, és kerülje a bőrrel és szemmel való érintkezést, illetve a gőz belélegzését.
- Távolítsa el a kiömlött folyadékot nedvszívó anyaggal, és hamvassza el a hulladékot.
- Ne használja és tárolja rendkívül meleg vagy hideg környezetben (0 °C alatt vagy 40 °C felett). Kérjük, a vezeték nélküli porszívót 0 °C/32 °F feletti, illetve 40 °C/104 °F alatti hőmérsékleten töltse fel.
- Ez a termék kizárólag háztartási használatra készült.
- A tápcsatlakozókat nem szabad rövidre zárni.
- A töltőállomás a szárítási ciklus első 10 percében éri el a maximális energiafogyasztását, miközben a porszívó töltődik.


Olvassa el a felhasználói kézikönyvet


Leválasztható tápegység


Kizárólag beltéri használatra


Motoros tisztítófej víz felszívásához



A készülék T3,15 A névleges értékű, lassú kioldású miniatűr biztosítékkal van ellátva

Mi, a Dreame Trading (Tianjin) Co., Ltd., ezennel kijelentjük, hogy ez a berendezés megfelel a vonatkozó irányelveknek, illetve az európai normáknak és törvényi módosításoknak. Az EU-megfelelőségi nyilatkozat teljes szövege a következő internetcímen érhető el: https://global.dreametech.com

A részletes e-kézikönyvért kérjük, látogasson el ide:
https://global.dreametech.com/pages/user-manuals-and-faqs

Termékáttekintés

Tartozékok

1. TangleCut™ több felületre alkalmazható kefe
2. AquaCycle™ 2.0
3. Motoros mini kefe
4. Puha portörlő kefe
5. Széles kombinációs eszköz
6. Töltőállomás
7. Hajlítható hosszabbító rúd

A. ábra

Megjegyzés: A kézikönyvben található illusztrációk csak tájékoztató jellegűek. A tényleges termék ettől eltérhet.

Alkatrészek nevei

Porszívóegység

1. Porszívócsésze
2. Porszívócsésze kioldógombja
3. Porszívócsésze alsó fedelének kioldógombja
4. Akkumulátor kioldógombja
5. Kijelző képernyő
6. Készenléti gomb
7. Szívóerő kapcsolója
8. Antisztatikus érintkező
9. Akkumulátor állapotjelzője

B-1. ábra

AquaCycle™ 2.0

1. AquaCycle™ 2.0 kioldógombja
2. Kefehenger
3. Víztartály fogantyúja
4. Kefehenger fogantyúja
5. Szűrő
6. Szennyvíztartály fedelének fogantyúja
7. Vízbevezető
8. Szennyvíztartály fedele
9. Szűrőkosár
10. Minimum vízszint vonala
11. Szennyvíztartály

B-2. ábra

Töltőállomás

1. Öntisztítás gomb

• Folyamatos kék: Bekapcsolva

• Pulzáló kék: Öntisztítás folyamatban

2. Levegőkivezető nyílás a szárításhoz
3. Tartozéktároló
4. Rögzítőkapocs
5. Tápkábel

B-3. ábra

Összeszerelés

A tartozékok felszerelése

Megjegyzés:
Kérjük, a tartozékokat a tényleges takarítási igényeknek megfelelően helyezze be.

C-1. ábra

AquaCycle™ 2.0 telepítése

1. Nyomja meg a víztartály fogantyúját a víztartály eltávolításához.
2. Emelje fel a víztartály dugóját, töltsön bele tiszta vizet, és illessze a dugót biztonságosan a víztartályra.
3. Helyezze vissza a víztartályt, majd csatlakoztassa az AquaCycle™ 2.0-t a hosszabbító rúddal.

Megjegyzés:
A porszívó csak akkor tud vizet felszívni, ha az AquaCycle™ 2.0 csatlakoztatva van.

C-2. ábra

HU

Töltés

Az első használat előtt teljesen töltse fel a porszívót.

1. Helyezze a töltőállványt sík felületre a fal mellé, és csatlakoztassa az áramforráshoz. Amikor a töltőállomás bekapcsol, az öntisztítás gombja kéken világít.
2. Az AquaCycle™ 2.0 csatlakoztatása után helyezze a készüléket a töltőállomásra. Igazítsa a hosszabbító rudat a töltőállvány rögzítőkapcsához, majd óvatosan nyomja meg a képen látható irányba, amíg kattanást nem hall.
3. Töltés közben a kijelző képernyőjén megjelenő szám az akkumulátor aktuális töltöttségi szintjét mutatja százalékban. Amikor a szám eléri a 100-at, az akkumulátor teljesen feltöltődött. Újra nyomja meg óvatosan előre, hogy levegye a készüléket a töltőállványról.

Megjegyzés:

- A felszerelés előtt győződjön meg arról, hogy a rögzítőkapocs nyitva van.
- Töltés közben a porszívó nem használható.
- A porszívó teljes feltöltését követően az akkumulátor állapotjelzője 5 perc múlva kikapcsol, és a porszívó energiatakarékos üzemmódba kapcsol.
- Ez körülbelül 4 óráig tart. A hosszabb ideig Turbó üzemmódban történő porszívózás az akkumulátor felmelegedését okozza, ami megnöveli a töltési időt. Töltés előtt hagyja a porszívót 30 percig hűlni.

D-1. ábra

Az akkumulátor állapotjelzése

1. Akkumulátor állapotjelzője

Villogó fehér

Folyamatos fehér

Kikapcsolva

Töltés

Teljesen feltöltve

Töltés

Készenléti üzemmód

D-2. ábra

Hogyan kell használni?

Kijelző képernyő

Porszívózás

1. Részecskemennyiség-jelző
2. Részecsketípusok

   > 10 µm (pl. pollen)
   > 50 µm (pl. haj)
   > 200 µm (pl. por)
   > 500 µm (pl. atka)
3. Szívás szintje

   Automatikus
   ECO
   Turbó
4. Szívóerő kapcsolója

   A gomb megnyomásával válthat az automatikus, az eco és a turbó szintek között.
5. Akkumulátortöltöttség százaléka

   Amikor a kijelzőn a „LO" felirat jelenik meg, az azt jelzi, hogy az akkumulátor töltöttségi szintje 10%-nál alacsonyabb.
6. A szennyezettség szintjének jelzője

   A szín valós időben változik a felszívott por mennyiségének függvényében (kizárólag automatikus üzemmódban).
7. Készenléti gomb

   Nyomja meg röviden a be- és kikapcsoláshoz.

E-1. ábra

Nedves takarítás

1. Nedves takarítási mód

   Standard mód

Szívás mód

2. Módválasztó gomb

   Ha a standard és a szívás mód között szeretne váltani, nyomja meg ezt a gombot akkor, amikor az AquaCycle™ 2.0 csatlakoztatva van.

3. Készenléti gomb

   Nyomja meg röviden a nedves takarítás elindításához/leállításához.

E-2. ábra

Töltés és öntisztítás

1. Töltés és öntisztítás folyamatának kijelzője
2. Folyamat előrehaladottsága %-ban
3. Státusz ikon

   Töltés

   Öntisztítás

   Szárítás

E-3. ábra

Beállítások

A készenléti üzemmódban nyomja meg és tartsa nyomva a szívási szint kapcsolóját 1,5 másodpercig a beállítások felületre való belépéshez. Röviden nyomja meg a gombot egy lehetőség kiválasztásához, majd nyomja meg és tartsa lenyomva 1,5 másodpercig a megerősítéshez.

Szűrő visszaállítása

Nyomja meg és tartsa lenyomva a gombot 1,5 másodpercig a szűrő visszaállításához, és a szűrő automatikusan elvégzi a visszaállítást.

Nyelv beállítása

Az elérhető nyelvek megnyitásához nyomja meg és tartsa lenyomva a gombot 1,5 másodpercig, majd röviden nyomja meg a gombot a nyelvek közötti görgetéshez és a megfelelő kiválasztásához. A kiválasztott nyelv beállításához nyomja meg és tartsa lenyomva a gombot 1,5 másodpercig.

Kilépés

A fő felületre való visszatéréshez nyomja meg a készenléti gombot a beállítások felületen, vagy válassza ki a lehetőséget, majd nyomja le és tartsa lenyomva a gombot 1,5 másodpercig.

E-4. ábra

Megjegyzés:

- Ha 15 másodpercig nem hajt végre műveletet, akkor a kijelző kikapcsol, és a következő bekapcsoláskor a fő felületre tér vissza.
- Ha a porszívó nem működik megfelelően, a kijelzőn hibaüzenet jelenik meg. A megoldás megtalálásához tekintse meg a hibaelhárítási táblázatot.

Takarítás megkezdése

A művelet elindításához nyomja meg a gombot. A porszívózás befejezését követően nyomja meg a gombot, és a különböző felporszívózott részecskék mennyisége meg fog jelenni a képernyőn.
Nyomja meg a gombot az automatikus, ECO és turbó szintek közötti váltáshoz, és a kiválasztott üzemmód ikonja megjelenik a képernyőn.

Megjegyzés:

- Bármelyik porszívózási üzemmódon is hagyja félbe a takarítást, a porszívó automatikus üzemmódba áll vissza a takarítás folytatásakor. A gyári alapértelmezett beállítás az automatikus üzemmód.
- Csak automatikus üzemmódban változik meg valós időben a szívásszint és a szennyezettség szintjének jelzőszíne.

E-5. ábra

Nedves tisztítás megkezdése

A nedves takarítás megkezdéséhez az AquaCycle™ 2.0 csatlakoztatása után nyomja meg a gombot. Majd a standard és szívás mód közötti váltáshoz nyomja meg a gombot.

Megjegyzés:

- Standard módban az összes ventilátor alakú ikon jégkék színben világít. Szívómódban mélykék színben világítanak.
- Bármelyik nedves takarítási üzemmódon is hagyja félbe a takarítást, a porszívó standard üzemmódba áll vissza a takarítás folytatásakor. A gyári alapértelmezett beállítás a standard üzemmód.
- Az akkumulátor fennmaradó töltöttségi szintje működés közben megjelenik a kijelzőn.

Öntisztítás elindítása

Helyezze a készüléket a töltőállomásra, majd a kefehenger tisztításának megkezdéséhez/leállításához nyomja meg az öntisztítás gombot . Az öntisztítás befejezése után a készülék automatikusan szárítási módra vált.

Megjegyzés:

- Az öntisztítás funkció nem aktiválható, ha az akkumulátor töltöttségi szintje 25% alatt van, ha a tiszta vizes tartály vízszintje a minimum vízszint vonala alatt van, vagy a szennyvíztartály megtelt. Kérjük, töltse fel teljesen a készüléket, töltse fel a tiszta vizes tartályt, vagy ürítse ki a szennyvíztartályt.

E-6. ábra

Különböző tartozékok használata

TangleCut™ több felületre alkalmazható kefe

- Ha a baba játszószőnyegén, szőnyegen vagy kávébab, popcorn és egyéb porszemek porszívózásához használja, kapcsolja be a kefén lévő kapcsolót.

- Ha csempén, fapadlón vagy más kemény felületen porszívózik, kapcsolja ki a kapcsológombot.

1. be

2. ki

Megjegyzés:

Amikor a készülék elindul, a kefehenger elején lévő lámpák automatikusan bekapcsolnak, ami kényelmes használatot biztosít.

E-7. ábra

AquaCycle™ 2.0

Tiszta vízzel eltávolítja a port, a szennyeződéseket, a törmelékeket és a makacs foltokat a kemény padlókról.

Megjegyzés: Működés közben ne vegye ki a víztartályt.

E-8. ábra

Motoros mini kefe

A szennyeződés, az állatszőr és más makacs szennyeződések kanapéról, ágyneműről és egyéb szövetfelületekről történő felporszívózásához.

Megjegyzés:
Nem ajánlott porszívózni sérülékeny felületeken, például selymen.

E-9. ábra

Puha portörlő kefe

Alkalmas LCD-kijelzők, billentyűzetek, lámpabúrák, függönyök, redőnyök és egyéb felületek és törékeny tárgyak takarítására.

E-10. ábra

Széles kombinációs eszköz

Függönyök, billentyűzetek, mennyezetek, kanapék, járműbelsők, dohányzóasztalok stb. porszívózásához.

E-11. ábra

Hajlítható hosszabbító rúd

A rúd meghajlításához nyomja meg a kioldó gombot, így az alacsony bútorok alatt is ki tud takarítani.

E-12. ábra

Töltőállomás

Öntisztításra, szárításra és töltésre használható.

Megjegyzés:

Az AquaCycle™ 2.0-t nem lehet felakasztani a tartozéktároló tartóra.

E-13. ábra

Megjegyzés:

- Ha valamelyik forgó rész elakad, a porszívó automatikusan kikapcsolhat. Távolítson el minden beszorult idegen tárgyat, majd folytassa a használatot.
- Ha az akkumulátor túlmelegszik, a porszívó automatikusan kikapcsol. Várja meg, amíg az akkumulátor hőmérséklete visszaáll a normál értékre, majd folytassa a használatát.

Ápolás és karbantartás

Tippek:

- Mindig eredeti alkatrészeket használjon, hogy a garancia ne veszítse érvényét.
- Ha a szűrő vagy a fúvóka eltömődik, a porszívó röviddel a bekapcsolás után leáll. Tisztítsa meg a csövet a funkció helyreállításához.
- A porcsésze tisztítása előtt kérjük, ellenőrizze, hogy a dugó ki legyen húzva a konnektorból, és a porszívó bekapcsoló gombja „ki" állásban legyen.
- Ha a porszívót hosszabb ideig nem használja, töltse fel teljesen, húzza ki a tápkábelt, vegye ki az akkumulátort, és tárolja hűvös, alacsony páratartalmú, közvetlen napfénytől védett helyen. Az akkumulátor túlzott lemerülésének elkerülése érdekében legalább háromhavonta egyszer töltse fel az akkumulátort.

A porszívó tisztítása

Törölje át a porszívót puha, száraz törlőronggyal.

A porszívócsésze, az előszűrő és a ciklonegység tisztítása

1. Nyomja meg a porszívócsésze kioldógombját, majd vegye ki a porszívócsészét a porszívóból.

F-1. ábra

2. Nyomja meg a porszívócsésze alsó fedelének kioldógombját, majd öntse ki a csésze tartalmát.

F-2. ábra

3. Először távolítsa el az előszűrőt, majd fordítsa el a ciklonrendszert, hogy ki tudja venni.

F-3. ábra

4. Öblítse ki a ciklonegységet, az előszűrőt és a porszívócsészét, amíg azok tiszták nem lesznek. Öblítés után legalább 24 órán át szárítsa levegőn.

F-4. ábra

Megjegyzés:

- Kérjük, szükség szerint tisztítsa ki a porszívócsészét.
- Javasolt legalább 3-4 havonta egyszer megtisztítani a ciklonrendszert és az előszűrőt.

A szűrő tisztítása

1. Vegye ki a porszívócsészét az ábrán látható módon.

F-5. ábra

2. Vegye ki a szűrőt a porszívóból az ábrán látható irányban lefelé húzva.

F-6. ábra

3. Öblítse ki a szűrőt 360 fokos elforgatással. Néhányszor enyhén kopogtassa meg a szűrőt a beleragadt szennyeződések eltávolításához.

F-7. ábra

4. Hagyja a szűrőt 24 órán át levegőn száradni.

F-8. ábra

Megjegyzés:

- A szűrő kimosásához csak tiszta vizet

használjon.

- Ne használjon tisztítószert.
- Ne próbálja kefével vagy ujjal tisztítani a szűrőt.
- A szűrőt 4-6 havonta egyszer ajánlott tisztítani.

A TangleCut™ több felületre alkalmazható kefe tisztítása

1. Forgassa el a zárat az óramutató járásával ellentétes irányba, amíg meg nem áll, majd vegye ki a hengert a hengerkeféből.

F-9. ábra

2. Törölje le a port a bevágásról és az átlátszó fedélről száraz törlőronggyal vagy papírtörlővel. Használat előtt alaposan szárítsa meg.

Megjegyzés:

A kefébe egy penge van beépítve, ezért tisztításkor ügyeljen arra, hogy ne érjen hozzá.

F-10. ábra

3. Ha szennyezett, akkor öblítse le a kefehengert tiszta vízzel, amíg tiszta nem lesz.

F-11. ábra

4. Állítsa a kefehengert legalább 24 órára függőleges helyzetbe, amíg teljesen meg nem szárad.

F-12. ábra

Az AquaCycle™ 2.0 tisztítása: a kefe rovátkái

1. A görgő nyílásból való kivételéhez húzza meg a kefegörgő fogantyúját.

F-13. ábra

2. Törölje le a port a bevágásról és az átlátszó fedélről száraz törlőronggyal vagy papírtörlővel.

F-14. ábra

Az AquaCycle™ 2.0 tisztítása: a szennyvíztartály

Megjegyzés: Javasolt minden használat után kitisztítani.

1. Nyomja meg a víztartály fogantyúját a víztartály eltávolításához.

F-15. ábra

2. Húzza meg a szennyvíztartály fedelének fogantyúját, hogy eltávolítsa a fedelet és a légkivezető szűrőt.

F-16. ábra

3. Öntse ki a szennyvizet a szennyvíztartályból, és mossa ki a szűrőkosárban lévő szilárd hulladékokat és szennyeződéseket. Ezután tiszta vízzel öblítse ki a szennyvíztartály és a szűrőkosár közötti összekötő csövet.

F-17. ábra

4. Öblítse ki a szennyvíztartályt és a fedelet (beleértve az ábrán látható szondákat és szűrőket) tiszta vízzel.

① Szűrő

② Szűrő

③ Szondák

F-18. ábra

5. Öblítse le a szűrőt tiszta vízzel, majd alaposan törölje szárazra a szondát, a szűrő felületét és kamráját egy száraz ruhával vagy papírtörlővel.

F-19. ábra

6. A szűrő visszahelyezéséhez igazítsa a jelölést a nyíláshoz.

F-20. ábra

7. Törölje le a szennyvíztartály fedelének felületét. A szennyvíztartály fedelének csatját igazítsa a nyíláshoz a fedél felszereléséhez, majd szerelje be a

szennyvíztartályt.

F-21. ábra

Megjegyzés:

- Ha hosszabb ideig nem használja, kérjük, ürítse ki és szárítsa meg a tisztavizes tartályt és a szennyvíztartályt.
- Ne fordítsa meg az AquaCycle™ 2.0, így elkerülve a víz szivárgását.

A motoros mini kefe tisztítása

1. Az ábrán látható módon egy érmével forgassa el a zárat az óramutató járásával ellentétes irányba, amíg egy kattanást nem hall. A motoros mini kefe zárjának feloldása után távolítsa el a kefehengert.

F-22. ábra

2. Öblítse le és tisztítsa meg a kefehengert. Állítsa a kefehengert legalább 24 órára függőleges helyzetbe, amíg teljesen meg nem szárad.

F-23. ábra

3. Amint a kefehenger megszáradt, szerelje vissza a szétszerelés lépéseit fordított sorrendben követve.

F-24. ábra

Az akkumulátor cseréje

A porszívó egy kivehető, újratölthető lítium-ion akkumulátort tartalmaz, amely korlátozott számú újratöltési ciklussal rendelkezik. Hosszabb használat után előfordulhat, hogy az akkumulátor már nem bírja a töltést. Ha ez történik, az azt jelenti, hogy az akkumulátor elérte az élettartamának végét, és ki kell cserélni.

1. Nyomja le az akkumulátorcsomag kioldógombját, és az eltávolításához csúsztassa el az akkumulátorcsomagot.
2. Helyezze be az új akkumulátort.

HU

GYIK

Ha a porszívó nem működik megfelelően, tekintse át az alábbi táblázatot.

Hibák	Lehetséges okok	Megoldások
A porszívó nem működik.	A készülék akkumulátora lemerült vagy alacsony a töltöttségi szintje.	Töltse fel teljesen a porszívót, majd folytassa a használatát.
	Túlmelegedés elleni védelmi mód, amelyet egy eltömődés váltott ki.	Tisztítsa ki a szívónyílást vagy a légcsatornát. Várja meg, amíg a porszívó lehűl, majd aktiválja újra.
	A szívónyílás vagy a légcsatorna eltömődött.	Távolítsa el az esetleges dugulást a szívónyílásból vagy a légcsatornából.
Gyenge szívóerő.	A porszívócsésze megtelt és/vagy a szűrőegység eltömődött.	Ürítse ki a porszívócsészét és/vagy tisztítsa meg a szűrőegységet.
	Egy tartozék eltömődött.	Távolítsa el az eltömődést a tartozékból.
A motor furcsa zajt ad ki.	A fő szívónyílás vagy a hosszabbító rúd eltömődött.	Távolítsa el a fő szívónyílás vagy a hosszabbító rúd bármilyen dugulását.
Az akkumulátor jelzőfénye nem világít töltés közben.	A porszívó nem megfelelően lett a töltőállványra helyezve.	Ügyeljen rá, hogy a készülék megfelelően legyen a töltőállványra helyezve.
	Az akkumulátor feltöltődik, és automatikusan Alvó üzemmódba kapcsol.	A porszívó normálisan működik.
	Ha a probléma a fenti két lehetőség kizárása után is fennáll, kérjük, forduljon az értékesítés utáni szervizhez karbantartás céljából.	
Túl lassú a töltés.	Az akkumulátor hőmérséklete túl alacsony vagy túl magas.	Várja meg, amíg az akkumulátor hőmérséklete visszaáll a normál értékre, majd töltse fel újra.
A multifunkciós kefe LED-lámpái nem működnek.	A LED-lámpák megsérültek.	Kérjük, vegye fel a kapcsolatot az értékesítés utáni részleggel karbantartás céljából.
Nem jön víz az AquaCycle™ 2.0-ból	A víz kimenete el van tömődve.	Távolítsa el a görgőt az AquaCycle™ 2.0-ból, majd tisztítsa meg a víz kimenetét a fésűs fogak felett.
Gyenge vízszívó teljesítmény	A cső eltömődött.	Távolítsa el a görgőt az AquaCycle™ 2.0-ból, és távolítsa el az esetleges eltömődéseket a cső belsejéből. Vegye ki a víztartályt, és tisztítsa meg a tartály hátulján található csövet, hogy eltávolítsa az esetleges eltömődéseket.

Hibák	Lehetséges okok	Megoldások
Víztartály riasztás	Foltok vagy maradványok a szennyvíztartály fedelén, a szondákon vagy a szűrő felületén	Lásd az Ápolás és karbantartás – Az AquaCycle™ 2.0 tisztítása részben. Tisztítsa meg alaposan a szennyvíztartályt, annak fedelét és a szűrőt.
	Elzáródás a szennyvíztartály és a szűrőkosár közötti összekötő csőben	
	Túlzott vízpermet a szűrőkamrában	
	Ha a probléma a fenti lépések elvégzése után is fennáll, kérjük, a javítás érdekében vegye fel a kapcsolatot ügyfélszolgálatunkkal.	
Gyenge szárító teljesítmény	A töltőállomás levegő ki- vagy bevezető nyílása valószínűleg eltömődött.	Ellenőrizze, hogy a levegő ki- és bevezető nyílásai nincsenek-e eltömődve, és szükség esetén tisztítsa meg őket.

Akkumulátor állapotjelzője

Állapot	Lehetséges okok	Megoldások	
A porszívó bekapcsolása után a jelző pirosan világít.	Az akkumulátor megsérült.	Kérjük, vegye fel a kapcsolatot az értékesítés utáni részleggel karbantartás céljából.	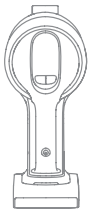
A jelző fehéren villog a porszívó használatakor.	Az akkumulátor lemerült.	Kérjük, töltse fel időben.	

HU

Hibaelhárítás

Ha a porszívó nem működik megfelelően, a kijelzőn hibaüzenet jelenik meg. A megoldás megtalálásához tekintse meg a hibaelhárítási táblázatot.

Hibaikon	Hibaüzenet	Megoldások
	Alacsony töltöttség	Kérjük, töltse fel időben.
	Az akkumulátor lemerült	Kérjük, töltse fel időben.
	Az akkumulátor túlmelegedett	Várja meg, amíg az akkumulátor hőmérséklete visszaáll a normál értékre, majd folytassa a használatát.
	Légcsatorna eltömődött	Ellenőrizze, hogy a porszívó, a hosszabbító rúd vagy a kefe nincs-e eltömődve. Ellenőrizze, hogy az előszűrő vagy a szűrő nincs-e eltömődve a túlzott pormennyiség miatt.
	A kefe görgője beragadt	Tekintse át a [Kefe tisztítása] részt a kefehengerre gabalyodott törmelék és szőrszálak kitisztításához.
	A szűrő használati ideje lejár	Kérjük, időben cserélje ki a szűrőt.
	Cserélje ki a szűrőt	A szűrő cseréjét követően kérjük, tekintse át a [Beállítások] című fejezetet a szűrő visszaállításához.
	Elfogyott a tiszta víz	Töltse fel időben a tisztavizes tartályt.
	A szennyvíztartály megtelt	Ürítse ki a szennyvíztartályt.
	A szennyvíztartály nincs, vagy nem megfelelően van behelyezve	Helyezze vissza a szennyvíztartályt.
	A szűrő tisztítása	Lásd [Az AquaCycle™ 2.0 tisztítása] című részben a szűrő tisztítását.
	Hiba	Kérjük, vegye fel a kapcsolatot az értékesítés utáni részleggel karbantartás céljából.

Műszaki adatok

Porszívó			
Típus	VZV37C	Névleges teljesítmény	855 W
Töltési feszültség	34 V ⎓	Névleges feszültség	29,6 V ⎓
Feltöltés időtartama	kb. 4 óra		
TangleCut™ több felületre alkalmazható kefe		AquaCycle™ 2.0	
Típus	VMBN	Típus	VFBCA
Névleges teljesítmény	40 W	Névleges teljesítmény	55 W
Névleges feszültség	29,6 V ⎓	Névleges feszültség	28,8 V ⎓
Motoros mini kefe			
Típus	VMMY		
Névleges feszültség	24 V ⎓	Névleges teljesítmény	20 W
Töltőállomás			
Típus	VFBCB	Névleges bemeneti teljesítmény	130 W-180 W
Névleges bemenet		220-240 V~50/60 Hz	
Névleges kimenet		35 V ⎓ 0,9 A	
Újratölthető lítium-ion akkumulátorcsomag			
Típus	V2605-8S1P-BWA	Névleges feszültség	29,6 V ⎓
Garantált kapacitás	3100 mAh	Névleges kapacitás	3200 mAh
Energia	91,76 Wh		

	Kikapcsolt állapot (porszívó)	Készenléti üzemmód (töltőállomás)	Készenléti üzemmód (porszívó + töltőállomás)
Energiafogyasztás	≤ 0,5 W		
Az állapot megadásának ideje	≤ 20 perc		

A lítium-ion akkumulátoregység a környezetre veszélyes anyagokat tartalmaz.
A porszívó ártalmatlanítása előtt vegye ki az akkumulátorcsomagot, majd az adott ország vagy régió helyi törvényeinek és előírásainak megfelelően dobja ki vagy hasznosítsa újra.

WEEE információk



Az ezzel a szimbólummal ellátott termékek elektromos és elektronikus hulladéknak minősülnek (a 2012/19/EU irányelv szerinti elektromos és elektronikus berendezések hulladékkezelése), amelyeket szelektálni kell és nem szabad a nem szétválogatott háztartási hulladékkal együtt kezelni. Ehelyett inkább az emberi egészséget és a környezetet kell védenie azzal, hogy hulladékká vált készülékeit a kormány vagy a helyi hatóságok által kijelölt, az elektromos és elektronikus berendezések hulladékának újrahasznosítására kijelölt gyűjtőhelyen adja le. A helyes ártalmatlanítás és újrahasznosítás elősegíti a környezetre és az emberi egészségre gyakorolt lehetséges negatív következmények megelőzését. Kérjük, forduljon az összeszerelést végző szakemberhez vagy a helyi hatóságokhoz az ilyen gyűjtőpontok helyével és használati feltételeivel kapcsolatos további információkért.

Drošības norādes

Lai izvairītos no negadījumiem, tostarp elektriskās strāvas trieciena vai uzliesmojuma nepareizas lietošanas rezultātā, lūdzu, pirms lietošanas rūpīgi izlasiet šo rokasgrāmatu un saglabājiet to.

Brīdinājums

- Šo produktu drīkst lietot bērni, kas sasnieguši 8 gadu vecumu, kā arī personas ar ierobežotām fiziskām, maņu, intelektuālām spējām vai bez pieredzes, ja vien tas tiek darīts vecāku vai aizbildņu uzraudzībā, gādājot par drošu lietošanu, izvairoties no jebkādiem riskiem. Tīrīšanu un apkopi nedrīkst veikt bērni bez uzraudzības.
- Šī ierīce nav paredzēta lietošanai personai (tostarp bērniem) ar ierobežotām fiziskām, maņu vai garīgām spējām vai bez pieredzes un zināšanām, ja vien viņus ierīces lietošanās laikā neuzrauga vai neapmāca persona, kas atbildīga par viņu drošību.
- Gādājiet, lai bērni nerotaļātos ar ierīci.
- Putekļsūcējs nav rotaļlieta. Bērni nedrīkst rotaļāties vai lietot šo ierīci. Lūdzu, esiet piesardzīgi, lietojot putekļsūcēju bērnu tuvumā. Neļaujiet bērniem apkopt vai tīrīt putekļsūcēju, ja vien tas nenotiek vecāku vai aizbildņu uzraudzībā.
- Nelietojiet ierīci ārpus telpām, kā arī uz slapjām virsmām. Izmantojiet putekļsūcēju tikai iekštelpu tīrīšanai. Nepieskarieties spraudnim vai citām putekļsūcēja daļām ar slapjām rokām.
- Lai samazinātu uzliesmojuma, sprādziena vai ievainojumu risku, pirms lietošanas pārbaudiet, vai litija akumulators un uzlādes adapters nav bojāti. Nelietojiet putekļsūcēju, ja litija akumulators vai uzlādes adapters ir bojāti.
- Birstes galvas, akumulators, pagarinājuma caurule, metāla savienotājs un putekļsūcējs vada elektrību, tāpēc tos nedrīkst mērkt ūdenī vai citā šķidrumā. Pēc tīrīšanas nožāvējiet visus filtrus.
- Lai izvairītos no ievainojumiem, ko var izraisīt rotējošas detaļas, pirms biršu galvu tīrīšanas izslēdziet putekļsūcēju. Biršu galvas, putekļu nodalījums un filtrs pirms putekļsūcēja lietošanas pareizi jāuzstāda.
- Nelietojiet putekļsūcēju, lai savāktu uzliesmojošus šķidrumus, piemēram, benzīnu, balinātājus, amonjaku, traipu tīrītājus vai citus šķidrumus.
- Nelietojiet putekļsūcēju, lai savāktu asus vai cietus priekšmetus, piemēram, stiklu, naglas, skrūves vai monētas, kas var sabojāt iekārtu. Nelietojiet putekļsūcēju, lai savāktu ģipškartona daļiņas, kamīna pelnus, kā arī dūmojošus vai degošus materiālus, piemēram, ogles, cigarešu izdedžus vai sērkociņus.
- Pirms lietošanas pārbaudiet tīrāmo zonu. Lai izvairītos no atveru nosprostošanas, savāciet lielus papīra gabalus, spalvu kamolus, plastmasas drānas vai asus priekšmetus (piemēram, stiklu, naglas, skrūves, monētas utt.), kā arī citus priekšmetus, kas ir lielāki par atverēm.
- Gādājiet, lai mati, apģērbs, pirksti un citas ķermeņa daļas netuvojas putekļsūcēja atverēm un kustīgajām daļām. Nevirziet pagarinājuma cauruli vai rīkus acu vai ausu virzienā un neievietojiet mutē.
- Neievietojiet atverēs priekšmetus. Nelietojiet putekļsūcēju, ja kāda no atverēm ir bloķēta. Izvairieties no putekļiem, šķiedrām, matiem vai citiem priekšmetiem, kas var ierobežot gaisa plūsmu.
- Neatbalstiet putekļsūcēju pret krēslu, galdu vai citām nestabilām virsmām, jo šāda rīcība var sabojāt iekārtu vai izraisīt ievainojumus. Ja putekļsūcējs ir sabojāts, jo ticis

apgāzts, vai kā citādi nedarbojas pareizi, lūdzu, sazinieties ar mūsu autorizēto servisa nodaļu. Nekādā gadījumā nemēģiniet izjaukt ierīci pašu spēkiem.

- Stingri jāievēro visas norādes par akumulatora uzlādi. Neievērojot norādes par akumulatora uzlādi noteiktā temperatūras diapazonā, akumulators var tikt sabojāts.
- Izmantojiet tikai tādus piederumus un rezerves daļas, ko rekomendē ražotājs.
- Lūdzu, esiet piesardzīgi, lietojot putekļsūcēju, tīrot kāpnes.
- Pārliecinieties, vai putekļsūcējs ir atvienots, kad netiek ilgstoši lietots, kā arī pirms apkopes vai remontdarbu veikšanas.
- Neuzstādiet, nelādējiet un nelietojiet ierīci ārpus telpām, vannas istabās un baseinu tuvumā.
- Ugunsbīstamības brīdinājums: Nelejiet putekļsūcēja filtrā smaržas. Šādos produktos ir uzliesmojošas ķīmiskas vielas, kas var aizdedzināt putekļsūcēju.
- Izmantojiet tikai oriģinālo uzlādēšanas bāzi (modelis VFBCB). Pretējā gadījumā litija jonu akumulators var uzliesmot.
- BRĪDINĀJUMS: Lai uzlādētu akumulatoru, izmantojiet tikai to atdalāmo vienību, kas piegādāta kopā ar šo ierīci.
- Izmantojiet tikai apstiprināto akumulatora tipu (modelis V2605-8S1P-BWA). Pretējā gadījumā litija jonu akumulators var uzliesmot.
- Ja akumulatora šķidrums noplūst, aizvediet personālu no attiecīgās zonas, līdz akumulators atdziest un tvaiki izklīst.
- Nodrošiniet maksimālu bīstamo gāzu ventilāciju un izvairieties no ādas, acu un elpceļu saskares ar iztvaikojumiem.
- Savāciet izlijušo šķidrumu, izmantojot absorbentu un atkritumu savācēju.
- Nelietojiet un neuzglabājiet ļoti karstās vai aukstās vidēs (zem 0 °C/32 °F vai virs 40 °C/ 104 °F). Lūdzu, lādējiet bezvadu putekļsūcēju temperatūrā virs 0 °C/32 °F un zem 40 °C/ 104 °F.
- Šis produkts ir paredzēts lietošanai tikai mājsaimniecības apstākļos.
- Uzmanieties, lai neveidojas strāvas padeves īssavienojums.
- Uzlādēšanas bāze sasniedz savu maksimālo enerģijas patēriņu pirmajās žāvēšanas cikla 10 minūtēs, kamēr putekļsūcējs vienlaicīgi uzlādējas.


Izlasiet lietotāja rokasgrāmatu


Atvienojama barošanas vienība


Tikai lietošanai iekštelpās


Motorizētā tīrīšanas galva ūdens sūkšanas tīrīšanas laika nobīdes miniatūrajam drošinātāja ieliktnim,



kur simbols T3.15A apzīmē laika/strāvas raksturlielumu

Mēs, Dreame Trading (Tianjin) Co., Ltd., apliecinām, ka šī ierīce atbilst piemērojamajām direktīvām un Eiropas normām un to labojumiem. Pilns ES atbilstības deklarāciju teksts ir pieejams vietnē: https://global.dreametech.com

Lai iegūtu detalizētu e-rokasgrāmatu, lūdzu, apmeklējiet vietni: https://global.dreametech.com/pages/user-manuals-and-faqs

Izstrādājuma pārskats

Aksesuāri

1. TangleCut™ dažādu virsmu birste
2. AquaCycle™ 2.0
3. Motorizēta mini birstīte
4. Mīksta putekļu birstīte
5. Platais kombināciju rīks
6. Uzlādēšanas bāze
7. Salokāma pagarinājuma caurule

A att.

Piezīme. Attēli šajā rokasgrāmatā ir tikai ilustratīvi. Reālajā dzīvē produkts var atšķirties.

Komponenšu nosaukumi

Putekļsūcēja korpuss

1. Putekļu tvertne
2. Putekļu tvertnes atvienošanas poga
3. Putekļu tvertnes apakšējā pārsega atvienošanas poga
4. Akumulatoru komplekta atvienošanas poga
5. Displeja ekrāns
6. Gaidstāves poga
7. Sūkšana līmeņa slēdzis
8. Antistatiskais kontakts
9. Akumulatora statusa indikators

B-1 att.

AquaCycle™ 2.0

1. AquaCycle™ 2.0 atlaišanas poga
2. Veltnīšu birste
3. Ūdens tvertnes rokturis
4. Veltnīšu birstes rokturis
5. Filtrs
6. Netīrā ūdens tvertnes pārsega rokturis
7. Ūdens ieplūde
8. Netīrā ūdens tvertnes pārsegs
9. Filtra grozs
10. Minimālā ūdens līmeņa līnija
11. Netīrā ūdens tvertne

B-2 att.

Uzlādēšanas bāze

1. Pašattīrīšanās poga

- Nemainīgi zila: Ieslēgts
- Mirgojoši zila: Notiek pašattīrīšanās

2. Gaisa žāvēšanas atvere
3. Piederumu uzglabāšanas konstrukcija
4. Uzstādīšanas skava
5. Barošanas vads

B-3 att.

Uzstādīšana

Piederumu uzstādīšana

Piezīme.
Lūdzu, uzstādiet piederumus atbilstoši reālajām vajadzībām.

C-1 att.

AquaCycle™ 2.0 uzstādīšana

1. Lai izņemtu ūdens tvertni, pastumiet ūdens tvertnes rokturi uz āru.
2. Paceliet tīrā ūdens tvertnes aizbāzni, piepildiet tvertni ar tīru ūdeni un cieši uzskrūvējiet aizbāzni uz ūdens tvertnes.
3. Uzlieciet atpakaļ ūdens tvertni un savienojiet AquaCycle™ 2.0 ar pagarinājuma cauruli.

Piezīme.
Putekļsūcējs var iesūkt ūdeni tikai tad, kad ir pievienots AquaCycle™ 2.0.

C-2 att.

LV

Notiek uzlāde

Pirms pirmās lietošanas reizes pilnībā uzlādējiet putekļsūcēju.

1. Novietojiet uzlādēšanas bāzi pret sienu uz līdzenas pamatnes un pievienojiet to barošanas avotam. Kad uzlādēšanas bāze ieslēdzas, pašattīrīšanas poga iedegas zilā krāsā.
2. Pēc AquaCycle™ 2.0 pievienošanas novietojiet ierīci uz uzlādēšanas bāzes. Savietojiet pagarinājuma cauruli ar uzstādīšanas skavu uz uzlādēšanas bāzes un viegli stumiet norādītajā virzienā līdz sadzirdat klikšķi.
3. Uzlādes laikā skaitlis displejā parāda pašreizējo akumulatora uzlādes līmeni procentos. Kad skaitlis sasniedz 100, akumulators ir pilnībā uzlādēts. Vēlreiz viegli pastumiet uz priekšu, lai noņemtu ierīci no uzlādēšanas bāzes.

Piezīme.

- Pirms uzstādīšanas pārliecinieties, ka uzstādīšanas skava ir atvērta.
- Lādēšanas laikā putekļsūcēju nevar izmantot.
- Kad tas ir pilnībā uzlādēts, pēc 5 minūtēm akumulatora statusa indikators nodzisīs un putekļsūcējs pāries enerģijas taupības režīmā.
- Tas aizņems aptuveni 4 stundas. Ilgstoša putekļu sūkšana turbo režīmā var izraisīt akumulatora uzkaršanu, kas paildzinās lādēšanas laiku. Pirms uzlādes ļaujiet putekļsūcējam atdzist ilgāk par 30 minūtēm.

Attēls D-1

Akumulatora statusa displejs

1. Akumulatora statusa indikators

☼ Mirgo balts

○ Nepārtraukti balts

● Izslēgts

Notiek uzlāde

○ Pilnībā uzlādēts

☼ Notiek uzlāde

● Gaidstāves režīms

D-2 att.

Lietošana

Displeja ekrāns

Putekļu sūkšana

1. Daļiņu daudzuma indikators
2. Daļiņu veidi
   > 10 µm (piemēram, putekšņi)
   > 50 µm (piemēram, mati)
   > 200 µm (piemēram, putekļi)
   > 500 µm (piemēram, putekļu ērcītes)
3. Sūkšanas līmenis
   Automātisks
   Eko
   Turbo
4. Sūkšana līmeņa slēdzis
   Nospiediet pogu, lai pārslēgtu līmeņus starp automātisko, eko un turbo režīmu.
5. Akumulatora uzlādes līmenis procentos
   Kad displejā parādīsies "LO", tas liecinās, ka akumulatora līmenis ir zemāks par 10 %.
6. Putekļu līmeņa indikators
   Krāsa mainās atkarībā no iesūkto putekļu daudzuma reālā laikā (tikai automātiskajā režīmā).
7. Gaidstāves poga
   Īslaicīgi nospiediet, lai ieslēgtu/izslēgtu.

E-1 att.

Mitrā tīrīšana

1. Mitrās tīrīšanas režīms
   Standarta režīms
   Sūkšanas režīms
2. Režīma poga

Kad AquaCycle™ 2.0 ir pievienots, nospiediet pogu, lai pārslēgtos starp standarta un sūkšanas režīmu.

3. Gaidstāves poga

   Īsi nospiediet, lai sāktu/apturētu mitro tīrīšanu.

E-2 att.

Uzlāde un pašattīrīšanās

1. Uzlādes un pašattīrīšanās gaitas indikators
2. Izpildes procenti
3. Statusa ikona

   Notiek uzlāde

   Pašattīrīšanās

   Žāvēšana

E-3 att.

Iestatījumi

Gaidstāves režīmā nospiediet un 1,5 sekundes turiet nospiestu sūkšanas līmeņa slēdzi , lai ieietu iestatījumu saskarnē. Īslaicīgi nospiediet , lai izvēlētos opciju, un nospiediet un 1,5 sekundes turiet nospiestu , lai apstiprinātu.

Filtra atiestatīšana

Nospiediet un 1,5 sekundes turiet nospiestu , lai atlasītu filtra atiestatīšanu, un filtrs automātiski tiks atiestatīts.

Valodas iestatīšana

Nospiediet un 1,5 sekundes turiet nospiestu , lai atvērtu pieejamo valodu sarakstu, tad īsi nospiediet , lai pārvietotos starp valodām, un atlasiet vēlamo valodu. Nospiediet un 1,5 sekundes turiet nospiestu , lai izmantotu atlasīto valodu.

Iziet

Nospiediet gaidstāves pogu , kad atrodaties iestatījumu saskarnē, lai uzreiz atgrieztos galvenajā saskarnē, vai izvēlieties , pēc tam nospiediet un 1,5 sekundes turiet nospiestu , lai atgrieztos galvenajā saskarnē.

E-4 att.

Piezīme.

- Ja ilgāk nekā 15 sekundes neseko nekāda darbība, ekrāns nodzisīs un tas atgriezīsies galvenajā saskarnē, kad atkal izgaismosies.
- Ja putekļsūcējs nedarbojas kā paredzēts, displeja ekrānā parādīsies kļūdas paziņojums. Lūdzu, skatiet problēmu novēršanas tabulu, lai atrastu risinājumu.

Tīrīšanas uzsākšana

Nospiediet , lai uzsāktu darbību. Kad sūkšana ir pabeigta, nospiediet , un ekrānā parādīsies sasūkto daļiņu apjoms.
Nospiediet , lai pārslēgtu automātisko, eko un turbo līmeni, un ekrānā parādīsies attiecīgā ikona.

Piezīme.

- Kad jebkurš no sūkšana režīmiem pārtrauc darbību, putekļsūcējs, kad atkal tiks ieslēgts, pēc noklusējuma būs automātiskajā režīmā. Rūpnīcas noklusējuma iestatījums ir automātiskais režīms.
- Tikai darbojoties automātiskajā režīmā, sūkšanas jauda un netīrumu līmeņa indikators mainās, rādot daļiņu daudzumu reāllaikā.

E-5 att.

Mitrās tīrīšanas uzsākšana

Pēc AquaCycle™ 2.0 pievienošanas nospiediet , lai sāktu mitro tīrīšanu. Tad nospiediet , lai pārslēgtos starp standarta un sūkšanas režīmu.

Piezīme.

- Standarta režīmā visas ventilatora formas ikonas deg ledus zilā krāsā. Sūkšanas režīmā tās deg izteikti zilā krāsā.
- Kad jebkurš no mitras tīrīšanas režīmiem pārtrauc darbību, putekļsūcējs, kad atkal tiks ieslēgts, pēc noklusējuma būs automātiskajā režīmā. Rūpnīcas noklusējuma iestatījums ir standarta režīms.
- Darbības laikā displeja ekrānā tiks rādīts atlikušais akumulatora uzlādes līmenis.

Pašattīrīšanas uzsākšana

Novietojiet ierīci uz uzlādēšanas bāzes un nospiediet pašattīrīšanas pogu, lai sāktu/beigtu birstes rullīša tīrīšanu. Kad pašattīrīšana pabeigta, ierīce automātiski pāries žāvēšanas režīmā.

Piezīme.

- Pašattīrīšanas funkciju nevar iespējot, kad akumulatora uzlādes līmenis ir mazāks par 25 %, ūdens līmenis tīrā ūdens tvertnē ir zemāks par minimālā ūdens līmeņa līniju vai netīrā ūdens tvertne ir pilna. Lūdzu, pilnībā uzlādējiet ierīci, piepildiet tīrā ūdens tvertni vai iztukšojiet netīrā ūdens tvertni.

E-6 att.

Dažādu piederumu lietošana

TangleCut™ dažādu virsmu birste

- Lietojot bērnu rotaļu paklājiņiem, paklājiem vai kafijas pupiņu, popkorna un līdzīgu objektu sūkšanai, ieslēdziet birstes slēdzi.

- Sūcot putekļus uz flīzēm, koka grīdām vai citām cietām virsmām, izslēdziet slēdzi.

1. Ieslēgts

2. Izslēgts

Piezīme.

Kad ierīce sāk darboties, birstes veltnīša priekšpusē esošās gaismas automātiski ieslēdzas, kas ir ērti lietošanas laikā.

E-7 att.

AquaCycle™ 2.0

Notīra putekļus, netīrumus, gružus un spēcīgus traipus no cietajām grīdām ar tīru ūdeni.

Piezīme. Neņemiet nost ūdens tvertni darbības laikā.

E-8 att.

Motorizēta mini birstīte

Lai sūktu netīrumus, dzīvnieku apmatojumu un citus grūti savācamus netīrumus no dīvāniem, gultām un citām auduma virsmām.

Piezīme.
Nav ieteicams sūkt trauslas virsmas, piemēram, zīdu.

E-9 att.

Mīksta putekļu birstīte

Piemērota LCD, klaviatūru, lampu kupolu, žalūziju un citu trauslu virsmu un priekšmetu tīrīšanai.

E-10 att.

Platais kombināciju rīks

Aizkaru, tastatūru, griestu, dīvānu, transportlīdzekļu salonu, kafijas galdiņu u.c. tīrīšanai.

E-11 att.

Salokāma pagarinājuma caurule

Nospiediet atlaišanas pogu, lai saliektu cauruli, tādējādi ļaujot tīrīt zem zemām mēbelēm.

E-12. attēls

Uzlādēšanas bāze

Var izmantot pašattīrīšanai, žāvēšanai un uzlādēšanai.

Piezīme.

AquaCycle™ 2.0 nevar uzkarināt uz piederumu uzglabāšanas konstrukcijas.

E-13 att.

Piezīme.

- Ja kāda no rotējošām detaļām ir iestrēgusi, putekļsūcējs var automātiski izslēgties. Izņemiet jebkādus iestrēgušus svešķermeņus, pēc tam turpiniet lietošanu.
- Kad akumulators uzkarst, putekļsūcējs automātiski izslēgsies. Nogaidiet, līdz akumulatora temperatūra atgriežas normālā līmenī, pēc tam turpiniet lietošanu.

Tīrīšana un apkope

Padomi:

- Vienmēr izmantojiet oriģinālās detaļas, lai netiktu anulēta garantija.
- Ja filtra uzgalis nosprostojas, putekļsūcējs pārstās darboties neilgi pēc ieslēgšanas. Iztīriet cauruli, lai atjaunotu funkcionalitāti.
- Pirms putekļu tvertnes tīrīšanas, lūdzu, pārliecinieties, ka spraudnis ir atvienots un putekļsūcēja ieslēgšanas poga ir izslēgtā pozīcijā.
- Ja putekļsūcējs ilgāku laiku netiks lietots, pilnībā uzlādējiet to, atvienojiet barošanas vadu, izņemiet akumulatoru un novietojiet ierīci vēsā vidē ar zemu mitruma līmeni tā, lai tā neatrastos tiešos saules staros. Lai izvairītos no akumulatora izlādes, lādējiet ierīci vismaz reizi ik pēc trim mēnešiem.

Putekļsūcēja tīrīšana

Noslaukiet putekļsūcēju ar mīkstu, sausu drānu.

Putekļu tvertnes, priekšfiltra un ciklona konstrukcijas tīrīšana

1. Nospiediet putekļu tvertnes atbrīvošanas pogu un izņemiet tvertni no putekļsūcēja.

F-1 att.

2. Nospiediet putekļu tvertnes apakšējā vāka atbrīvošanas pogu un pēc tam iztukšojiet saturu.

F-2 att.

3. Vispirms izņemiet priekšfiltru un pēc tam grieziet ciklona sistēmu, lai izceltu to.

F-3 att.

4. Skalojiet ciklona konstrukciju, priekšfiltru un putekļu tvertni, līdz tie ir tīri. Pēc mazgāšanas žāvējiet vismaz 24 stundas.

F-4 att.

Piezīme.
- Lūdzu, tīriet putekļu tvertni pēc vajadzības.
- Ciklona sistēmu un priekšfiltru ieteicams tīrīt vismaz reizi 3 līdz 4 mēnešos.

Filtra tīrīšana

1. Noņemiet putekļu tvertni tā, kā parādīts attēlā.

F-5 att.

2. Izņemiet filtru no putekļsūcēja, velkot to uz leju, virzienā, kā parādīts attēlā.

F-6 att.

3. Skalojiet filtru, grozot to par 360°. Saudzīgi uzsitiet pa filtru vairākas reizes, lai izbērtu netīrumus.

F-7 att.

4. Žāvējiet filtru 24 stundas.

F-8 att.

Piezīme.
- Mazgājiet filtru tikai ar tīru ūdeni.
- Nelietojiet mazgāšanas līdzekļus.
- Netīriet filtru ar birsti vai pirkstiem.
- Filtru ieteicams tīrīt reizi 4 līdz 6 mēnešos.

TangleCut™ dažādu virsmu birstes tīrīšana

1. Grieziet fiksatoru pulksteņa rādītāju kustības virzienā, pēc tam noņemiet veltnīti no veltnīšu birstes.

F-9 att.

2. Ar sausu drānu vai papīra dvieli notīriet putekļus no ieroba un caurspīdīgā pārsega. Pirms lietošanas rūpīgi nožāvējiet.

Piezīme.
Birstē ir iebūvēts asmens, un tīrīšanas laikā uzmanieties, lai tam nepieskartos.

F-10 att.

3. Ja veltnīšu birste ir netīra, skalojiet ar tīru ūdeni.

F-11 att.

4. Novietojiet rotējošo birsti vertikāli vismaz 24

stundas, līdz tā ir pilnīgi sausa.

F-12 att.

AquaCycle™ 2.0 tīrīšana: veltnīša ierobs

1. Pavelciet veltnīšu birstes rokturi, lai izņemtu veltnīti no ligzdas.

F-13 att.

2. Ar sausu drānu vai papīra dvieli notīriet putekļus no ieroba un caurspīdīgā pārsega.

F-14 att.

AquaCycle™ 2.0 tīrīšana: netīrā ūdens tvertne

Piezīme. Pēc katras lietošanas reizes ieteicams tīrīt.

1. Lai izņemtu ūdens tvertni, pastumiet ūdens tvertnes rokturi uz āru.

F-15 att.

2. Pavelciet netīrā ūdens tvertnes pārsega rokturi, lai noņemtu pārsegu un gaisa izvades filtru.

F-16 att.

3. Izlejiet notekūdeņus no netīrā ūdens tvertnes un notīriet cietos gružus un netīrumus no filtra groza. Tad ar tīru ūdeni uzskalojiet netīrā ūdens tvertni un filtra grozu savienojošo cauruli.

F-17 att.

4. Noskalojiet netīrā ūdens tvertni un pārsegu (tostarp attēlā norādītās zondes un filtrus) ar tīru ūdeni.

① Filtrs

② Filtrs

③ Zondes

F-18 att.

5. Noskalojiet filtru ar tīru ūdeni, tad rūpīgi nosusiniet zondi, filtra virsmu un kameru ar sausu drānu vai papīra dvieli.

F-19 att.

6. Lai uzstādītu filtru atpakaļ,savietojiet uzstādīšanas atzīmi ar spraugu.

F-20 att.

7. Noslaukiet netīrā ūdens tvertnes pārsega virsmu. Saskaņojiet lietotā ūdens tvertnes vāka skavu ar spraugu, lai uzstādītu vāku, un pēc tam izlietotā ūdens tvertni.

F-21 att.

Piezīme.

- Ja ilgstoši nelietojat, lūdzu, iztukšojiet un izžāvējiet tīrā ūdens tvertni un netīrā ūdens tvertni.
- Negrieziet AquaCycle™ 2.0 otrādi, lai izvairītos no ūdens noplūdes.

Motorizētās mini birstes tīrīšana

1. Izmantojot monētu, kā parādīts attēlā, grieziet fiksatoru pretēji pulksteņa rādītāju kustības virzienam, līdz atskan klikšķis. Pēc motorizētās mini birstītes atvienošanas, izņemiet veltnīšu birsti.

F-22 att.

2. Noskalojiet un iztīriet veltnīšu birsti. Novietojiet veltnīšu birsti vertikāli labi vēdinātā telpā vismaz 24 stundas, līdz tā ir pilnīgi sausa.

F-23 att.

3. Kad veltnīšu birste ir sausa, uzstādiet to, veicot izjaukšanas darbības apgrieztā secībā.

F-24 att.

Akumulatoru komplekta nomaiņa

Putekļsūcējā ir izņemams atkārtoti uzlādējams litija jonu akumulatoru komplekts, kam ir

ierobežots uzlādes ciklu skaits. Pēc ilgstošas lietošanas akumulatoru komplekts var zaudēt uzlādes spēju. Ja tā notiek, tas nozīmē, ka akumulatoru komplekts ir sasniedzis sava kalpošanas cikla beigas un tas jānomaina.

1. Nospiediet akumulatoru komplekta atvienošanas pogu un slidiniet akumulatoru komplektu, lai to izņemtu.
2. Uzstādiet jauno akumulatoru komplektu.

BUJ

Ja putekļsūcējs nedarbojas kā pienākas, lūdzu, skatiet zemāk redzamo tabulu.

Kļūdas	Iespējamie cēloņi	Risinājumi
Putekļsūcējs nedarbojas.	Ierīcē nav akumulatora vai arī akumulatora uzlādes līmenis ir zems.	Pilnībā uzlādējiet putekļsūcēju un turpiniet lietot.
	Pārkaršanas funkcija aktivizēta nosprostojuma dēļ.	Iztīriet sūkšanas atveri vai gaisa atveri. Nogaidiet, līdz putekļsūcējs atdziest, pēc tam aktivizējiet to.
	Sūkšanas atvere vai gaisa atvere ir nosprostota.	Noņemiet jebkādus nosprostojumus no sūkšanas atveres vai gaisa atveres.
Vāja sūkšanas jauda.	Putekļu tvertne ir pilna un/vai filtra konstrukcija ir nosprostota.	Iztukšojiet putekļu tvertni un/vai iztīriet filtra konstrukciju.
	Uzgalis ir bloķēts.	Atbrīvojiet uzgali no nosprostojuma.
Motors darbojas ar savādu troksni.	Galvenā sūkšanas atvere vai pagarinājuma caurule ir bloķēta.	Iztīriet nosprostojumu galvenajā sūkšanas atverē vai pagarinājuma caurulē.
Lādēšanas laikā neizgaismojas akumulatora indikators.	Putekļsūcējs nav pareizi novietots uz uzlādēšanas bāzes.	Pārliecinieties, ka ierīce ir pareizi novietota uz uzlādēšanas bāzes.
	Akumulators tiek uzlādēts, un ierīce uzreiz automātiski pāriet miega režīmā.	Putekļsūcējs darbojas normāli.
	Ja problēma nav novērsta, pārbaudot divas augstāk minētās iespējas, lūdzu, sazinieties ar pārdošanas nodaļas apkalpošanas dienestu.	
Pārāk lēna lādēšana.	Pārāk augsta vai pārāk zema akumulatora temperatūra.	Nogaidiet, līdz akumulatora temperatūra atgriežas normālā līmenī, pēc tam atsāciet lādēšanu.
Daudzvirsmu birstes LED indikatori nedarbojas.	LED indikatori ir bojāti.	Lūdzu, sazinieties ar tehniskās apkopes nodaļu.
No AquaCycle™ 2.0 nenāk ūdens	Ūdens izplūdes atvere ir aizsprostota.	Noņemiet veltnīti no AquaCycle™ 2.0 un notīriet virs sukas zobiņiem esošo ūdens izplūdes atveri.
Slikti uzsūc ūdeni	Caurule ir aizsprostota.	Noņemiet veltnīti no AquaCycle™ 2.0 un iztīriet aizsprostojumu caurules iekšpusē. Noņemiet ūdens tvertni un iztīriet tvertnes aizmugurē esošo cauruli, lai novāktu visus šķēršļus.

Kļūdas	Iespējamie cēloņi	Risinājumi
Ūdens tvertnes brīdinājums	Plankumi vai atliekas uz netīrā ūdens tvertnes pārsega, zondēm vai filtra virsmas	Skatiet sadaļu Apkope un uzturēšana – AquaCycle™ 2.0 tīrīšana. Rūpīgi iztīriet netīrā ūdens tvertni, netīrā ūdens tvertnes pārsegu un filtru.
	Aizsprostojums netīrā ūdens tvertni un filtra grozu savienojošajā caurulē	
	Pārlieks ūdens norasojums filtra kameras iekšpusē	
	Ja pēc iepriekš norādīto darbību veikšanas problēma joprojām pastāv, lūdzu, sazinieties ar mūsu klientu apkalpošanas dienestu, lai veiktu remontu.	
Slikta žāvēšana	Gaisa izplūdes vai ieplūdes atvere uz uzlādēšanas bāzes var būt bloķēta.	Pārbaudiet vai nav aizsprostotas gaisa izplūdes un ieplūdes atveres un iztīriet tās, ja nepieciešams.

Akumulatora statusa indikators

Statuss	Iespējamie cēloņi	Risinājumi	
Pēc putekļsūcēja ieslēgšanas indikators ir sarkans.	Akumulatoru komplekts ir bojāts.	Lūdzu, sazinieties ar tehniskās apkopes nodaļu.	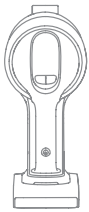
Izmantojot putekļsūcēju, indikators mirgo baltā krāsā.	Tukšs akumulators.	Lūdzu, nekavējoties uzlādējiet.	

LV

Problēmu novēršana

Ja putekļsūcējs nedarbojas kā paredzēts, displeja ekrānā parādīsies kļūdas paziņojums. Lūdzu, skatiet problēmu novēršanas tabulu, lai atrastu risinājumu.

Kļūdas ikona	Kļūdas paziņojums	Risinājumi
	Zems akumulatora uzlādes līmenis	Lūdzu, nekavējoties uzlādējiet.
	Akumulators izlādējies	Lūdzu, nekavējoties uzlādējiet.
	Akumulators pārkarst	Nogaidiet, līdz akumulatora temperatūra atgriežas normālā līmenī, pēc tam turpiniet lietošanu.
	Gaisa atvere ir nosprostota	Pārbaudiet, vai putekļu tvertne, pagarinājuma caurule, birste nav nosprostota. Pārbaudiet, priekšfiltrs vai filtrs nav bloķēti pārmērīga putekļu daudzuma dēļ.
	Veltnīšu birste ir iestrēgusi	Skatiet apkopes rokasgrāmatu [Birstes tīrīšana] sadaļu, lai notīrītu šķiedras un matus, kas ieķērušies veltnīšu birstē.
	Filtra derīgums ir tuvu termiņa beigām	Lūdzu, laicīgi nomainiet filtru.
	Nomainiet filtru	Pēc filtra nomaiņas, lūdzu, skatiet [Iestatījumi], lai uzzinātu, kā atiestatīt filtru.
	Izlietots viss tīrais ūdens	Savlaicīgi uzpildiet tīrā ūdens tvertni.
	Pilna netīrā ūdens tvertne	Iztukšojiet netīrā ūdens tvertni.
	Netīrā ūdens tvertne nav uzstādīta vai uzstādīta nepareizi	Uzstādiet netīrā ūdens tvertni no jauna.
	Iztīriet filtru	Par filtra tīrīšanu skatiet sadaļu [AquaCycle™ 2.0 tīrīšana].
	Kļūda	Lūdzu, sazinieties ar tehniskās apkopes nodaļu.

Specifikācijas

Putekļsūcējs			
Modelis	VZV37C	Nominālā jauda	855 W
Lādēšanas spriegums	34 V ⎓	Nominālais spriegums	29,6 V ⎓
Lādēšanas laiks	aptuveni 4 stundas		
TangleCut™ dažādu virsmu birste		AquaCycle™ 2.0	
Modelis	VMBN	Modelis	VFBCA
Nominālā jauda	40 W	Nominālā jauda	55 W
Nominālais spriegums	29,6 V ⎓	Nominālais spriegums	28,8 V ⎓
Motorizēta mini birstīte			
Modelis	VMMY		
Nominālais spriegums	24 V ⎓	Nominālā jauda	20 W
Uzlādēšanas bāze			
Modelis	VFBCB	Nominālā ievades jauda	130 W-180 W
Nominālā ievade		220 V-240 V~ 50/60 Hz	
Nominālā izvade		35 V ⎓ 0,9 A	
Atkārtoti uzlādējams litija jonu akumulatoru bloks			
Modelis	V2605-8S1P-BWA	Nominālais spriegums	29,6 V ⎓
Nominālā kapacitāte	3100 mAh	Nominālā kapacitāte	3200 mAh
Enerģija	91,76 Wh		

	Izslēgts režīms (putekļsūcējs)	Gaidstāves režīms (uzlādēšanas bāze)	Gaidstāves režīms (putekļsūcējs+ uzlādēšanas bāze)
Enerģijas patēriņš	≤ 0,5 w		
Laiks, kas nepieciešams, lai uzsāktu režīmu	≤ 20 min		

Litija jonu akumulatoru komplektā ir videi bīstamas vielas.
Pirms atbrīvošanās no putekļsūcēja, lūdzu, izņemiet akumulatoru komplektu, atbrīvojieties no tā vai nododiet pārstrādei saskaņā ar valsts vai reģiona tiesību aktiem

EEIA informācija



Visi produkti ar šo simbolu ir elektrisko un elektronisko iekārtu atkritumi (EEIA saskaņā ar 2012/19/ES regulu), kurus nedrīkst ievietot nešķirotos sadzīves atkritumos. Tāpēc aizsargājiet cilvēku veselību un vidi, nododot iekārtu atkritumus tam paredzētā savākšanas punktā, lai veiktu elektrisko un elektronisko iekārtu atkritumu pārstrādi saskaņā ar valdības vai pašvaldības noteikumiem. Pareiza atbrīvošanās un pārstrāde palīdzēs novērst potenciālo negatīvo ietekmi uz vidi un cilvēku veselību. Lūdzu, sazinieties ar uzstādītāju vai pašvaldību, lai iegūtu vairāk informācijas par savākšanas punktu atrašanās vietu un noteikumiem.

Informacija apie saugų naudojimą

Norėdami išvengti nelaimingų atsitikimų, įskaitant elektros smūgį ir gaisrą, galinčių kilti netinkamai naudojant prietaisą, prieš naudodami jį atidžiai perskaitykite šį „Naudotojo vadovą“ ir išsaugokite ateičiai.

Įspėjimas

- Šio prietaiso neturėtų naudoti jaunesni nei 8 metų vaikai ir asmenys su fiziniais, jutiminiais, protiniais trūkumais, ribota patirtimi ir žiniomis, jei jų neprižiūri tėvai arba globėjai, kurie gali užtikrinti, kad šie asmenys saugiai naudosis prietaisu ir išvengs bet kokio pavojaus. Neleiskite neprižiūrimiems vaikams atlikti prietaiso valymo ir priežiūros darbų.
- Šis prietaisas nėra skirtas naudoti asmenims (įskaitant vaikus), kurių fizinės, jutiminės ar protinės galimybės yra ribotos arba kuriems trūksta patirties ir žinių, nebent už jų saugumą atsakingas asmuo juos prižiūrėtų arba pamokytų, kaip naudotis prietaisu.
- Vaikus reikia prižiūrėti, kad jie nežaistų su prietaisu.
- Dulkių siurblys nėra žaislas. Vaikams negalima leisti žaisti su šiuo prietaisu. Naudodami dulkių siurblį šalia vaikų būkite atsargūs. Neleiskite vaikams valyti arba prižiūrėti dulkių siurblio, nebent juos prižiūri tėvai arba globėjai.
- Nenaudokite prietaiso lauke ir drėgniems paviršiams siurbti. Dulkių siurblį naudokite tik sausiems patalpų paviršiams valyti. Nelieskite kištuko ir bet kurios gaminio dalies drėgnomis rankomis.
- Norėdami sumažinti gaisro, sprogimo ir sužeidimo riziką, prieš naudodami siurblį įsitikinkite, kad ličio baterija ir įkrovimo adapteris yra nepažeistas. Nenaudokite dulkių siurblio, jei ličio baterija arba įkroviklis yra pažeistas.
- Šepetėliai, baterija, prailginimo vamzdis, metalinis jungties kaištis ir vakuumas yra laidūs elektrai, todėl siurblių negalima nardinti į vandenį ir kitus skysčius. Išvalytus filtrus būtinai išdžiovinkite.
- Norėdami, kad judančios dalys jūsų nesužeistų, prieš valydami šepetėlių galvutes išjunkite dulkių siurblį. Prieš pradėdami naudoti dulkių siurblį tinkamai sumontuokite šepetėlių galvutes, įdėkite dulkių talpyklą ir filtrą.
- Nenaudokite dulkių siurblio degiems ir sprogiems skysčiams, pavyzdžiui, benzinui, balikliams, amoniakui, drenažo valikliams ar kitiems skysčiams, susiurbti.
- Nenaudokite dulkių siurblio aštriems ar kietiems daiktams, pavyzdžiui, stiklui, vinims, varžtams ar monetoms siurbti, nes tokie daiktai gali sugadinti prietaisą. Nenaudokite dulkių siurblio gipso kartono dalelėms, pelenams, pvz., židinio pelenams, rūkomosioms ir degančioms medžiagoms, pvz., anglims, cigarečių nuorūkoms ir degtukams, susiurbti.
- Prieš naudodami dulkių siurblį apžiūrėkite norimą valyti plotą. Norėdami, kad angos neužsikimštų, pašalinkite didesnius popierius, pluoštus, plastikinius audinius ir aštrius daiktus (pvz., stiklą, vinis, varžtus, monetas ir pan.) bei bet kokius už angas didesnius daiktus.
- Saugokitės, kad plaukai, palaidi drabužiai, pirštai ir kitos kūno dalys nepatektų į dulkių siurblio angas ir judančias dalis. Nenukreipkite siurblio žarnos, ilginamojo strypo ir kitų dalių į akis bei ausis ir nekiškite jų į burną.
- Į dulkių siurblio ertmes nedėkite jokių daiktų. Nenaudokite prietaiso, jei kuri nors ertmė yra užkimšta. Saugokite, kad į prietaisą nepatektų dulkių, pūkelių, plaukų ir kitų daiktų, galinčių sumažinti oro srautą.

- Neatremkite dulkių siurblio į kėdę, stalą arba kitą nestabilų daiktą, nes taip galite sugadinti prietaisą arba susižeisti. Jei dulkių siurblys nukrito arba dėl kitų priežasčių pradėjo blogai veikti, kreipkitės į mūsų įgaliotąjį techninės priežiūros skyrių. Niekada nebandykite išmontuoti dulkių siurblio patys.
- Būtina griežtai vadovautis visomis „Naudotojo vadove“ pateiktomis baterijos krovimo instrukcijomis. Kraunant bateriją netinkamai, neatsižvelgiant į nurodyto temperatūros intervalo ribas, baterija gali sugesti.
- Naudokite tik gamintojo rekomenduojamus priedus ir atsargines dalis.
- Būkite ypač atsargūs, kai dulkių siurbliu valote laiptus.
- Kai nesinaudojate dulkių siurbliu, taip pat prieš atlikdami bet kokios techninės priežiūros arba remonto darbus, patikinkite, ar dulkių siurblys yra išjungtas iš elektros tinklo.
- Nemontuokite, nekraukite ir nenaudokite prietaiso vonios kambaryje arba prie baseino.
- Įspėjimas dėl gaisro pavojaus: nepurkškite dulkių siurblio filtro jokiomis kvapiosiomis medžiagomis. Tokiuose gaminiuose yra degių cheminių medžiagų, todėl dulkių siurblys gali užsidegti.
- Naudokite tik originalų įkroviklį (modelį VFBCB). Priešingu atveju ličio jonų baterija gali užsidegti.
- ĮSPĖJIMAS: baterijai įkrauti naudokite tik su siurbliu pateiktą nuimamą maitinimo bloką.
- Naudokite tik patvirtinto tipo bateriją (modelis V2605-8S1P-BWA). Priešingu atveju ličio jonų baterija gali užsidegti.
- Jei išsiskiria baterijų medžiaga, paprašykite, kad darbuotojai pasišalintų iš teritorijos, kol baterijos atvės ir išsisklaidys dūmai.
- Kuo greičiau gerai išvėdinkite patalpas, kad išsisklaidytų pavojingos dujos, venkite sąlyčio su oda ir akimis bei stenkitės neįkvėpti garų.
- Išsiliejusį skystį pašalinkite absorbentu ir sudeginkite atliekas.
- Nenaudokite ir nelaikykite baterijos itin karštoje arba šaltoje aplinkoje (esant žemesnei nei 0 °C arba aukštesnei nei 40 °C temperatūrai). Kraukite prietaisą esant aukštesnei nei 0 °C ir žemesnei nei 40 °C temperatūrai.
- Šis prietaisas yra skirtas naudoti tik buitinėse patalpose.
- Nesukelkite elektros srovės tiekimo gnybtų trumpojo jungimo.
- Įkrovimo stotelė pasiekia didžiausias energijos sąnaudas per pirmąsias 10 džiovinimo ciklo minučių, kai tuo pat metu yra kraunamas ir siurblys.


Perskaitykite naudotojo vadovą


Nuimamas maitinimo blokas


Galima naudoti tik patalpose


Motorizuotos valymo galvutės vandens siurbimo funkcijai skirtas inertiškas smulkus lydusis saugiklis.



jungtis, kur T3.15 A yra laiko ir srovės charakteristikų žymuo

Mes, „Dreame Trading (Tianjin) Co., Ltd.“, pareiškiame, kad šis prietaisas atitinka galiojančias direktyvas, Europos Sąjungos normas ir jų pakeitimus. Visą ES atitikties deklaracijos tekstą galima rasti šiuo interneto adresu: https://global.dreametech.com

Išsamų elektroninį „Naudotojo vadovą“ rasite adresu:
https://global.dreametech.com/pages/user-manuals-and-faqs

Gaminio apžvalga

Papildoma įranga

1. TangleCut™ įvairių paviršių valymo šepetys
2. AquaCycle™ 2.0
3. Variklinis mažas šepetėlis
4. Minkštas dulkių valymo šepetys
5. Platus kombinuotas antgalis
6. Krovimo stotelė
7. Lankstus ilginamasis strypas

A pav.

Pastaba: šiame vadove pateikti paveikslėliai yra tik pavyzdžiai. Tikrasis gaminys gali skirtis.

Sudedamųjų dalių pavadinimai

Dulkių siurblio korpusas

1. Dulkių talpykla
2. Dulkių talpyklos atlaisvinimo mygtukas
3. Dulkių talpyklos dugno dangtelio atlaisvinimo mygtukas
4. Baterijos bloko atlaisvinimo mygtukas
5. Ekranas
6. Budėjimo režimo mygtukas
7. Siurbimo galios nustatymo jungiklis
8. Antistatinis kontaktas
9. Baterijos būsenos indikatorius

B-1 pav.

AquaCycle™ 2.0

1. AquaCycle™ 2.0 atlaisvinimo mygtukas
2. Ritininis šepetėlis
3. Vandens talpyklos rankena
4. Ritininio šepetėlio rankena
5. Filtras
6. Panaudoto vandens talpyklos dangtelio rankena
7. Vandens papildymo anga
8. Panaudoto vandens talpyklos dangtelis
9. Filtro krepšelis
10. Minimalaus vandens lygio linija
11. Panaudoto vandens talpykla

B-2 pav.

Krovimo stotelė

1. Savaiminio valymo mygtukas

- Sodri mėlyna spalva: Įjungtas
- Pulsuoja mėlyna šviesa: Savaiminis valymas vyksta

2. Džiovinimo oru išvestis
3. Priedų laikymo stovas
4. Tvirtinimo laikiklis
5. Elektros laidas

B-3 pav.

Įrengimas

Priedų tvirtinimas

Pastaba:
Priedus naudokite atsižvelgdami į valymo poreikius.

C-1 pav.

AquaCycle™ 2.0 instaliavimas

1. Norėdami išimti vandens talpyklą patraukite į išorę vandens talpyklos rankeną.
2. Pakelkite vandens talpyklos kamštį, įpilkite švaraus vandens ir sandariai prispauskite vandens talpyklos kamštį.
3. Įdėkite vandens talpyklą atgal į vietą ir prijunkite AquaCycle™ 2.0 su ilginamuoju strypu.

Pastaba:
Dulkių siurblys gali siurbti vandenį tik tada, kai prijungtas AquaCycle™ 2.0.

C-2 pav.

LT

Kraunasi

Prieš naudodami dulkių siurblį pirmą kartą, visiškai jį įkraukite.

1. Padėkite krovimo stotelę prie sienos ant lygių grindų ir prijunkite prie elektros šaltinio. Kai krovimo stotelė įsijungia, savaiminio valymo mygtukas užsidega mėlynai.
2. Prijungus AquaCycle™ 2.0, įdėkite įrenginį ant krovimo stotelės. Sulygiuokite ilginamąjį strypą su tvirtinimo laikikliu ant krovimo stotelės ir švelniai nuspauskite nurodyta kryptimi, kol išgirsite spragtelėjimą.
3. Krovimo metu ekrane rodomas skaičius procentais nurodo esamą baterijos įkrovos lygį. Kai skaičius pasiekia 100, baterija yra pilnai įkrauta. Vėl švelniai pastumkite, kad išimtumėte įrenginį iš krovimo stotelės.

Pastaba:

- Įsitikinkite, kad tvirtinimo laikiklis prieš montavimą yra atviras.
- Įkrovimo metu dulkių siurblio naudoti negalima.
- Kai baterija visiškai įsikrauna, po 5 minučių baterijos būsenos indikatorius išsijungia ir dulkių siurblys persijungia į energijos tausojimo režimą.
- Tai trunka apie 4 valandas. Ilgai siurbiant turborežimu baterija įkaista, todėl pailgėja krovimo laikas. Prieš kraudami bateriją palaukite 30 minučių, kol dulkių siurblys atvės.

D-1 pav.

Baterijos būsenos ekranas

1. Baterijos būsenos indikatorius

☼ Mirksinti balta spalva

○ Balta spalva

● Išjungtas

Kraunasi

○ Visiškai įkrauta

☼ Kraunasi

● Budėjimo režimas

D-2 pav.

Naudojimas

Ekranas

Dulkių siurbimas

1. Kietųjų dalelių koncentracijos indikatorius
2. Kietųjų dalelių rūšys

   >10 µm (pvz., žiedadulkės)
   >50 µm (pvz., plaukai)
   >200 µm (pvz., dulkės)
   >500 µm (pvz., erkės)
3. Siurbimo lygis

   Automatinis valdymas
   Ekologiškas (tausojimo) režimas
   Turbo režimas
4. Siurbimo galios nustatymo jungiklis

   Norėdami perjungti tarp automatinio, eko ir turbo režimų, paspauskite mygtuką.
5. Baterijos įkrovos lygis procentais

   Kai ekrane rodoma „LO“, tai reiškia, kad baterijos įkrovos lygis yra žemesnis nei 10 %.
6. Užterštumo lygio indikatorius

   Spalva realiuoju laiku keičiasi atsižvelgiant į dulkių kiekį (tik veikiant automatiniu režimu).
7. Budėjimo režimo mygtukas

   Norėdami įjungti arba išjungti trumpai paspauskite.

E-1 pav.

Drėgnas valymas

1. Drėgno valymo režimas

   Standartinis rėžimas

   Siurbimo rėžimas

2. Rėžimo mygtukas

   Kai yra įjungtas AquaCycle™ 2.0, paspauskite mygtuką, kad perjungtumėte tarp įprasto ir siurbimo rėžimų.

3. Budėjimo režimo mygtukas

   Norėdami įjungti/išjungti drėgnojo valymo režimą trumpai paspauskite mygtuką.

E-2 pav.

Krovimasis ir savaimis valymasis

1. Krovimosi ir savaiminio valymosi progreso indikatorius
2. Progresas procentais
3. Statuso piktograma

   Kraunasi

   Savaiminis valymasis

   Džiūsta

E-3 pav.

Nustatymai

Veikiant budėjimo režimui palaikykite paspaudę siurbimo lygio jungiklį
1,5 sekundes norėdami patekti į nustatymo sąsają. Trumpai spustelėkite , kad pasirinktumėte parinktį ir paspauskite bei laikykite 1,5 sekundes, kad patvirtintumėte.

Iš naujo nustatykite filtrą

Paspauskite ir laikykite 1,5 sekundes, kad pasirinktumėte iš naujo nustatyti filtrą.

Nustatykite kalbą

Paspauskite ir laikykite 1,5 sekundes, kad atidarytumėte galimų kalbų sąrašą ir trumpai paspauskite pereiti sąrašą pasirenkant norimą. Paspauskite ir laikykite
1,5 sekundes, kad naudotumėte pasirinktą kalbą.

Išeiti

Paspauskite budėjimo režimo mygtuką , kai jis yra nustatymų sąsajoje, kad tiesiogiai grįžtų į pagrindinę sąsają ar pasirinkite , tada paspauskite ir laikykite 1,5 sekundes, kad grįstumėte į pagrindinę sąsają.

E-4 pav.

Pastaba:

- Jei ilgiau nei 15 sekundžių neatliekate jokio veiksmo, ekranas išsijungia ir grįžta į pagrindinę sąsają, kai vėl užsidega.
- Jei siurblys neveikia tinkamai, ekrane bus rodomas klaidos pranešimas. Norėdami rasti sprendimą, žr. lentelę „Klaidų pranešimai ir sprendimai“.

Pradedant valyti

Paspauskite , kad pradėtumėte veiksmą.
Baigę siurbti, paspauskite mygtuką ir ekrane bus rodoma išsiurbtų įvairių kietųjų dalelių koncentracija.
Paspauskite norėdami keisti tarp automatinio, eko ir turbo rėžimų, ir ekrane pasirodys atitinkama piktograma.

Pastaba:

- Kai bet kuris valymo režimas nustoja veikti, pakartotinai paleistas dulkių siurblys pagal numatytuosius nustatymus pradeda veikti automatiniu režimu. Gamyklinis numatytasis nustatymas yra automatinis režimas.
- Tik veikiant automatiniu režimu, siurbimo galia ir užterštumo lygio indikatoriaus spalva keičiasi realiuoju laiku, priklausomai nuo kietųjų dalelių kiekio.

E-5 pav.

Pradedant valyti drėgnai

Prijungus AquaCycle™ 2.0, paspauskite , kad pradėtumėte valymą. Tada paspauskite , kad perjungtumėte tarp standartinio ir siurbim rėžimų.

Pastaba:

- Standartiniame rėžime visos ventiliatoriaus piktogramos šviečia mėlynai. Siurbimo rėžime jos šviečia tamsiai mėlynai.
- Kai bet kuris drėgno valymo režimas nustoja veikti, vėl paleistas dulkių siurblys pradeda veikti automatiniu režimu. Gamyklinis numatytasis nustatymas yra automatinis režimas.
- Likęs baterijos lygis bus rodomas ekrane veiksmo metu.

Pradedant savaiminį valymą

Padėkite įrenginį į krovimo stotelę ir paspauskite savaiminio valymo mygtuką , kad pradėtumėte/baigtumėte valyti ritinėlį. Kai baigiamas savaiminis valymasis, įrenginys automatiškai pereis į džiuvimo rėžimą

Pastaba:

- Savaiminio valymosi funkcija negali būti įjungiama, kai baterijos yra mažiau nei 25 %, švaraus vandens lygis yra žemiau minimalios linijos ar panaudoto vandens talpykla yra pilna. Prašome pilnai įkrauti įrenginį, užpildykite švaraus vandens talpyklą ar ištuštinkite panaudoto vandens talpyklą.

E-6 pav.

Skirtingų priedų naudojimas

TangleCut™ įvairių paviršių valymo

šepetys

- Siurbdami kūdikių ir vaikų žaidimų kilimėlius arba kavos pupeles, kukurūzus ir kitas granules įjunkite šepečio jungiklį.

- Kai siurbiate plyteles, medines grindis arba kitus kietus paviršius, išjunkite jungiklį.

1. Įjungtas

2. Išjungtas

Pastaba:

Kai prietaisas įsijungia, automatiškai užsidega prieš ritininį šepetėlį esanti lemputė, todėl šepetėliu patogu naudotis.

E-7 pav.

AquaCycle™ 2.0

Nuo kietų grindų švariu vandeniu nuplauna dulkes, nešvarumus, išsiliejusius skysčius ir sunkiai išvalomas dėmes.

Pastaba: Veiksmo metu neišimkite vandens talpyklos.

E-8 pav.

Variklinis mažas šepetėlis

Šis antgalis yra skirtas purvui, naminių gyvūnėlių plaukams ir kitoms šiukšlėms nuo sofų, patalynės ir kitų medžiaginių paviršių siurbti.

Pastaba:
Nerekomenduojama siurbti trapių paviršių, pavyzdžiui, šilko.

E-9 pav.

Minkštas dulkių valymo šepetys

Tinka siurbti skystųjų kristalų ekranus, klaviatūras, lempų gaubtus, užuolaidas, žaliuzes ir kitus trapių daiktų paviršius.

E-10 pav.

Platus kombinuotas antgalis

Jis yra skirtas užuolaidoms, klaviatūroms, luboms, sofoms, transporto priemonių salonams, kavos staliukams ir kt. siurbti.

E-11 pav.

Lankstus ilginamasis strypas

Paspauskite lanksčios žarnos atlaisvinimo mygtuką, kad žarna susilenktų ir būtų galima valyti po žemais baldais.

E-12 pav.

Krovimo stotelė

Gali būti naudojama savaiminiam valymuisi, džiuvimui ir krovimuisi.

Pastaba:

The AquaCycle™ 2.0 negali būti pakabinamas ant priedų laikymo stovo.

E-13 pav.

Pastaba:

- Jei kuri nors besisukanti dalis įstringa, dulkių siurblys gali automatiškai išsijungti. Pašalinkite įstrigusius pašalinius daiktus ir naudokite toliau.
- Kai baterija perkaista, dulkių siurblys automatiškai išsijungia. Palaukite, kol baterijos temperatūra vėl taps normali, ir naudokite toliau.

Priežiūra ir valymas

Patarimai:

- Visada naudokite originalias dalis, kad neprarastumėte garantijos.
- Jei užsikemša filtras arba antgalis, netrukus dulkių siurblys nustoja veikti. Išvalykite vamzdelį, kad jis vėl veiktų.
- Prieš valydami dulkių talpyklą įsitikinkite, kad kištukas yra ištrauktas, o dulkių siurblio įjungimo mygtukas yra išjungties padėtyje.
- Jei dulkių siurblio nenaudosite ilgesnį laiką, visiškai jį įkraukite, ištraukite elektros laido kištuką iš elektros lizdo, išimkite bateriją ir laikykite prietaisą vėsioje, sausoje vietoje, atokiau nuo tiesioginių saulės spindulių. Norėdami, kad baterija pernelyg neišsieikvotų, įkraukite ją bent kartą per tris mėnesius.

Dulkių siurblio valymas

Nušluostykite dulkių siurblį minkšta sausa šluoste.

Dulkių talpyklos, priešfiltrio ir ciklono mazgo valymas

1. Paspauskite dulkių talpyklos atlaisvinimo mygtuką ir išimkite talpyklą.

F-1 pav.

2. Paspauskite dulkių talpyklos apatinio dangtelio atlaisvinimo mygtuką, kad ištuštintumėte ją.

F-2 pav.

3. Pirmiausia išimkite priešfiltrį, tada pasukite ciklono sistemą pagal laikrodžio rodyklę ir išimkite ją.

F-3 pav.

4. Skalaukite ciklono mazgą, priešfiltrį ir dulkių talpyklą, kol dalys taps švarios. Išplautas dalis džiovinkite ore mažiausiai 24 valandas.

F-4 pav.

Pastaba:

- Prireikus išvalykite dulkių talpyklą.
- Ciklono sistemą ir priešfiltrį rekomenduojama valyti bent kartą per 3–4 mėnesius.

Filtro valymas

1. Išimkite dulkių talpykla, kaip parodyta paveikslėlyje.

F-5 pav.

2. Išimkite filtrą iš dulkių siurblio traukdami jį žemyn paveikslėlyje parodyta kryptimi.

F-6 pav.

3. Išplaukite filtrą pasukdami jį 360° kampu. Keletą kartų lengvai patapšnodami filtrą pašalinkite jame užsilikusias šiukšles.

F-7 pav.

4. Palikite filtrą džiūti 24 valandas.

F-8 pav.

Pastaba:

- Filtrą plaukite tik švariu vandeniu.
- Nenaudokite ploviklių.
- Nevalykite filtro šepetėliu arba pirštu, kad jo nepažeistumėte.
- Filtrą rekomenduojama valyti kartą per 4–6 mėnesius.

TangleCut™ įvairių paviršių

valymo šepečio valymas

1. Sukite užraktą prieš laikrodžio rodyklę, kol jis sustos, paskui išimkite ritininio šepetėlio volelį

F-9 pav.

2. Sausa šluoste arba popieriniu rankšluosčiu nuvalykite dulkes nuo įpjovos ir skaidraus dangtelio. Prieš naudodami gerai išdžiovinkite.

Pastaba:
Šepetyje yra įmontuoti ašmenys, todėl valydami būkite atsargūs ir jų nelieskite.

F-10 pav.

3. Jei ritininis šepetėlis yra nešvarus, skalaukite jį švariu vandeniu, kol jis taps švarus.

F-11 pav.

4. Palikite ritininį šepetėlį vertikalioje padėtyje bent 24 valandoms, kol jis visiškai išdžius.

F-12 pav.

AquaCycle™ 2.0 valymas: ritinio įranta

1. Patraukite šepečio ritinio rankeną, kad jį ištrauktumėte iš griovelio.

F-13 pav.

2. Sausa šluoste arba popieriniu rankšluosčiu nuvalykite dulkes nuo įpjovos ir skaidraus dangtelio.

F-14 pav.

AquaCycle™ 2.0 valymas: panaudoto vandens talpykla

Pastaba: rekomenduojame valyti kiekvieną kartą panaudojus.

1. Norėdami išimti vandens talpyklą patraukite į išorę vandens talpyklos rankeną.

F-15 pav.

2. Patraukite up naudoto vandens talpyklos dangtelio rankenos, kad nuimtumėte ją ir oro išleidimo angą.

F-16 pav.

3. Išpilkite iš talpyklos nešvarų vandenį ir išvalykite kietąsias atliekas ir durvą ant filtro krepšelio. Tada švariu vandeniu išskalaukite sujungiamąjį vamzdį tarp panaudoto vandens talpyklos ir filtro krepšelio.

F-17 pav.

4. Išskalaukite panaudoto vandens talpyklą ir dangtelį (kartu su davikliais ir filtrais parodytais iliustracijoje) su švariu vandeniu.

① Filtras

② Filtras

③ Davikliai

F-18 pav.

5. Išskalaukite filtrą švariu vandeniu, kruopščiai išdžiovinkite daviklius, pagrindą ir filtro ertmę sausa šluoste ar popieriniu rankšluoščiu.

F-19 pav.

6. Sulygiuokite montavimo žymą su anga, kad vėl įstatytumėte filtrą.

F-20 pav.

7. Nuvalykite naudoto vandens talpyklos dangtelio paviršių. Suderinkite panaudoto vandens talpyklos dangtelio sagtį su anga ir uždėkite dangtelį, paskui įdėkite panaudoto vandens talpyklą.

F-21 pav.

Pastaba:

- Jei prietaiso ilgai nenaudosite, ištuštinkite ir išdžiovinkite švaraus bei panaudoto vandens talpyklas. .
- Neapverskite „AquaCycle™ 2.0“, kad išvengtumėte vandens prasisunkimo.

Variklinio mažo šepetėlio valymas

1. Sukite užraktą prieš laikrodžio rodyklę moneta, kaip parodyta paveikslėlyje, kol išgirsite spragtelėjimą. Atrakinę motorizuotą mažą šepetėlį išimkite ritininį šepetėlį.

F-22 pav.

2. Nuskalaukite ir išvalykite ritininį šepetėlį. Padėkite ritininį šepetėlį gerai vėdinamoje patalpoje vertikaliai bent 24 valandoms, kol jis visiškai išdžius.

F-23 pav.

3. Kai ritininis šepetėlis išdžius, vėl jį sumontuokite atlikdami išmontavimo veiksmus atvirkštine tvarka.

F-24 pav.

Baterijų bloko keitimas

Dulkių siurblyje yra išimama įkraunama ličio jonų baterija, tačiau jos įkrovimo ciklų skaičius yra ribotas. Kai įkraunate ilgai naudotą bateriją, paprastai ji greitai išsieikvoja. Tai reiškia, kad baterijos eksploatavimo ciklas baigėsi ir ją reikia pakeisti.

1. Paspauskite baterijos bloko atlaisvinimo mygtuką ir išimkite baterijos bloką pastumdami jį.
2. Įdėkite naują baterijos bloką.

LT

DUK

Jei dulkių siurblys veikia netinkamai, žr. toliau pateiktą lentelę.

Klaidos	Tikėtina priežastis	Sprendimai
Dulkių siurblys neveikia.	Išsieikvojo prietaiso baterija arba jo baterijos įkrovos lygis yra žemas.	Visiškai įkraukite dulkių siurblį ir toliau jį naudokite.
	Apsaugos nuo perkaitimo režimą įjungė susidaręs kamštis.	Išvalykite siurbimo angas ir oro kanalą. Palaukite, kol dulkių siurblys atvės, ir vėl jį įjunkite.
	Užsikimšo siurbimo anga arba oro kanalas.	Iš siurbimo angos arba oro kanalo pašalinkite bet kokius kamščius.
Silpna siurbimo galia.	Pilna dulkių talpykla ir (arba) užsikimšo filtro mazgas.	Ištuštinkite dulkių talpyklą ir (arba) išvalykite filtro mazgą.
	Užsikimšo priedas.	Pašalinkite visus antgalio angoje įstrigusius daiktus.
Variklis skleidžia neįprastą garsą.	Užblokuota pagrindinė siurbimo anga arba ilginamasis strypas.	Pašalinkite bet kokį pagrindinėje siurbimo angoje arba ilginamajame strype susidariusį kamštį.
Įsikraunant baterijai nedega baterijos indikatorius.	Dulkių siurblys netinkamai uždėtas ant krovimo stotelės.	Įsitikinkite, kad įrenginys yra tinkamai padėtas ant krovimo stotelės.
	Baterija įsikrovė ir automatiškai persijungė į budėjimo režimą.	Dulkių siurblys veikia įprastai.
	Jei problema išlieka pašalinus dvi pirmiau minėtas priežastis, kreipkitės į garantinės priežiūros skyrių.	
Kraunama per lėtai.	Baterijos temperatūra yra per žema arba per aukšta.	Palaukite, kol baterijos temperatūra vėl taps normali, ir įkraukite dar kartą.
Nedega įvairių paviršių valymo šepečio LED lemputės.	LED lemputės yra pažeistos.	dėl techninės priežiūros kreipkitės į garantinės priežiūros skyrių.
AquaCycle™ 2.0 nėra vandens.	Vandens išleidimo anga užblokuota.	Išimkite ritinėlį iš AquaCycle™ 2.0 ir išvalykite vandens angą virš šukų dantų.
Silpnas vandens siurbimas	Vamzdis yra užblokuotas.	Išimkite ritinėlį iš AquaCycle™ 2.0 ir išvalykite visus blokus vamzdyje. Išimkite vandens talpyklą ir išvalykite vamdzį talpyklos gale, kad panaikintumėte visas kliūtis.

Klaidos	Tikėtina priežastis	Sprendimai
Vandens talpyklos įspėjimas	Dėmės ir nuosėdos ant panaudoto vandens talpyklos dangtelio, jutiklių ar filtro paviršiaus	Žr. skyrių „Priežiūra ir eksploatacija – „AquaCycle™ 2.0“ valymas“. Kruopščiai išvalykite panaudoto vandens talpyklos dangtelį ir filtrą.
	Blokas sujungiamajame vamzdyje tarp panaudoto vandens talpyklos ir filtro krepšelio	
	Perteklinė vandens dulksna filtro skyriuje	
	Jeigu problema išlieka atlikus minėtus veiksmus, prašome susisiekti su mūsų klientų aptarnavimo skyrių.	
Džiuvimas vyksta prastai	Oro išvestis arba įvestis krovimo stotelėje galbūt yra užblokuota.	Patikrinkite oro išvesties ir įvesties angas dėl blokų ir išvalykite, jeigu reikia.

Baterijos būsenos indikatorius

Būsena	Tikėtina priežastis	Sprendimai	
Įjungus dulkių siurblį indikatorius užsidega raudona spalva.	Baterija yra pažeista.	dėl techninės priežiūros kreipkitės į garantinės priežiūros skyrių.	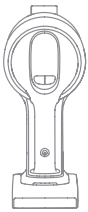
Kai naudojate dulkių siurblį, indikatorius mirksi balta spalva.	Išsieikvojo baterija.	Įkraukite laiku.	

LT

Problemų sprendimas

Jei siurblys neveikia tinkamai, ekrane bus rodomas klaidos pranešimas. Norėdami rasti sprendimą, žr. lentelę „Klaidų pranešimai ir sprendimai“.

Klaidos piktograma	Klaidos žinutė ekrane	Sprendimai
	Baigia išsieikvoti baterija	Įkraukite laiku.
	Baterija išsikrovė	Įkraukite laiku.
	Baterija perkaito	Palaukite, kol baterijos temperatūra vėl taps normali, ir naudokite toliau.
	Užsikimšo oro kanalas	Patikrinkite, ar neužsikimšo dulkių puodelis, ilgintuvas arba šepetys. Patikrinkite, ar dėl per didelio dulkių kiekio neužsikimšo priešfiltris arba filtras.
	Įstrigo ritininis šepetys	Norėdami išvalyti ant ritininio šepetėlio susikaupusias šiukšles ir plaukus, žr. skyrių „Šepečio valymas“.
	Baigiasi filtro galiojimo laikas	Laiku pakeiskite filtrą.
	Pakeiskite filtrą	Norėdami iš naujo nustatyti pakeistą filtrą, žr. skyrių „Nustatymai“.
	Švarus vanduo pasibaigė	Pripildykite švaraus vandens talpyklą laiku.
	Panaudoto vandens talpykla pilna	Ištuštinkite panaudoto vandens talpyklą.
	Panaudoto vandens talpykla neįdėta ar įdėta neteisingai.	Įdėkite panaudoto vandens talpyklą iš naujo.
	Išvalykite filtrą	Norėdami išvalyti filtrą, žr. skyrių [„AquaCycle™ 2.0“ valymas].
	Klaida	dėl techninės priežiūros kreipkitės į garantinės priežiūros skyrių.

Techniniai duomenys

Dulkių siurblys			
Modelis	VZV37C	Vardinė galia	855 W
Įkrovimo įtampa	34 V ⎓	Vardinė įtampa	29,6 V ⎓
Įkrovimo laikas	Maždaug 4 valandos		
TangleCut™ įvairių paviršių valymo šepetys		AquaCycle™ 2.0	
Modelis	VMBN	Modelis	VFBCA
Vardinė galia	40 W	Vardinė galia	55 W
Vardinė įtampa	29,6 V ⎓	Vardinė įtampa	28,8 V ⎓
Variklinis mažas šepetėlis			
Modelis	VMMY		
Vardinė įtampa	24 V ⎓	Vardinė galia	20 W
Krovimo stotelė			
Modelis	VFBCB	Vardinė įvesties galia	130 W-180 W
Vardinė galia		220 V-240 V~ 50/60 Hz	
Vardinė išvestis		35 V ⎓ 0,9 A	
Įkraunama ličio jonų baterija			
Modelis	V2605-8S1P-BWA	Vardinė įtampa	29,6 V ⎓
Vardinis pajėgumas	3100 mAh	Vardinis pajėgumas	3200 mAh
Energija	91,76 Wh		

	Išjungties režimas (dulkių siurblys)	Budėjimo režimas (krovimo stotelė)	Budėjimo režimas (dulkių siurblys + krovimo stotelė)
Elektros energijos sąnaudos	≤0,5 w		
Laikas sąlygai įsijungti	≤20 min		

Ličio jonų baterijų bloke yra aplinkai žalingų medžiagų.
Prieš išmesdami dulkių siurblį pirmiausia išimkite baterijų bloką, tada jį išmeskite arba perdirbkite pagal šalies arba regiono, kuriame jis buvo naudojamas, vietos įstatymus ir taisykles.

Informacija apie elektros ir elektroninės įrangos atliekų (EEĮA) tvarkymą



Visi šiuo simboliu pažymėti gaminiai yra elektros ir elektroninės įrangos atliekos (EEĮA, kaip nurodyta Direktyvoje 2012/19/ES), kurių negalima išmesti kartu su nerūšiuotomis buitinėmis atliekomis. Mes privalome saugoti žmonių sveikatą ir aplinką, todėl elektros ir elektroninės įrangos atliekas reikia atiduoti į vyriausybės arba vietos valdžios institucijų paskirtą elektros ir elektroninės įrangos atliekų surinkimo punktą. Tinkamai šalindami ir perdirbdami tokius gaminius išvengsite galimų neigiamų pasekmių aplinkai ir žmonių sveikatai. Norėdami gauti daugiau informacijos apie tokių surinkimo punktų vietą ir sąlygas, kreipkitės į techninės priežiūros darbuotojus arba vietines valdžios institucijas.

Ohutusjuhised

Valest kasutamisest põhjustatud õnnetuste sh elektrilöögi, või süttimise vältimiseks lugege kasutusjuhend enne kasutamist tähelepanelikult läbi ja hoidke hilisemaks uuesti läbivaatamiseks alles.

Hoiatus!

- Seda toodet võivad kasutada lapsed alates 8 eluaastast ning füüsiliste, sensoorsete või intellektuaalsete puuetega või piiratud teadmiste või kogemusteta isikud, kui selline kasutamine toimub ohutu kasutamise tagamiseks ja ohtude vältimiseks lapsevanema või hooldaja järelvalve all. Lapsed ei tohi toodet iseseisvalt ilma järelvalveta puhastada ega hooldada.
- See seade pole mõeldud kasutamiseks pärsitud füüsiliste, sensoorsete või vaimsete võimetega ega kogemuste ja teadmisteta isikute poolt (sh lapsed), välja arvatud juhul, kui nende ohutuse eest vastutav isik jälgib nende tegevust või on õpetanud seadet kasutama.
- Lapsi tuleb jälgida, et nad seadmega ei mängiks.
- Tolmuimeja pole mänguasi. Lastel ei ole lubatud seadmega mängida ega seadet kasutada. Olge tolmunimeja kasutamisel laste läheduses ettevaatlik. Ärge lubage lastel tolmuimejat puhastada ega hooldada v.a juhul, kui see toimub lapsevanema või hooldaja järelvalve all.
- Ärge kasutage tolmuimejat õues või märgadel pindadel. Kasutage tolmuimejat ainult kuivadel siseruumides asuvatel pindadel. Ärge puudutage toitepistikut ega tolmuimeja mistahes osa märgade kätega.
- Süttimis-, plahvatus- või vigastusohu vähendamiseks kontrollige enne kasutamist veendumaks, et liitium-ioonaku ja laadimisadapter pole kahjustatud. Ärge kasutage tolmuimejat, kui liitium-ioonaku või laadija on kahjustatud.
- Harjapead, aku, pikendusvars, metallist ühendustihvt ja tolmuimeja juhivad voolu ja neid ei tohi panna vette ega mistahes teise vedelikku. Pärast puhastamist tuleb kõik filtrid ära kuivatada.
- Pöörlevatest osadest põhjustatud kehavigastuste vältimiseks lülitage tolmuimeja enne harjapeade puhastamist välja. Harjapead, tolmusektsioon ja filter peavad olema enne tolmuimeja kasutamist korralikult oma kohale kinnitatud.
- Ärge kasutage tolmuimejat kergsüttivate või tuleohtlike vedelike, näiteks bensiini, valgendi, ammoniaagi, kuivpuhastusvahendite või muude vedelike koristamiseks.
- Ärge kasutage tolmuimejat teravate või kõvade esemete, näiteks klaasi, naelte, kruvide või müntide koristamiseks, kuna need võivad masinat kahjustada. Ärge kasutage tolmuimejat kipsseinte osade, tuha ega suitsevate või põlevate materjalide, näiteks süte, sigaretikonide või tikkude koristamiseks.
- Kontrollige koristatavat ala enne seadme kasutamist. Avauste ummistumise vältimiseks eemaldage koristatavalt alalt paberitükid, kile või teravad esemed (näiteks klaas, nõelad, naelad, kruvid, mündid jms) ja kõik esemed, mis on avausest suuremad.
- Hoidke juuksed, lahtised riideesemed, sõrmed ja muud kehaosad tolmuimeja avaustest ja liikuvatest osadest eemal. Ärge suunake pikendusvart, toru ega tööriistu silmade ega kõrvade suunas ega pange neid endale suhu.
- Ärge pange mitte midagi tolmuimeja avaustesse. Ärge kasutage tolmuimejat, kui mõni avaustest on blokeeritud. Hoidke avaused tolmust, ebemetest, karvadest jm, mis võiks õhuvoolu vähendada, puhtana.

- Ärge toetage tolmuimejat vastu tooli, lauda vm ebakindlat pinda, kuna see võib põhjustada kehavigastusi ja kahjustada masinat. Kui tolmuimeja saab ümberminemise tõttu kahjustada või esineb selle töös muid häireid, võtke ühendust volitatud teenindusosakonnaga. Ärge üritage seadet iseseisvalt lahti võtta.
- Kõikidest juhendis toodud aku laadimist kirjeldatavatest juhistest tuleb rangelt kinni pidada. Aku nõuetele mittevastavas temperatuurivahemikus laadimine võib akut kahjustada.
- Kasutage ainult tootja soovitatud tarvikuid ja varuosi.
- Olge tolmuimejaga trepiastmeid puhastades eriti ettevaatlik.
- Veenduge, et tolmuimeja on vooluvõrgust lahti ühendatud, kui seadet ei kasutata pikema aja jooksul ja samuti enne mis tahes hooldamist või parandamist.
- Ärge paigaldage, laadige ega kasutage toodet õues, pesuruumides ega basseini ümbruses.
- Süttimisohu hoiatus: Ärge lisage tolmuimeja filtrile mingeid lõhnaaineid. Sellised tooted sisaldavad üldjuhul kergsüttivaid kemikaale, mis võivad tolmuimejasse sattudes süttida.
- Kasutage ainult originaalset laadimisalust (mudel VFBCB). Vastasel juhul võib liitium-ioonaku süttida.
- HOIATUS! Kasutage aku laadimiseks ainult seadmega kaasasolevat eemaldatavat toiteseadet.
- Kasutage ainult heaks kiidetud akutüüpi (mudel V2605-8S1P-BWA). Vastasel juhul võib liitium-ioonaku süttida.
- Peaks aku materjal välja sattuma, eemaldage inimesed piirkonnast, kuni aku on maha jahtunud ja aurud hajunud.
- Tagage mürgiste gaaside hajutamiseks maksimaalne ventilatsioon ja vältige nahale ja silma sattumist või aurude sissehingamist.
- Koguge maha läinud vedelik absorbendiga kokku ja põletage jäägid.
- Ärge kasutage ega hoiustage äärmuslikult kuumas või külmas keskkonnas (alla 0 °C või üle 40 °C). Laadige juhtmeta tolmuimejat temperatuuril üle 0 °C ja 40 °C.
- Antud toode on mõeldud ainult koduseks kasutamiseks.
- Toiteklemme ei tohi lühistada.
- Laadimisalus saavutab maksimaalse energiatarbimise kuivatustsükli esimese 10 minuti jooksul, samal ajal kui tolmuimeja laeb.


Lugege kasutusjuhendit


Eemaldatav toiteseade


Ainult siseruumides kasutamiseks


Mootoriga puhastuspea veeimuga puhastamiseks, viivitusega miniatuurne sulavkaitse,



kus T3,15 A on aja/voolu karakteristiku sümbol

Meie, Dreame Trading (Tianjin) Co., Ltd., kinnitame käesolevaga, et see seade vastab kehtivatele direktiividele, Euroopa normidele ja nende muudatustele. EL-i vastavusdeklaratsiooni täisteksti leiate järgmiselt veebiaadressilt: https://global.dreametech.com

Täpsema juhendi leiate aadressilt https://global.dreametech.com/pages/user-manuals-and-faqs

Toote ülevaade

Tarvikud

1. TangleCut™ universaalhari
2. AquaCycle™ 2.0
3. Mootoriga minihari
4. Pehme tolmuhari
5. Lai kombineeritud töövahend
6. Laadimisalus
7. Painduv pikendusvars

Joon. A

Märkus. Selles juhendis toodud illustratsioonid on pelgalt illustratiivsed. Tegelik toode võib olla erinev.

Komponentide nimed

Tolmuimeja korpus

1. Tolmunõu
2. Tolmunõu vabastusnupp
3. Tolmunõu põhjakatte vabastusnupp
4. Aku vabastusnupp
5. Ekraan
6. Ootenupp
7. Imivõimsustaseme lüliti
8. Antistaatiline kontakt
9. Aku laetustaseme näidik

Joon. B-1

AquaCycle™ 2.0

1. AquaCycle™ 2.0 vabastusnupp
2. Harjarull
3. Veepaagi käepide
4. Harjarulli käepide
5. Filter
6. Mustaveepaagi katte käepide
7. Vee sisselaskeava
8. Mustaveepaagi kate
9. Filtrikorv
10. MIN-veetase
11. Mustaveepaak

Joon. B-2

Laadimisalus

1. Enesepuhastamise nupp
   - Püsiv sinine: sees
   - Hingav sinine: enesepuhastamine on pooleli
2. Õhkkuivatuse ava
3. Lisatarvikute hoiustusalus
4. Kinnitusklamber
5. Toitejuhe

Joon. B-3

Paigaldamine

Tarvikute paigaldamine

Märkus.
Paigaldage tarvikud vastavalt tegelikele puhastamisvajadustele.

Joon. C-1

AquaCycle™ 2.0 paigaldamine

1. Veepaagi eemaldamiseks tõmmake veepaagi käepidet väljapoole.
2. Tõstke puhtaveepaagi kork üles, täitke paak puhta veega ja kinnitage kork korralikult tagasi veepaagi külge.
3. Pange veepaak tagasi ja ühendage AquaCycle™ 2.0 pikendusvarrega.

Märkus.
Tolmuimeja imeb vett ainult siis, kui AquaCycle™ 2.0 on ühendatud.

Joon. C-2

ET

Laadimine

Laadige tolmuimeja enne esimest kasutamist täielikult täis.

1. Asetage laadimisalus tasasele pinnale, seina vastu ja ühendage see toiteallikaga. Kui laadimisalus sisse lülitub, süttib enesepuhastamise nupp siniselt.
2. Pärast AquaCycle™ 2.0 ühendamist pange seade laadimisalusele. Joondage pikendusvars laadimisaluse kinnitusklambriga ja lükake ettevaatlikult näidatud suunas, kuni kuulete klõpsu.
3. Ekraanile kuvatud number näitab laadimise ajal aku laetustaset protsentides. Kui kuvatakse number 100, on aku täis laetud. Seadme laadimisaluselt eemaldamiseks lükake seda ettevaatlikult uuesti ettepoole.

Märkus.

- Enne paigaldamist veenduge, et kinnitusklamber oleks avatud.
- Laadimise ajal pole tolmuimejat võimalik kasutada.
- Täis laadimisel lülitub aku olekunäidik 5 minuti möödumisel välja ja tolmuimeja lülitub voolusäästmisrežiimi.
- See võtab aega umbes 4 tundi. Pika aja vältel Turborežiimis koristamine võib põhjustada aku kuumenemist, mis omakorda pikendab laadimisaega. Laske akul enne laadimist vähemalt 30 minutit jahtuda.

Joon. D-1

Aku laetustaseme kuva

1. Aku laetustaseme näidik

Vilkuv valge

Püsivalt valge

Ei põle

Laadimine

Täielikult laetud

Laadimine

Ooterežiimis

Joon. D-2

Kasutamine

Ekraan

Tolmuimemine

1. Osakeste koguse näidik
2. Osakeste tüübid

   > 10 µm (nt õietolm)
   > 50 µm (nt karvad)
   > 200 µm (nt tolm)
   > 500 µm (nt tolmulestad)
3. Imivõimsuse tase

   Auto
   Öko
   Turbo
4. Imivõimsustaseme lüliti

   Vajutage nuppu, et vahetada taset automaatse, öko ja turbo vahel.
5. Aku laetustaseme protsent

   Kui ekraanile on kuvatud „LO“, tähendab see, et aku laetustase on väiksem kui 10%.
6. Määrdumistaseme näidik

   Värv muutub reaalajas vastavalt tuvastatud imetud tolmukogusele (ainult auto-režiimis).
7. Ootenupp

   Vajutage korraks, et lülitada seade sisse/välja.

Joon. E-1

Märgpuhastus

1. Märgpuhastusrežiim

   Standardrežiim

   Imemisrežiim
2. Režiiminupp

Kui AquaCycle™ 2.0 on ühendatud, vajutage nuppu, et vahetada taset standardse ja imemisrežiimi vahel.

3. Ootenupp

   Vajutage lühidalt märgpuhastuse alustamiseks/peatamiseks.

Joon. E-2

Laadimine ja enesepuhastamine

1. Laadimise ja enesepuhastamise edenemise näidik
2. Edenemise protsent
3. Olekuikoon
   - Laadimine
   - Enesepuhastus
   - Kuivatamine

Joon. E-3

Sätted

Seadistusliidesesse sisenemiseks vajutage ooteseisundis vähemalt 1,5 sekundit imivõimsustaseme lülitit. Vajutage valimiseks korraks lülitit ja hoidke kinnitamiseks vähemalt 1,5 sekundit all lülitit.

Filtri lähtestamine

Hoidke lülitit vähemalt 1,5 sekundit, et valida filtri lähtestamine ja filter teostab automaatselt lähtestamise.

Keele seadistamine

Saadaval olevate keelte loendi avamiseks hoidke 1,5 sekundit all, seejärel vajutage lühidalt, et keeli sirvida ja valida soovitud keel. Valitud keele kasutamiseks hoidke 1,5 sekundit all.

Väljumine

Vajutage seadistusliideses ootenuppu, et liikuda otse tagasi põhiliidesele või valige ja vajutage seejärel vähemalt 1,5 sekundit, et liikuda tagasi põhiliidesele.

Joon. E-4

Märkus.

- Kui 15 sekundi jooksul ei toimu ühtegi toimingut, lülitub ekraan välja ja uuesti sisselülitamisel kuvatakse sellele põhiliides.
- Kui tolmuimeja ei tööta korralikult, kuvatakse ekraanile veateade. Vaadake tõrgete kõrvaldamise tabelist vajaliku tegutsemise kohta lähemalt.

Puhastamise alustamine

Töö alustamiseks vajutage. Pärast tolmuimemise lõppu vajutage ja ekraanile kuvatakse erinevate tolmuimejaga koristatud osakeste kogused. Vajutage, et lülituda režiimide auto, öko ja turbo vahel ning ekraanil süttib vastav ikoon.

Märkus.

- Kui mistahes imemisrežiim lõpetab töötamise, lülitub tolmuimeja uuesti käivitamisel vaikimisi alati automaatrežiimi. Tehase vaikeseadistuseks on režiim auto.
- Ainult režiimis auto kasutamisel muutuvad imivõimsus ja määrdumistaseme näidiku värv reaalajas vastavalt mustusosakeste tegelikule kogusele.

Joon. E-5

Märgpuhastamise alustamine

Pärast AquaCycle™ 2.0 ühendamist vajutage märgpuhastamisega alustamiseks.

Seejärel vajutage, et lülituda standard- ja imemisrežiimi vahel.

Märkus.

- Standardrežiimis helendavad kõik lehvikukujulised ikoonid jääsiniselt. Imemisrežiimis helendavad need sügavsiniselt.
- Kui mistahes märgpuhastusrežiim lõpetab töötamise, lülitub tolmuimeja uuesti käivitamisel vaikimisi alati standardrežiimi. Tehase vaikeseadistuseks on standardrežiim.
- Aku järelejäänud laetustase kuvatakse

töötamise ajal ekraanile.

Enesepuhastuse alustamine

Pange seade laadimisalusele ja vajutage enesepuhastamise nuppu, et harjarulli puhastamist alustada/lõpetada. Pärast enesepuhastuse lõppu lülitub seade automaatselt kuivatusrežiimi.

Märkus.

- Enesepuhastuse funktsiooni ei toimi, kui aku tase on alla 25%, puhtaveepaagi veetase on madalam kui minimaalne veetase või kui mustaveepaak paak on täis. Laadige seade täielikult, täitke puhtaveepaak või tühjendage mustaveepaak.

Joon. E-6

Erinevate tarvikute kasutamine

TangleCut™ universaalhari

- Laste mänguvaipadel või vaipadel kasutamisel või kohviubade, maisiterade ja teiste graanulite imemisel lülitage harjal olev lüliti sisse.

- Plaatide, puitpõrandate või teiste kõvade pindade puhastamisel lülitage lüliti välja.

1. sees

2. väljas

Märkus.

Seadme käivitumisel süttivad automaatselt rullharja ees asuvad lambid, mis muudavad harja kasutamise mugavamaks.

Joon. E-7

AquaCycle™ 2.0

Eemaldab kõvadelt põrandatelt puhta veega tolmu, mustuse, prahi ja tõrksad plekid.

Märkus. Ärge eemaldage veepaaki töötamise ajal.

Joon. E-8

Mootoriga minihari

Prahi, loomakarvade ja muu raskesti eemaldatava mustuse koristamiseks diivanitelt, voodikatetelt ja teistelt kangaga kaetud pindadelt.

Märkus.
Tolmuimejaga pole soovitatav puhastada õrnadelt pindadelt, näiteks siidilt.

Joon. E-9

Pehme tolmuhari

Sobib LCD-ekraanide, klaviatuuride, lambivarjude, kardinate ja teiste õrnade esemete muude pindade tolmuimejaga puhastamiseks.

Joon. E-10

Lai kombineeritud töövahend

Kardinate, klaviatuuride, lagede, diivanite, sõidukite salongide, kohvilaudade jms puhastamiseks.

Joon. E-11

Painduv pikendusvars

Vajutage varre painutamiseks vabastamisnuppu, mis võimaldab puhastada ka madala mööbli alt.

Joon. E-12

Laadimisalus

Saab kasutada enesepuhastuseks, kuivatamiseks ja laadimiseks.

Märkus.

AquaCycle™ 2.0 ei saa riputada lisatarvikute hoiualusele.

Joon. E-13

Märkus.

- Kui mõni pöörlevatest osadest peaks kinni jääma, võib tolmuimeja automaatselt end välja lülitada. Eemaldage kõik kinni jäänud esemed ja jätkake töötamist.
- Kui aku temperatuur tõuseb liiga kõrgele, lülitub tolmuimeja automaatselt välja. Oodake, kuni aku temperatuur naaseb normaaltasemele ja jätkake seejärel kasutamist.

Hooldamine

Nõuanded:

- Garantii kehtivuse tagamiseks kasutage alati ainult originaalosi.
- Kui filter või otsak peaksid ummistuma, lõpetab tolmuimeja peatselt pärast sisselülitamist töötamise. Seadme toimimise taastamiseks puhastage toru.
- Enne tolmunõu puhastamist kontrollige, et pistik on lahti ühendatud ja hoidke tolmuimeja toitenupp välja lülitatud asendis.
- Kui tolmuimejat pikema aja jooksul ei kasutata, laadige seadme aku täielikult, lahutage toitejuhe, eemaldage aku ja hoiustage seade jahedas, madala õhuniiskusega keskkonnas kaitstuna otsese päikesevalguse eest. Aku ülemäärase tühjenemise vältimiseks laadige akut vähemalt kord kolme kuu jooksul.

Tolmuimeja puhastamine

Pühkige tolmuimejat pehme ja kuiva lapiga.

Tolmunõu, eelfiltri ja tsükloni puhastamine

1. Vajutage tolmunõu vabastusnuppu ja eemaldage nõu tolmuimejalt.

Joon. F-1

2. Vajutage tolmunõu põhjakatte vabastusnuppu ja tühjendage nõu sisu.

Joon. F-2

3. Eemaldage kõigepealt eelfilter ja pöörake seejärel tsüklonisüsteemi, et see välja tõsta.

Joon. F-3

4. Loputage tsükloni koost, eelfiltrit ja tolmunõud, kuni need on puhtad. Pärast pesemist laske neil vähemalt 24 tundi õhu käes kuivada.

Joon. F-4

Märkus.

- Puhastage tolmunõud vastavalt vajadusele.
- Tsüklonsüsteemi ja eelfiltrit on soovitatav puhastada vähemalt korra 3–4 kuu jooksul.

Filtri puhastamine

1. Eemaldage joonisel näidatud viisil tolmunõu.

Joon. F-5

2. Eemaldage tolmuimejalt filter, tõmmates seda joonisel näidatud suunas alla.

Joon. F-6

3. Loputage filtrit, pöörates seda 360°. Koputage filtrit kergelt mõned korrad, et eemaldada sellesse kogunenud praht.

Joon. F-7

4. Laske filtril 24 tundi õhu käes kuivada.

Joon. F-8

Märkus.

- Kasutage filtri pesemiseks ainult puhast vett.
- Ärge kasutage pesuvahendit.
- Ärge üritage puhastada filtrit harja või sõrmega.
- Filtrit on soovitatav puhastada vähemalt korra 4–6 kuu jooksul.

TangleCut™ universaalharja puhastamine

1. Pöörake lukku vastupäeva kuni lõpuni. Seejärel eemaldage rullik rullharjalt.

Joon. F-9

2. Pühkige kuiva lapi või paberkäterätikuga sakilt ja läbipaistvalt kaanelt tolm. Kuivatage põhjalikult enne kasutamist.

Märkus.
Harjas on sisseehitatud tera – olge puhastamisel ettevaatlik ja ärge seda puudutage.

Joon. F-10

3. Kui see on määrdunud, loputage rullharja puhta veega, kuni rullhari on puhas.

Joon. F-11

4. Pange rullhari vähemalt 24 tunniks püstasendisse, kuni see on täielikult ära kuivanud.

Joon. F-12

AquaCycle™ 2.0 puhastamine: rulli sälk

1. Rulli pesast eemaldamiseks tõmmake harjarulli käepidemest.

Joon. F-13

2. Pühkige kuiva lapi või paberkäterätikuga sakilt ja läbipaistvalt kaanelt tolm.

Joon. F-14

AquaCycle™ 2.0 puhastamine: mustaveepaak

Märkus. Soovitatav on puhastada pärast iga kasutamist.

1. Veepaagi eemaldamiseks tõmmake veepaagi käepidet väljapoole.

Joon. F-15

2. Tõmmake mustaveepaagi katte käepidemest, et eemaldada kaas ja õhu väljalaskefilter.

Joon. F-16

3. Valage reovesi mustaveepaagist välja ning puhastage filtrikorv tahketest jääkidest ja mustusest. Seejärel loputage mustaveepaagi ja filtrikorvi vahelist ühendustoru puhta veega.

Joon. F-17

4. Loputage mustaveepaaki ja kaant (sh joonisel näidatud andurid ja filtrid) puhta veega.

① Filter

② Filter

③ Andurid

Joon. F-18

5. Loputage filtrit puhta veega, seejärel kuivatage andurit, filtri pinda ja kambrit põhjalikult kuiva rätiku või paberrätikuga.

Joon. F-19

6. Filtri tagasi panemiseks joondage paigaldusmärk piluga.

Joon. F-20

7. Pühkige mustaveepaagi katte pinda. Katte paigaldamiseks joondage mustaveepaagi kate piluga ja paigaldage seejärel mustaveepaak.

Joon. F-21

Märkus.

- Kui seadet pikka aega ei kasutata, tühjendage ja kuivatage nii puhta- kui ka mustaveepaak.
- Veelekke vältimiseks ärge keerake AquaCycle™ 2.0 tagurpidi.

Mootoriga miniharja puhastamine

1. Pöörake joonisel näidatud viisil münti kasutades lukku vastupäeva, kuni kostub klõpsatus. Pärast mootoriga miniharja lukust avamist eemaldage rullhari.

Joon. F-22

2. Loputage ja puhastage rullhari. Seejärel pange rullhari hästi ventileeritud kohta püstisesse asendisse vähemalt 24 tunniks, kuni hari on täielikult ära kuivanud.

Joon. F-23

3. Kui rullhari on kuiv, pange ta lahtivõtmisele vastupidises järjekorras tagasi kokku.

Joon. F-24

Aku vahetamine

Tolmuimejal on eemaldatav, piiratud arvu

laadimiskordadega liitium-ioonaku. Pärast pikaajalist kasutamist ei pruugi aku enam voolu salvestada. Peaks nii juhtuma, on aku jõudnud oma kasutusea lõppu ja tuleb välja vahetada.

1. Vajutage akukomplekti vabastusnuppu ja lükake akukomplekti selle eemaldamiseks.
2. Paigaldage uus akukomplekt.

KKK

Kui tolmuimeja ei tööta korralikult, tutvuge järgneva tabeliga.

Tõrked	Võimalikud põhjused	Lahendused
Tolmuimeja ei tööta.	Seadmes pole akut või on aku liiga tühi.	Laadige tolmuimeja täis ja alustage seejärel kasutamist.
	Ummistus on käivitanud ülekuumenemise vastase kaitsemehhanismi.	Puhastage imiavad või õhukanal. Oodake, kuni tolmuimeja on maha jahtunud ja käivitage seade seejärel uuesti.
	Imiava või õhukanal on ummistunud.	Puhastage imiava või õhukanal ummistusest.
Nõrk imivõimsus.	Tolmunõu on täis ja/või filtrikoost on ummistunud.	Tühjendage tolmunõu ja/või puhastage filtrikoost.
	Tarvik on ummistunud.	Eemaldage tarvikust ummistus.
Mootor teeb imelikku müra.	Peamine imiava või pikendusvars on ummistunud.	Puhastage imiava või pikendusvars võimalikest ummistustest.
Aku näidik ei sütti laadimise ajal.	Tolmuimeja ei ole laadimisalusel õigesti.	Veenduge, et seade oleks laadimisalusel õigesti.
	Aku on täis laetud ja lülitub automaatselt unerežiimi.	Tolmuimeja töötab tavapäraselt.
	Kui probleem ei lahene ka pärast eelnimetatud kahe võimaluse järeleproovimist, võtke seadme hooldamiseks ühendust müügijärgse teeninduse osakonnaga.	
Laadimine on liiga aeglane.	Aku temperatuur on liiga madal või liiga kõrge.	Oodake, kuni aku temperatuur naaseb normaaltasemele ja laadige siis.
Universaalharja LED-tuled ei tööta.	LED-tuled on kahjustatud.	Võtke hooldamiseks ühendust müügijärgse teeninduse osakonnaga.
AquaCycle™ 2.0-st ei tule vett.	Vee väljalaskeava on ummistunud.	Eemaldage AquaCycle™ 2.0-st rull ja puhastage piide kohal olev vee väljalaskeava.
Kehv vee imemisvõime.	Voolik on ummistunud.	Eemaldage AquaCycle™ 2.0-st rull ja puhastage vooliku sees olevad ummistused. Eemaldage veepaak ja puhastage kõigi takistuste eemaldamiseks paagi tagaküljel olevat toru.

Tõrked	Võimalikud põhjused	Lahendused
Veepaagi hoiatus	Mustaveepaagi kattel, anduritel või filtri pinnal on mustust või jääke.	Vt jaotist Hooldus ja korrashoid – AquaCycle™ 2.0 puhastamine. Puhastage mustaveepaaki, mustaveepaagi katet ja filtrit põhjalikult.
	Ummistus ühendustorus mustaveepaagi ja filtrikorvi vahel.	
	Liigne veeudu filtrikambris.	
	Kui probleem püsib ka pärast ülaltoodud toimingute tegemist, võtke remondiks ühendust meie klienditeenindusega.	
Pole piisavalt kuiv	Laadimisaluse õhu välja- või sisselaskeava võib olla blokeeritud.	Kontrollige õhu välja- ja sisselaskeava ummistuste suhtes ning vajadusel puhastage.

Aku laetustaseme näidik

Olek	Võimalikud põhjused	Lahendused	
Näidik on pärast tolmuimeja sisselülitamist punane.	Aku on kahjustatud.	Võtke hooldamiseks ühendust müügijärgse teeninduse osakonnaga.	
Näidik vilgub tolmuimeja kasutamise ajal valgelt.	Aku on tühi.	Laadige õigeaegselt.	

ET

Tõrkeotsing

Kui tolmuimeja ei tööta korralikult, kuvatakse ekraanile veateade. Vaadake tõrgete kõrvaldamise tabelist vajaliku tegutsemise kohta lähemalt.

Veaikoon	Veateade	Lahendused
	Aku on tühi	Laadige õigeaegselt.
	Aku on täielikult tühi	Laadige õigeaegselt.
	Aku on ülekuumenenud	Oodake, kuni aku 'temperatuur naaseb normaaltasemele ja jätkake seejärel kasutamist.
	Õhukanal on ummistunud	Kontrollige, kas tolmunõu, pikendusvars või hari on ummistunud. Kontrollige, kas eelfilter või filter on ülemäärase tolmu tõttu ummistunud.
	Rullhari on kinni jäänud	Tutvuge rullharja ümber takerdunud prahi ja karvade eemaldamise kohta teabe saamiseks jaotisega [Harja puhastamine].
	Filter on aegumas	Vahetage filter õigeaegselt.
	Vahetage filter	Pärast filtri vahetamist vaadake filtri lähtestamiseks jaotist [Sätted].
	Puhas vesi on otsas.	Täitke õigeaegselt puhtaveepaak.
	Mustaveepaak on täis	Tühjendage mustaveepaak.
	Mustaveepaak pole üldse või pole korralikult paigaldatud	Pange mustaveepaagi tagasi oma kohale.
	Puhastage filter	Filtri puhastamiseks vaadake jaotist [AquaCycle™ 2.0 puhastamine].
	Tõrge	Võtke hooldamiseks ühendust müügijärgse teeninduse osakonnaga.

Tehnilised andmed

Tolmuimeja			
Mudel	VZV37C	Nimivõimsus	855 W
Laadimispinge	34 V ⎓	Nimipinge	29,6 V ⎓
Laadimisaeg	ligikaudu 4 tundi		
TangleCut™ universaalhari		AquaCycle™ 2.0	
Mudel	VMBN	Mudel	VFBCA
Nimivõimsus	40 W	Nimivõimsus	55 W
Nimipinge	29,6 V ⎓	Nimipinge	28,8 V ⎓
Mootoriga minihari			
Mudel	VMMY		
Nimipinge	24 V ⎓	Nimivõimsus	20 W
Laadimisalus			
Mudel	VFBCB	Nimivõimsus	130–180 W
Nimisisend		220–240 V ~ 50/60 Hz	
Nimiväljund		35 V ⎓ 0,9 A	
Liitium-ioonaku			
Mudel	V2605-8S1P-BWA	Nimipinge	29,6 V ⎓
Nimimahutavus	3100 mAh	Nimivõimsus	3200 mAh
Energia	91,76 Wh		

	Välja lülitatud režiim (tolmuimeja)	Ooterežiim (laadimisalus)	Ooterežiim (tolmuimeja + laadimisalus)
Võimsustarve	≤ 0,5 W		
Seisundisse sisenemine aeg	≤ 20 min		

Liitium-ioonaku sisaldab aineid, mis on keskkonnale ohtlikud.
Enne tolmuimeja äraviskamist eemaldage akukomplekt ning utiliseerige või käidelge seda vastavalt seadme kasutuskoha riigi või piirkonna kohalikele seadustele ja regulatsioonidele.

WEEE-teave



Kõik seda sümbolit kandvad tooted on elektri- ja elektroonikaseadmete romud (WEEE vastavalt direktiivile 2012/19/EL), mida ei tohi visata ära koos segaolmejäätmetega. Selle asemel tuleb see viia inimeste tervise ja keskkonna kaitsmiseks selleks ettenähtud elektri- ja elektroonikaseadmete romude kogumispunkti, mille on määranud kas valitsus või kohalik omavalitsus. Nõuetekohane utiliseerimine ja ringlussevõtmine aitab vältida võimalikke negatiivseid mõjusid keskkonnale ja inimeste tervisele. Võtke selliste kogumiskohtade asukohtade ja tingimuste osas lisateabe saamiseks ühendust paigaldaja või kohaliku omavalitsusega.

Varnostna navodila

Da preprečite nesreče, vključno z električnim udarom ali požarom zaradi nepravilne uporabe, pred uporabo natančno preberite ta priročnik in ga shranite za prihodnjo uporabo.

Opozorilo

- Ta izdelek lahko uporabljajo otroci, starejši od 8 let, ter osebe s fizičnimi, senzoričnimi ali intelektualnimi omejitvami oziroma pomanjkanjem izkušenj ali znanja, vendar le pod nadzorom starša ali skrbnika, ki zagotavlja varno uporabo in preprečuje morebitne nevarnosti. Čiščenja in vzdrževanja ne smejo izvajati otroci brez nadzora.
- Ta naprava ni namenjena uporabi oseb (vključno z otroki) z zmanjšanimi telesnimi, senzoričnimi ali duševnimi sposobnostmi ali pomanjkanjem izkušenj in znanja, razen če so pod nadzorom ali so prejele ustrezna navodila osebe, odgovorne za njihovo varnost.
- Otroci morajo biti pod nadzorom, da se z napravo ne bi igrali.
- Sesalnik ni igrača. Otroci se ne smejo igrati s tem izdelkom ali ga upravljati. Pri uporabi sesalnika v bližini otrok bodite še posebej previdni. Otrokom ne dovolite čiščenja ali vzdrževanja sesalnika brez nadzora starša ali skrbnika.
- Ne uporabljajte sesalnika na prostem ali na mokrih površinah. Sesalnik uporabljajte samo na suhih notranjih površinah. Ne dotikajte se vtiča ali katerega koli dela sesalnika z mokrimi rokami.
- Da zmanjšate tveganje požara, eksplozije ali poškodbe, pred uporabo preverite, ali sta litijeva baterija in polnilni adapter nepoškodovana. Ne uporabljajte sesalnika, če sta litijeva baterija ali polnilnik poškodovana.
- Glave krtače, baterija, podaljšana cev, kovinski priključni zatiči in sesalnik so električno prevodni, zato jih ne potapljajte v vodo ali druge tekočine. Po čiščenju vedno temeljito posušite vse filtre.
- Da preprečite poškodbe, ki jih povzročijo vrteči se deli, izklopite sesalnik pred čiščenjem glav krtač. Glave krtač, zbiralnik prahu in filter morajo biti pravilno nameščeni, preden začnete uporabljati sesalnik.
- Ne uporabljajte sesalnika za sesanje vnetljivih ali gorljivih tekočin, kot so bencin, belilo, amonijak, čistila za odtoke ali druge tekočine.
- Ne uporabljajte sesalnika za pobiranje ostrih ali trdih predmetov, kot so steklo, žeblji, vijaki ali kovanci, saj lahko poškodujejo napravo. Ne uporabljajte sesalnika za sesanje delcev suhomontažnih sten, pepela (kot je pepel iz kamina) ali tlečih in gorečih materialov, kot so oglje, cigaretni ogorki ali vžigalice.
- Pred uporabo preverite območje, ki ga boste čistili. Da preprečite zamašitev odprtin, odstranite večje kose papirja, kepe prahu, plastične vrečke, ostre predmete (kot so steklo, žeblji, vijaki, kovanci itd.) in vse predmete, ki so večji od odprtin sesalnika.
- Lase, ohlapna oblačila, prste in druge dele telesa držite stran od odprtin in gibljivih delov sesalnika. Ne usmerjajte podaljšane cevi, palice ali orodja proti očem ali ušesom in jih ne vstavljajte v usta.
- Ne vstavljajte predmetov v odprtine sesalnika. Ne uporabljajte sesalnika, če je katera koli odprtina zamašena. Poskrbite, da na odprtinah ni prahu, vlaken, las ali drugih predmetov, ki bi lahko zmanjšali pretok zraka.
- Sesalnika ne naslanjajte na stol, mizo ali drugo nestabilno površino, saj lahko pride do poškodb naprave ali telesnih poškodb. Če se sesalnik poškoduje zaradi padca ali če

ne deluje pravilno, se obrnite na naš pooblaščeni servis. Naprave nikoli ne poskušajte razstaviti sami.

- Dosledno upoštevajte vsa navodila iz priročnika za polnjenje baterije. Nepravilno polnjenje baterije izven določenega temperaturnega območja lahko poškoduje baterijo.
- Uporabljajte samo nastavke in nadomestne dele, ki jih priporoča proizvajalec.
- Pri čiščenju stopnic bodite posebej previdni.
- Prepričajte se, da je sesalnik izklopljen iz napajanja, kadar ga dlje časa ne uporabljate ali pred kakršnim koli vzdrževanjem ali popravilom.
- Ne nameščajte, ne polnite in ne uporabljajte tega izdelka na prostem, v kopalnicah ali v bližini bazena.
- Opozorilo o nevarnosti požara: Na filter sesalnika ne nanašajte nobenih dišav. Ti izdelki pogosto vsebujejo vnetljive kemikalije, ki lahko povzročijo, da sesalnik zagori.
- Uporabljajte samo originalno polnilno postajo (model: VFBCB). Neupoštevanje tega lahko povzroči požar litij-ionske baterije.
- OPOZORILO: Za polnjenje baterije uporabljajte izključno priloženo snemljivo napajalno enoto.
- Uporabljajte samo odobreno vrsto baterije (model: V2605-8S1P-BWA). Neupoštevanje tega lahko povzroči požar litij-ionske baterije.
- Če pride do uhajanja snovi, ki so v bateriji, se nemudoma umaknite iz prostora, dokler se baterije ne ohladijo in hlapi ne razpršijo.
- Zagotovite največje možno prezračevanje za odstranitev nevarnih plinov ter se izogibajte stiku s kožo, očmi in vdihavanju hlapov.
- Razlito tekočino odstranite z vpojnim materialom in odpadek sežgite.
- Ne uporabljajte v izjemno vročem ali hladnem okolju (pod 0 °C ali nad 40 °C). Brezžični sesalnik polnite pri temperaturi med 0 °C in 40 °C.
- Ta izdelek je namenjen le za gospodinjsko uporabo.
- Napajalnih priključkov ne smete kratkostičiti.
- Polnilna postaja doseže največjo porabo električne energije v prvih 10 minutah sušilnega cikla, ko se sesalnik hkrati polni.


Preberite uporabniški priročnik


Odstranljiva napajalna enota


Samo za notranjo uporabo


Motorizirana čistilna glava za sesanje vode – miniaturna varovalka s časovnim zamikom,



pri čemer je T3.15A simbol za časovno/tokovno karakteristiko

Mi, Dreame Trading (Tianjin) Co., Ltd., s tem izjavljamo, da je ta oprema skladna z veljavnimi direktivami in evropskimi normami in njihovimi dopolnitvami. Celotno besedilo EU izjave o skladnosti je na voljo na naslednjem spletnem naslovu: https://global.dreametech.com

Za podrobna navodila in pogosto zastavljena vprašanja obiščite: https://global.dreametech.com/pages/user-manuals-and-faqs

Pregled Izdelka

Nastavki

1. Krtača za različne površine TangleCut™
2. AquaCycle™ 2.0
3. Motorizirana mini krtača
4. Mehka krtača za prah
5. Široki kombinirani nastavek
6. Polnilna postaja
7. Upogljiva podaljšana cev

Slika A

Opomba: Ilustracije v tem priročniku so zgolj informativne. Dejanski izdelek se lahko razlikuje.

Imena komponent

Osnovna enota sesalnika

1. Posoda za prah
2. Gumb za sprostitev posode za prah
3. Gumb za sprostitev spodnjega pokrova posode za prah
4. Gumb za sprostitev baterijskega paketa
5. Zaslon
6. Gumb za pripravljenost
7. Stikalo za nastavitev moči sesanja
8. Antistatični kontakt
9. Indikator stanja baterije

Slika B-1

Nastavek AquaCycle™ 2.0

1. Gumb za sprostitev nastavka AquaCycle™ 2.0
2. Vrtljiva krtača
3. Ročaj rezervoarja za vodo
4. Ročaj vrtljive krtače
5. Filter
6. Ročaj pokrova rezervoarja za umazano vodo
7. Vhod za vodo
8. Pokrov rezervoarja za umazano vodo
9. Košarica filtra
10. Oznaka minimalne ravni vode
11. Rezervoar za umazano vodo

Slika B-2

Polnilna postaja

1. Gumb za samočiščenje

- Neprekinjena modra svetloba: Vklopljeno
- Počasi utripajoča modra svetloba: Samočiščenje v teku

2. Izhod za sušenje z zrakom
3. Nosilec za shranjevanje dodatkov
4. Pritrdilna sponka
5. Napajalni kabel

Slika B-3

Namestitev

Namestitev nastavkov

Opomba:
Nastavke namestite glede na dejanske potrebe čiščenja.

Slika C-1

Namestitev nastavka AquaCycle™ 2.0

1. Povlecite ročaj posode za vodo navzven, da odstranite posodo za vodo.
2. Dvignite pokrov rezervoarja za čisto vodo, napolnite ga s čisto vodo in pokrov varno pritrdite nazaj.
3. Ponovno namestite rezervoar za vodo in povežite AquaCycle™ 2.0 s podaljšano cevjo.

Opomba:
Sesalnik lahko sesa vodo samo, ko je priključen nastavek AquaCycle™ 2.0.

Slika C-2

Polnjenje

Pred prvo uporabo sesalnik popolnoma napolnite.

1. Postavite polnilno postajo ob steno na ravno podlago in jo priključite na vir napajanja. Ko se polnilna postaja vklopi, gumb za samočiščenje zasveti modro.
2. Po priključitvi nastavka AquaCycle™ 2.0 postavite napravo na polnilno postajo. Poravnajte podaljšano cev s pritrdilno sponko na polnilni postaji in jo nežno potisnite v prikazani smeri, dokler ne zaslišite klika.
3. Med polnjenjem številka na zaslonu prikazuje trenutno raven napolnjenosti baterije v odstotkih. Ko številka doseže 100, je baterija popolnoma napolnjena. Za odstranitev naprave s polnilne postaje jo znova nežno potisnite naprej.

Opomba:

- Pred namestitvijo se prepričajte, da je pritrdilna sponka razprta.
- Med polnjenjem sesalnika ni mogoče uporabljati.
- Ko je baterija popolnoma napolnjena, se indikator stanja baterije po 5 minutah izklopi, sesalnik pa preide v način varčevanja z energijo.
- To traja približno 4 ure. Dolgotrajna uporaba v načinu turbo povzroči segrevanje baterije, kar poveča čas polnjenja. Pred polnjenjem pustite sesalnik vsaj 30 min, da se ohladi.

Slika D-1

Prikaz stanja baterije

1. Indikator stanja baterije

☼ Utripajoča bela svetloba

○ Neprekinjena bela svetloba

● Izklopljeno

Polnjenje

○ Popolnoma napolnjena baterija

☼ Polnjenje

● Stanje pripravljenosti

Slika D-2

Navodila za uporabo

Zaslon

Sesanje

1. Indikator količine delcev
2. Vrste delcev
   > 10 µm (npr. cvetni prah)
   > 50 µm (npr. lasje)
   > 200 µm (npr. prah)
   > 500 µm (npr. pršice)
3. Način sesanja
   Samodejno
   Eco
   Turbo
4. Stikalo za nastavitev moči sesanja
   Pritisnite gumb za preklop med načinoma auto in turbo.
5. Raven baterije
   Ko se na zaslonu prikaže »LO«, to pomeni, da je raven napolnjenosti baterije nižja od 10 %.
6. Indikator stopnje umazanosti
   Barva se v realnem času spreminja glede na količino posesanega prahu (samo v načinu auto).
7. Gumb za pripravljenost
   Na kratko pritisnite za vklop/izklop.

Slika E-1

Mokro čiščenje

1. Način mokrega čiščenja
   Standardni način
   Način sesanja
2. Gumb za izbiro načina
   Ko je nastavek AquaCycle™ 2.0 priključen, pritisnite gumb za preklapljanje med standardnim načinom in načinom sesanja.

3. Gumb za pripravljenost

   Pritisnite na kratko, da začnete/ustavite mokro čiščenje.

Slika E-2

Polnjenje in samočiščenje

1. Indikator napredka polnjenja in samočiščenja
2. Odstotek napredka
3. Ikona stanja

   Polnjenje

   Samočiščenje

   Sušenje

Slika E-3

Nastavitve

V stanju pripravljenosti pritisnite in držite stikalo za nastavitev načina sesanja 1,5 sekunde, da vstopite v meni nastavitev. Na kratko pritisnite za izbiro možnosti in pritisnite in držite 1,5 sekunde, da potrdite izbiro.

Ponastavitev filtra

Pritisnite in držite 1,5 sekunde, da izberete ponastavitev filtra in filter se bo samodejno ponastavil.

Nastavitev jezika

Pritisnite in držite gumb 1,5 sekunde, da se odpre seznam razpoložljivih jezikov, nato pa na kratko pritisnite za pomikanje po seznamu jezikov, da izberete želenega. Pritisnite in držite 1,5 sekunde, da uporabite izbrani jezik.

Izhod

Pritisnite gumb za stanje pripravljenosti , ko ste v meniju nastavitev, da se neposredno vrnete na glavni zaslon, ali izberite in nato pritisnite in držite 1,5 sekunde, da se vrnete na glavni zaslon.

Slika E-4

Opomba:

- Če naprave ne uporabljate več kot 15 sekund, se zaslon izklopi. Ob ponovnem prižigu se vrne na glavni zaslon.
- Če sesalnik ne deluje pravilno, bo na zaslonu prikazano sporočilo o napaki. Oglejte si tabelo za odpravljanje težav, da najdete rešitev.

Začetek čiščenja

Pritisnite za začetek delovanja. Po končanem sesanju pritisnite in na zaslonu se bo prikazala količina posesanih delcev.
Pritisnite za preklop med načini auto, eco in turbo, pri čemer se bo na zaslonu prikazala ustrezna ikona.

Opomba:

- Ko se kateri koli način sesanja ustavi, bo sesalnik ob naslednjem vklopu privzeto nastavljen na način auto. Tovarniška privzeta nastavitev je način auto.
- Le v načinu auto se sesalna moč in barva indikatorja stopnje umazanosti spreminjata glede na količino prašnih delcev v realnem času.

Slika E-5

Zagon mokrega čiščenja

Po priključitvi nastavka AquaCycle™ 2.0 pritisnite za začetek mokrega čiščenja. Potem pritisnite za preklapljanje med standardnim načinom in načinom sesanja.

Opomba:

- V standardnem načinu vse ikone ventilatorja svetijo ledeno modro. V načinu sesanja svetijo temno modro.
- Ko se kateri koli način čiščenja ustavi, bo sesalnik ob naslednjem vklopu privzeto nastavljen na standardni način. Tovarniško privzeta nastavitev je standardni način.
- Preostala raven baterije se med delovanjem prikazuje na zaslonu.

Zagon samočiščenja

Postavite napravo na polnilno postajo in

pritisnite gumb za začetek/ustavitev čiščenja vrtljive krtače. Po končanem samočiščenju bo naprava samodejno prešla v način sušenja.

Opomba:

- Funkcija samočiščenja ni omogočena, če je raven baterije manj kot 25 %, raven vode v rezervoarju za čisto vodo je pod minimalno oznako ali je rezervoar za umazano vodo poln. Popolnoma napolnite napravo, napolnite rezervoar za čisto vodo ali izpraznite rezervoar za umazano vodo.

Slika E-6

Uporaba različnih nastavkov

Krtača za različne površine TangleCut™

- Pri uporabi na otroških igralnih podlogah, preprogah ali za sesanje kavnih zrn, pokovke in drugih večjih delcev vklopite stikalo na krtači.

- Pri sesanju ploščic, lesenih tal ali drugih trdih površin izklopite stikalo.

1. vklop

2. izklop

Opomba:
Ob vklopu naprave se luči na pred vrtljivo krtačo samodejno prižgejo za lažjo uporabo.

Slika E-7

Nastavek AquaCycle™ 2.0

Odstrani prah, umazanijo, ostanke in trdovratne madeže s trdih talnih oblog z vodo.

Opomba: Med delovanjem ne odstranjujte rezervoarja za vodo.

Slika E-8

Motorizirana mini krtača

Primerna za odstranjevanje umazanije, živalskih dlak in trdovratne umazanije s sedežnih garnitur, posteljnine in drugih tkanin.

Opomba:
Ni priporočljivo uporabljati na občutljivih površinah, kot je svila.

Slika E-9

Mehka krtača za prah

Primerna za sesanje LCD-zaslonov, tipkovnic, senčnikov, zaves, rolet in drugih občutljivih predmetov.

Slika E-10

Široki kombinirani nastavek

Za sesanje zaves, tipkovnic, stropa, kavčev, notranjosti avtomobila, klubskih mizic ipd.

Slika E-11

Upogljiva podaljšana cev

Pritisnite gumb za sprostitev, da upognete cev, kar omogoča čiščenje pod nizkim pohištvom.

Slika E-12

Polnilna postaja

Uporablja se za samočiščenje, sušenje in polnjenje.

Opomba:
Nastavka AquaCycle™ 2.0 ne morete shranjevati na nosilcu za shranjevanje nastavkov.

Slika E-13

Opomba:

- Če se katerikoli vrtljiv del zatakne, se sesalnik samodejno izklopi. Odstranite ujete predmete in nadaljujte z uporabo.
- Če se baterija pregreje, se sesalnik samodejno izklopi. Počakajte, da se temperatura baterije normalizira, nato nadaljujte z uporabo.

Nega in

vzdrževanje

Nasveti:

- Vedno uporabljajte originalne dele, da ohranite garancijo veljavno.
- Če se filter ali šoba zamaši, bo sesalnik prenehal delovati kmalu po vklopu. Očistite cev, da bo naprava spet delovala.
- Pred čiščenjem posode za prah se prepričajte, da je vtič izklopljen, in držite sesalnik v izklopljenem stanju.
- Če sesalnika dlje časa ne boste uporabljali, ga popolnoma napolnite, izključite napajalni kabel, odstranite baterijo in ga shranite v hladnem, suhem prostoru, stran od sončne svetlobe. Da preprečite prekomerno praznjenje baterije, jo napolnite vsaj enkrat na tri mesece.

Čiščenje sesalnika

Obrišite sesalnik z mehko suho krpo.

Čiščenje posode za prah, predhodnega filtra in ciklonskega sistema

1. Pritisnite gumb za sprostitev posode za prah in jo odstranite iz sesalnika.

Slika F-1

2. Pritisnite gumb za sprostitev spodnjega pokrova posode za prah in izpraznite vsebino.

Slika F-2

3. Najprej odstranite predhodni filter, nato zavrtite ciklonski sistem, da ga odstranite.

Slika F-3

4. Sperite ciklonski sistem, predhodni filter in posodo za prah, dokler niso čisti. Po pranju jih sušite vsaj 24 ur.

Slika F-4

Opomba:

- Posodo za prah čistite po potrebi.
- Ciklonski sistem in predhodni filter je priporočljivo čistiti vsaj enkrat na 3 do 4 mesece.

Čiščenje filtra

1. Odstranite posodo za prah, kot je prikazano na sliki.

Slika F-5

2. Odstranite filter iz sesalnika tako, da ga povlečete navzdol v smeri, prikazani na sliki.

Slika F-6

3. Sperite filter z vrtenjem za 360°. Nežno potrkajte po filtru, da odstranite morebitne ujete delce.

Slika F-7

4. Sušite filter na zraku vsaj 24 ur.

Slika F-8

Opomba:

- Filter perite samo s čisto vodo.
- Ne uporabljajte detergenta.
- Ne čistite filtra s čopičem ali prsti.
- Priporočljivo je čiščenje filtra vsakih 4 do 6 mesecev.

Čiščenje krtače za različne površine TangleCut™

1. Zavrtite zaklep v desno, dokler se ne ustavi, nato odstranite valjček iz krtače.

Slika F-9

2. S suho krpo ali papirnato brisačo obrišite prah iz utorov in prozornega pokrova. Pred uporabo popolnoma osušite.

Opomba:
V krtači je vgrajeno rezilo, zato bodite previdni, da se ga med čiščenjem ne dotaknete.

Slika F-10

3. Ko je umazana, sperite vrtljivo krtačo s čisto vodo, dokler ni popolnoma čista.

Slika F-11

4. Postavite vrtljivo krtačo v pokončen položaj za vsaj 24 ur, dokler ni popolnoma suha.

Slika F-12

Čiščenje nastavka AquaCycle™ 2.0: zareza valja

1. Povlecite ročaj vrtljive krtače, da odstranite krtačo iz reže.

Slika F-13

2. S suho krpo ali papirnato brisačo obrišite prah iz utorov in prozornega pokrova.

Slika F-14

Čiščenje nastavka AquaCycle™ 2.0: rezervoar za umazano vodo

Opomba: Priporočamo čiščenje po vsaki uporabi.

1. Povlecite ročaj posode za vodo navzven, da odstranite posodo za vodo.

Slika F-15

2. Povlecite ročaj rezervoarja za umazano vodo, da odstranite pokrov in filter za izhod zraka.

Slika F-16

3. Izlijte odpadno vodo iz rezervoarja za umazano vodo ter očistite trde delce in umazanijo iz košarice filtra. Nato sperite povezovalno cev med rezervoarjem za umazano vodo in košarico filtra s čisto vodo.

Slika F-17

4. Sperite rezervoar za umazano vodo in pokrov (vključno s sondami in filtri, prikazanimi na sliki) s čisto vodo.

① Filter

② Filter

③ Sonde

Slika F-18

5. Filter sperite s čisto vodo, nato pa sonde, površino in komoro filtra temeljito posušite z suho krpo ali papirnato brisačo.

Slika F-19

6. Poravnajte označbo za namestitev z režo in ponovno namestite filter.

Slika F-20

7. Obrišite površino pokrova rezervoarja za umazano vodo. Poravnajte zaponko pokrova rezervoarja z režo, nato pritrdite pokrov in ponovno namestite rezervoar za umazano vodo.

Slika F-21

Opomba:

- Če naprave dalj časa ne uporabljate, izpraznite in osušite rezervoar za čisto in umazano vodo.
- Ne obračajte nastavka AquaCycle™ 2.0 na glavo, da preprečite vdor vode.

Čiščenje motorizirane mini krtače

1. Uporabite kovanec in obrnite ključavnico v nasprotni smeri urnega kazalca, dokler ne zaslišite klika. Ko je motorizirana mini krtača odklenjena, odstranite vrtljivo krtačo.

Slika F-22

2. Sperite in očistite vrtljivo krtačo. Postavite vrtljivo krtačo v pokončen položaj v zračnem prostoru za vsaj 24 ur, dokler ni popolnoma suha.

Slika F-23

3. Ko je vrtljiva krtača popolnoma suha, jo ponovno namestite v obratnem vrstnem redu razstavljanja.

Slika F-24

Zamenjava baterije

Sesalnik vsebuje odstranljivo litij-ionsko baterijo, ki ima omejeno število polnilnih ciklov. Po dolgotrajni uporabi lahko baterija izgubi sposobnost zadrževanja energije. Če se to zgodi, je čas za zamenjavo baterije.

1. Pritisnite gumb za sprostitev baterije in jo potisnite, da jo odstranite.
2. Namestite novo baterijo.

SL

Pogosta vprašanja

Če sesalnik ne deluje pravilno, preverite spodnjo tabelo.

Napake	Možni vzroki	Rešitve
Sesalnik ne deluje.	Naprava ima prazno ali skoraj prazno baterijo.	Popolnoma napolnite sesalnik in nadaljujte z uporabo.
	Aktiviran je zaščitni način zaradi pregrevanja.	Očistite sesalno odprtino ali zračni kanal. Počakajte, da se sesalnik ohladi, nato ga ponovno vklopite.
	Zamašena sesalna odprtina ali zračni kanal.	Odstranite vse blokade iz sesalna odprtina ali zračnega kanala.
Šibka sesalna moč.	Posoda za prah je polna in/ali filter je zamašen.	Izpraznite posodo za prah in/ali očistite filter.
	Nastavek je zamašen.	Odstranite blokado v nastavku.
Motor oddaja nenavaden zvok.	Glavna sesalna odprtina ali podaljšana cev je zamašena.	Očistite blokado v sesalni odprtini ali cevi.
Indikator baterije ne sveti med polnjenjem.	Sesalnik ni pravilno nameščen na polnilno postajo.	Prepričajte se, da je naprava pravilno postavljena na polnilno postajo.
	Baterija je polna in je preklopila v način spanja.	Sesalnik deluje normalno.
	Če težava ostane, ko ste izključili opisani možnosti, se obrnite na pooblaščeni servis.	
Počasno polnjenje.	Temperatura baterije je previsoka ali prenizka.	Počakajte, da se temperatura baterije normalizira, nato ponovno polnite.
LED luči na krtači za različne površine ne delujejo.	LED luči so poškodovane.	Obrnite se na pooblaščeni servis.
Iz nastavka AquaCycle™ 2.0 ne priteče voda	Izhod za vodo je zamašen.	Iz nastavka AquaCycle™ 2.0 odstranite vrtljivo krtačo in očistite izhod za vodo nad zobci glavnika.
Slaba zmogljivost sesanja vode	Cev je zamašena.	Odstranite vrtljivo krtačo iz nastavka AquaCycle™ 2.0 in odstranite morebitne blokade znotraj cevi. Odstranite rezervoar za vodo in očistite cev na zadnji strani posode, da odstranite morebitne ovire.

Napake	Možni vzroki	Rešitve
Opozorilo rezervoarja za vodo	Madeži ali ostanki na pokrovu rezervoarja za umazano vodo, sondah ali površini filtra	Oglejte si poglavje Nega in vzdrževanje – čiščenje nastavka AquaCycle™ 2.0. Temeljito očistite rezervoar za umazano vodo, pokrov rezervoarja in filter.
	Zamašitev v povezovalni cevi med rezervoarjem za umazano vodo in košarico filtra	
	Prekomerna vodna meglica v komori filtra	
	Če težava ostaja po izvedbi zgornjih korakov, se obrnite na našo službo za pomoč strankam za popravilo.	
Slaba učinkovitost sušenja	Odprtina za Izhod ali vhod zraka na polnilni postaji je lahko zamašena.	Preverite odprtino za izhod in vhod zraka za morebitne zamašitve ter ju po potrebi očistite.

Indikator stanja baterije

Stanje	Možni vzroki	Rešitve	
Indikator je rdeč po vklopu sesalnika.	Baterija je poškodovana.	Obrnite se na pooblaščeni servis.	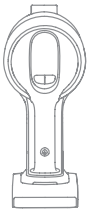
Indikator utripa belo med uporabo sesalnika.	Prazna baterija.	Pravočasno jo napolnite.	

SL

Odpravljanje težav

Če sesalnik ne deluje pravilno, bo na zaslonu prikazano sporočilo o napaki. Oglejte si tabelo za odpravljanje težav, da najdete rešitev.

Ikona napake	Sporočila o napakah	Rešitve
	Nizka raven baterije	Pravočasno jo napolnite.
	Baterija je prazna	Pravočasno jo napolnite.
	Baterija se pregreva	Počakajte, da se temperatura baterije normalizira, nato nadaljujte z uporabo.
	Zračni kanal je blokiran	Preverite, ali so posoda za prah, podaljšek, krtača blokirani. Preverite, ali je filter ali predfilter zamašen zaradi prekomerne količine prahu.
	Vrtljiva krtača se je zataknila	Glejte poglavje [Čiščenje krtače] za čiščenje ostankov in las, zapletenih v vrtljivo krtačo.
	Filter je izrabljen	Pravočasno zamenjajte filter.
	Zamenjava filtra	Po zamenjavi filtra glejte poglavje [Nastavitve] za ponastavitev filtra.
	Čista voda je porabljena	Pravočasno napolnite rezervoar za čisto vodo.
	Rezervoar za umazano vodo je poln	Izpraznite rezervoar za umazano vodo.
	Rezervoar za umazano vodo ni nameščen ali ni pravilno nameščen	Ponovno namestite rezervoar za umazano vodo.
	Očistite filter	Za čiščenje filtra si oglejte poglavje Čiščenje nastavka AquaCycle™ 2.0.
	Napaka	Obrnite se na pooblaščeni servis.

Specifikacije

Sesalnik			
Model	VZV37C	Nazivna moč	855 W
Napetost polnjenja	34 V ⎓	Nazivna napetost	29,6 V ⎓
Čas polnjenja	približno 4 ure		
Krtača za različne površine TangleCut™		Nastavek AquaCycle™ 2.0	
Model	VMBN	Model	VFBCA
Nazivna moč	40 W	Nazivna moč	55 W
Nazivna napetost	29,6 V ⎓	Nazivna napetost	28,8 V ⎓
Motorizirana mini krtača			
Model	VMMY		
Nazivna napetost	24 V ⎓	Nazivna moč	20 W
Polnilna postaja			
Model	VFBCB	Nazivna vhodna moč	130 W–180 W
Nazivni vhod		220–240 V~ 50/60 Hz	
Nazivni izhod		35 V ⎓ 0,9 A	
Polnilni litij-ionski baterijski paket			
Model	V2605-8S1P-BWA	Nominalna napetost	29,6 V ⎓
Nazivna kapaciteta	3100 mAh	Ocenjena kapaciteta	3200 mAh
Energija	91,76 Wh		

	Izklopljen način (sesalnik)	Način pripravljenosti (polnilna postaja)	Način pripravljenosti (sesalnik + polnilna postaja)
Poraba energije	≤ 0,5 W		
Čas prehoda v stanje	≤ 20 min		

Litij-ionska baterija vsebuje snovi, ki so nevarne za okolje.
Pred odstranitvijo sesalnika odstranite baterijski paket, nato ga zavrzite ali reciklirajte v skladu z lokalnimi zakoni in predpisi države ali regije, kjer se uporablja.

Informacije o OEEO



Vsi izdelki z oznako tega simbola so odpadna električna in elektronska oprema (OEEO po direktivi 2012/19/EU), ki je ne smete mešati z nesortiranimi gospodinjskimi odpadki. Namesto tega zaščitite zdravje ljudi in okolje tako, da svojo odpadno opremo odnesete na določeno zbirno mesto za recikliranje odpadne električne in elektronske opreme, ki ga določijo vlada ali lokalne oblasti. Pravilno odstranjevanje in recikliranje pomaga preprečevati morebitne negativne posledice za okolje in zdravje ljudi. Za več informacij o lokacijah ter pogojih in določilih teh zbirnih mest se obrnite na monterja ali lokalne oblasti.

Инструкции за безопасност

За да предотвратите злополуки, включително токов удар или пожар, причинени от неправилна употреба, прочетете внимателно това ръководство преди употреба и го запазете за бъдещи справки.

Предупреждение

- Този продукт може да се използва от деца на възраст 8 и повече години и от лица с физически, сетивни и умствени недостатъци, с ограничен опит или познания само под надзора на родител или настойник, за да се осигури безопасна работа и да се избегне всякакъв риск от опасности. Почистването и поддръжката не трябва да се извършват от деца без наблюдение.
- Този уред не е предназначен за употреба от лица (включително деца) с намалени физически, сетивни или умствени способности или с липса на опит и познания, освен ако не са под наблюдение или не са инструктирани за употребата на уреда от лицето, отговарящо за тяхната безопасност.
- Децата не трябва да си играят с уреда.
- Прахосмукачката не е играчка. Децата не трябва да си играят с този уред и не трябва да го използват. Бъдете внимателни, когато използвате прахосмукачката в близост до деца. Не позволявайте на деца да почистват или обслужват прахосмукачката, освен ако не са под наблюдението на родител или настойник.
- Не използвайте прахосмукачката на открито и върху мокри повърхности. Използвайте прахосмукачката само по сухи повърхности на закрито. Не пипайте щепсела и други части на прахосмукачката с мокри ръце.
- За да намалите риска от пожар, експлозия или нараняване, преди употреба проверете дали литиевата батерия и зарядното са изправни. Не използвайте прахосмукачката, ако литиевата батерия или зарядното са повредени.
- Главите на четките, батерията, телескопичната тръба, металният щифт на конектора и прахосмукачката са електропроводими и не трябва да се потапят във вода и други течности. Не забравяйте да подсушите всички филтри след почистване.
- За да предотвратите нараняване от въртящи се части, изключете прахосмукачката, преди да почистите главите на четките. Преди да използвате прахосмукачката, главите на четките, контейнера за прах и филтърът трябва да са правилно монтирани.
- Не използвайте прахосмукачката за събиране на запалими и взривоопасни течности като бензин, белина, амоняк, препарати за почистване на канали и други течности.
- Не използвайте прахосмукачката за събиране на остри или твърди предмети, като стъкло, пирони, винтове или монети, които могат да повредят машината. Не използвайте прахосмукачката, за да събирате частици от гипсокартон, пепел от камини или пушещи или горящи материали, като въглища, угарки от цигари или кибрит.
- Преди употреба проверете зоната, която ще чистите. За да предотвратите запушване на отворите, изчистете по-големите парчета хартия, топчета, найлони и остри предмети (като стъкло, пирони, винтове, монети и др.) и всички предмети, които са по-големи от отворите.
- Дръжте косата, широките дрехи, пръстите и други части на тялото сидалеч от отворите и движещите се части на прахосмукачката. Не насочвайте телескопичната тръба, пръчката и инструментите към очите и ушите си и не ги слагайте в устата си.
- Не поставяйте никакви предмети в отворите на прахосмукачката. Не използвайте прахосмукачката, когато някой отвор е запушен. Почиствайте праха, власинките, космите и другите предмети, които могат да намалят въздушния поток.

- Не подпирайте прахосмукачката на стол, маса или друга нестабилна повърхност, защото това може да доведе до повреда на машината или до телесни повреди. Ако прахосмукачката се повреди от удар или не функционира правилно, се свържете с нашия упълномощен сервизен отдел. Никога не се опитвайте да разглобявате уреда.
- Всички инструкции в ръководството за зареждане на батерията трябва да се спазват стриктно. Ако не заредите правилно батерията в посочения температурен диапазон, това може да доведе до повреда на батерията.
- Използвайте само накрайници и резервни части, препоръчани от производителя.
- Бъдете особено внимателни, когато използвате прахосмукачката за почистване на стълби.
- Винаги изваждайте щепсела на прахосмукачката от контакта, когато не я използвате, както и преди поддръжка и ремонт.
- Не монтирайте, не зареждайте и не използвайте този уред на открито, в банята и в близост до басейни.
- Предупреждение за опасност от пожар: Никога не парфюмирайте филтъра на прахосмукачката. Парфюмите и ароматизаторите съдържат запалими вещества, които могат да предизвикат запалване на прахосмукачката.
- Използвайте само оригиналната база за зареждане (модел VFBCB). В противен случай литиево-йонната батерия може да се запали.
- ПРЕДУПРЕЖДЕНИЕ: За зареждане на батерията използвайте само подвижното захранване, доставено с този уред.
- Използвайте само одобрения тип батерия (модел V2605-8S1P-BWA). В противен случай литиево-йонната батерия може да се запали.
- При запалване на батерията изведете хората от помещението, докато батерията изстине и изпаренията се разнесат.
- Осигурете максимална вентилация, за да изведете опасните газове и избягвайте контакт с кожата и очите и вдишване на изпаренията.
- Попийте разлятата течност с абсорбент и изгорете отпадъците.
- Не използвайте и не съхранявайте в на много горещо или студено място (под 0°C и над 40°C). Зареждайте акумулаторната прахосмукачка при температура над 0°C и под 40°C.
- Този продукт е предназначен само за домашна употреба.
- Не свързвайте клемите на захранването накъсо.
- Базата за зареждане консумира максимална мощност през първите 10 минути на цикъла на сушене, когато прахосмукачката едновременно с това се зарежда.


Прочетете ръководството за употреба


Подвижно захранване


Само за употреба на закрито


Моторната засмукваща глава за мокро почистване има миниатюрен предпазител с отложено действие при почистване



където T3,15 A символът за характеристиката време/ток

Ние, Dreame Trading (Tianjin) Co., Ltd., декларираме, че това оборудване е в съответствие с приложимите директиви и европейски норми и техните изменения. Пълният текст на декларацията за съответствие на ЕС е достъпен на следния интернет адрес: https://global.dreametech.com

За подробно е-ръководство посетете https://global.dreametech.com/pages/user-manuals-and-faqs

Преглед на продукта

Накрайници

1. Многофункционална четка TangleCut™
2. AquaCycle™ 2.0
3. Моторна миничетка
4. Мека четка за прах
5. Широк комбиниран инструмент
6. База за зареждане
7. Огъваща се телескопична тръба

Фиг. A

Забележка: Илюстрациите в това ръководство са примерни. Действителният продукт може да се различава.

Имена на компонентите

Корпус на прахосмукачката

1. Контейнер за прах
2. Бутон за освобождаване на контейнера за прах
3. Бутон за освобождаване на долния капак на контейнера за прах
4. Бутон за освобождаване на батерията
5. Дисплей
6. Бутон Готовност
7. Превключвател на силата на засмукване
8. Антистатичен контакт
9. Индикатор за състоянието на батерията

Фиг. B-1

AquaCycle™ 2.0

1. Бутон за освобождаване на AquaCycle™ 2.0
2. Въртяща се четка
3. Дръжка на резервоара за вода
4. Дръжка на въртящата се четка
5. Филтър
6. Дръжка на капака на резервоара за мръсна вода
7. Вход за вода
8. Капак на резервоара за мръсна вода
9. Кош на филтъра
10. Отметка за минимално ниво на водата
11. Резервоар за мръсна вода

Фиг. B-2

База за зареждане

1. Бутон за самопочистване

- Постоянно синьо: Включено
- Пулсиращо синьо: Самопочистването е в ход

2. Изход за сушене с въздух
3. Стойка за накрайници
4. Скоба за монтаж
5. Захранващ кабел

Фиг. B-3

Монтаж

Монтаж на накрайниците

Забележка:
Използвайте накрайниците в зависимост от действителните нужди за почистване.

Фиг. C-1

Монтиране на AquaCycle™ 2.0

1. Издърпайте дръжката на резервоара за вода, за да го извадите.
2. Свалете тапата на резервоара за чиста вода, напълнете го с чиста вода и поставете добре тапата.
3. Сложете резервоара за вода на мястото му и поставете AquaCycle™ 2.0 на телескопичната тръба.

Забележка:
Прахосмукачката може да засмуква вода, само ако е поставен AquaCycle™ 2.0.

Фиг. C-2

Зареждане

Заредете прахосмукачката докрай преди първата употреба.

1. Поставете базата за зареждане върху равна повърхност до стена и я включете в контакта. Когато базата за зареждане работи, бутонът за самопочистване свети в синьо.
2. Поставете AquaCycle™ 2.0 и сложете уреда върху базата за зареждане. Изравнете телескопичната тръба със скобата за монтаж на базата за зареждане и натиснете леко в показаната посока, докато не чуете щракване.
3. По време на зареждането дисплеят показва моментния заряд на батерията в проценти . Когато числото стане 100, батерията е напълно заредена. Внимателно избутайте отново напред, за да извадите уреда от базата за зареждане.

Забележка:

- Преди монтажа се уверете, че скобата за монтаж е отворена.
- Прахосмукачката не може да се използва, докато се зарежда.
- Когато е напълно заредена, индикаторът за състоянието на батерията ще се изключи след 5 минути и прахосмукачката ще премине в режим на пестене на енергия.
- Зареждането отнема около 4 часа. При продължително прахосмучене в режим Турбо батерията се загрява, което увеличава времето за зареждане. Оставете прахосмукачката да изстине за 30 минути, преди да я заредите.

Фиг. D-1

Дисплей за състоянието на батерията

1. Индикатор за състоянието на батерията

☼ Мигащ бял

○ Постоянен бял

● Изкл

Зареждане

○ Напълно заредена

☼ Зареждане

● Режим на готовност

Фиг. D-2

Как се използва

Дисплей

Прахосмучене

1. Индикатор за количеството прахови частици
2. Видове прахови частици

   > 10 µm (напр. полени)
   > 50 µm (напр. косми)
   > 200 µm (напр. прах)
   > 500 µm (напр. акари)
3. Сила на засмукване

   Авто
   Еко
   Турбо
4. Превключвател на силата на засмукване

   Натискайте бутона и превключвайте за авто, еко и турбо.
5. Заряд на батерията в проценти

   Когато на дисплея се появи надпис „LO“, това означава, че зарядът на батерията е по-малък от 10%.
6. Индикатор за степента на замърсяване

   Цветът се променя в реално време в зависимост от количеството засмукан прах (само в автоматичен режим).

7. Бутон Готовност

   Натиснете кратко, за да включите/ изключите.

Фиг. E-1

Мокро почистване

1. Режим на мокро почистване

   Стандартен режим

   Режим на засмукване

2. Бутон за режим

   Поставете AquaCycle™ 2.0 и натиснете бутона, за да изберете стандартен режим или режим на засмукване.

3. Бутон Готовност

   Натиснете кратко, за да започнете/ спрете мокрото почистване.

Фиг. E-2

Зареждане и самопочистване

1. Индикатор за хода на зареждането и самопочистването
2. Напредък в проценти
3. Икона за състояние

   Зареждане

   Самопочистване

   Сушене

Фиг. E-3

Настройки

В състояние на готовност натиснете и задръжте 1,5 секунди превключвателя на силата на засмукване, за да влезете в интерфейса за настройка. Натиснете кратко, за да изберете опция, и натиснете и задръжте 1,5 секунди, за да потвърдите.

Нулиране на филтъра

Натиснете и задръжте за 1,5 секунди, за да изберете нулиране на филтъра. Филтърът автоматично ще извърши нулирането.

Задаване на език

Натиснете и задръжте 1,5 секунди. Ще се отвори списък с наличните езици. За превъртане между езиците натискайте кратко и изберете желания език. Натиснете и задръжте за 1,5 секунди, за да потвърдите избрания език.

Изход

Натиснете бутона за включване, когато сте в интерфейса за настройки, за да се върнете директно към главния интерфейс, или изберете , след което натиснете и задръжте 1,5 секунди, за да се върнете в главния интерфейс.

Фиг. E-4

Забележка:

- Ако не се извършват никакви действия повече от 15 секунди, дисплеят ще се изключи и при следващото включване ще се върне в главния интерфейс.
- Ако прахосмукачката не работи правилно, на дисплея ще се появи съобщение за грешка. Вижте таблицата за отстраняване на неизправности, за да намерите решение.

Започване на почистването

Натиснете за начало на работата. Когато приключите прахосмученето натиснете . На дисплея ще се покаже количеството различни изсмукани частици.
Натискайте за превключване между авто, еко и турбо режим. На дисплея се показва съответната икона.

Забележка:

- След края на работата в даден режим и изключване на прахосмукачката, при следващото включване тя винаги стартира в автоматичен режим. Фабричната настройка по подразбиране е автоматичен режим.
- Само в автоматичен режим, мощността на засмукване и цветът на индикатора за степента на

замърсяване се променят в реално време в зависимост от количеството прахови частици.

Фиг. E-5

Започване на мокро почистване

След като поставите AquaCycle™ 2.0, натиснете ⏻ за начало на мокро почистване. След това натискайте ↻ за превключване между режимите стандартен и засмукване.

Забележка:

- В стандартен режим всички икони-вентилатор светят в светлосиньо. В режим на засмукване те светят в тъмносиньо.
- След края на работата в даден режим на мокро почистване и изключване на прахосмукачката, при следващото включване тя винаги стартира в стандартен режим. Фабричната настройка по подразбиране е стандартен режим.
- По време на работа на дисплея се показва оставащият заряд на батерията в проценти.

Започване на самопочистване

Поставете уреда върху базата за зареждане и натиснете бутона за самопочистване ≋ за начало/край на почистване на въртящата се четка. След приключване на самопочистването уредът автоматично преминава в режим на сушене.

Забележка:

- Функцията самопочистване не работи, когато зарядът на батерията е под 25%, нивото на водата в резервоара за чиста вода е под минимума и резервоарът за мръсна вода е пълен. Заредете докрай батерията, напълнете резервоара за чиста вода и изпразнете резервоара за мръсна вода.

Фиг. E-6

Използване на различни накрайници

Многофункционална четка TangleCut™

- Когато почиствате постелки за игра и килими или събирате зърна кафе, пуканки и други пелети, натиснете лоста на четката.

Когато почиствате плочки, паркет или друга твърда повърхност, вдигнете лоста на четката.

1. вкл

2. изкл

Забележка:

При включването на уреда се включват автоматично светлините пред въртящата се четка, което улеснява чистенето.

Фиг. E-7

AquaCycle™ 2.0

Отстранява с чиста вода прах, замърсявания, отпадъци и упорити петна от твърди подове.

Забележка: Не изваждайте резервоара за вода по време на работа.

Фиг. E-8

Моторна миничетка

За почистване на мръсотия, косми от домашни любимци и други упорити замърсявания от дивани, легла и други текстилни повърхности.
Забележка:
Не се препоръчва почистване на деликатни повърхности като например коприна.

Фиг. E-9

Мека четка за прах

Подходяща за почистване на LCD дисплеи, клавиатури, абажури, завеси, щори и други повърхности на чупливи предмети.

Фиг. E-10

Широк комбиниран инструмент

За почистване на завеси, клавиатури, тавани, мека мебел, автомобилни купета, ниски маси и пр.

Фиг. E-11

Огъваща се телескопична тръба

За да огънете тръбата, натиснете бутона за освобождаване. Така можете да чистите под ниски мебели.

Фиг. E-12

База за зареждане

Използва се за самопочистване, сушене и зареждане.

Забележка:

AquaCycle™ 2.0 не може да се постави на стойката.

Фиг. E-13

Забележка:

- Ако някоя от въртящите се части блокира, прахосмукачката може да се изключи автоматично. Отстранете всички заседнали чужди тела, след което възобновете работата.
- Когато батерията прегрее, прахосмукачката се изключва автоматично. Изчакайте батерията да изстине, преди да продължите работата.

Грижа и поддръжка

Съвети:

- Винаги използвайте оригинални резервни части, за да предотвратите анулиране на гаранцията.
- Ако филтърът или накрайникът се запушат, прахосмукачката ще спре да работи скоро след включването. Премахнете запушването.
- Преди да почистите контейнера за прах, се уверете, че щепселът е изключен и бутонът за включване на прахосмукачката е в изключено положение.
- Ако няма скоро да използвате прахосмукачката, заредете я напълно, извадете кабела от щепсела, извадете батерията и я приберете на хладно и сухо място далеч от пряка слънчева светлина. За да избегнете прекомерно разреждане на батерията, зареждайте батерията поне веднъж на всеки три месеца.

Почистване на прахосмукачката

Избършете прахосмукачката с мека и суха кърпа.

Почистване на контейнера за прах, предварителния филтър и циклонния модул

1. Натиснете бутона за освобождаване на контейнера за прах и го извадете от прахосмукачката.

Фиг. F-1

2. Натиснете бутона за освобождаване на долния капак на контейнера за прах и изпразнете контейнера.

Фиг. F-2

3. Първо отстранете предварителния филтър и след това завъртете циклонния модул, за да го извадите.

Фиг. F-3

4. Измийте циклонния модул, предварителния филтър и контейнера за прах. След измиването изсушете на въздух за поне 24 часа.

Фиг. F-4

Забележка:

- Почиствайте контейнера за прах, когато е необходимо.
- Препоръчва се циклонната система и

предварителният филтър да се почистват поне веднъж на всеки 3 до 4 месеца.

Почистване на филтъра

1. Извадете контейнера за прах, както е показано на фигурата.

Фиг. F-5

2. Извадете филтъра от прахосмукачката, като го издърпате надолу в посоката, показана на фигурата.

Фиг. F-6

3. Измийте филтъра от всички посоки. Леко потупайте филтъра няколко пъти, за да отстраните попадналите в него замърсявания.

Фиг. F-7

4. Оставете филтъра да изсъхне на стайна температура за 24 часа.

Фиг. F-8

Забележка:

- За миене на филтъра използвайте само чиста вода.
- Не използвайте перилни и почистващи препарати.
- Не се опитвайте да почиствате филтъра с четка или пръсти.
- Препоръчва се филтърът да се почиства веднъж на всеки 4-6 месеца.

Почистване на многофункционалната четка TangleCut™

1. Завъртете ключалката обратно на часовника и извадете валяка на въртящата се четка.

Фиг. F-9

2. Избършете със суха или хартиена кърпа праха в жлеба и по прозрачния капак. Изсушете четката добре, преди да я използвате.

Забележка:
В четката е вградено острие. Не го пипайте, когато я чистите.

Фиг. F-10

3. Ако въртящата се четка е замърсена, я мийте с вода, докато отделяната вода стане чиста.

Фиг. F-11

4. След това поставете въртящата се четка в изправено положение за поне 24 часа, докато изсъхне напълно.

Фиг. F-12

Почистване на AquaCycle™ 2.0: Жлеб на ролката

1. Издърпайте дръжката на въртящата се четка, за да извадите четката от жлеба.

Фиг. F-13

2. Избършете със суха или хартиена кърпа праха в жлеба и по прозрачния капак.

Фиг. F-14

Почистване на AquaCycle™ 2.0: Резервоар за мръсна вода

Забележка: Препоръчително е да го почиствате след всяка употреба.

1. Издърпайте дръжката на резервоара за вода, за да го извадите.

Фиг. F-15

2. Издърпайте дръжката на капака на резервоара за мръсна вода, за да извадите капака и филтъра на изхода за въздух.

Фиг. F-16

3. Излейте мръсната вода от резервоара и почистете отложените отпадъци и мръсотия по коша на филтъра. Промийте с чиста вода тръбата между

резервоара за мръсна вода и коша на филтъра.

Фиг. F-17

4. Измийте с чиста вода резервоара за мръсна вода и капака (включително сондите и филтрите, показани на илюстрацията).

① Филтър

② Филтър

③ Сонди

Фиг. F-18

5. Промийте филтъра с чиста вода и със суха кърпа или хартиена салфетка подсушете добре сондата и отсека на филтъра.

Фиг. F-19

6. Изравнете отметката с жлеба, за да поставите филтъра на мястото му.

Фиг. F-20

7. Избършете капака на резервоара за мръсна вода. Изравнете скобата на капака на резервоара за мръсна вода с жлеба и поставете обратно резервоара за мръсна вода.

Фиг. F-21

Забележка:

- Ако няма скоро да използвате уреда, изпразнете резервоарите за вода и ги изсушете.
- Не обръщайте AquaCycle™ 2.0 надолу с главата. Това може да доведе до теч на вода.

Почистване на моторната миничетка

1. Използвайте монета, както е показано, за да завъртите ключалката обратно на часовника, докато чуете щракване. След като отключите моторната миничетка, извадете въртящата се четка.

Фиг. F-22

2. Измийте и почистете въртящата се четка. Поставете въртящата се четка в изправено положение на добре проветриво място за поне 24 часа, докато изсъхне напълно.

Фиг. F-23

3. След като въртящата се четка изсъхне, я монтирайте отново, като следвате стъпките за демонтаж в обратен ред.

Фиг. F-24

Смяна на батерията

Прахосмукачката съдържа сменяема литиево-йонна акумулаторна батерия, която има ограничен брой цикли на презареждане. След продължителна употреба батерията започва да се изтощава по-бързо. Ако това се случи, означава, че батерията е достигнала края на жизнения си цикъл и трябва да бъде сменена.

1. Натиснете надолу бутона за освобождаване на батерията и я плъзнете, за да я извадите.
2. Поставете новата батерия.

BG

ЧЗВ

Ако прахосмукачката не работи правилно, направете справка с таблицата по-долу.

Грешки	Възможни причини	Решения
Прахосмукачката не работи.	Батерията е изтощена.	Заредете напълно прахосмукачката, след което я използвайте отново.
	Задействана защита от прегряване поради запушване.	Почистете смукателния отвор или въздуховода. Изчакайте прахосмукачката да изстине и я включете отново.
	Смукателният отвор или въздуховодът са запушени.	Отстранете всички запушвания в смукателния отвор или въздуховода.
Слабо засмукване.	Контейнерът за прах е пълен и/или филтърният модул е запушен.	Изпразнете контейнера за прах и/или почистете филтърния модул.
	Накрайникът е блокирал.	Извадете всичко, което блокира накрайника.
Моторът издава необичаен шум.	Главният смукателен отвор или телескопичната тръба са запушени.	Премахнете всички запушвания от главния смукателен отвор или телескопичната тръба.
Индикаторът на батерията не свети при зареждане.	Прахосмукачката не е поставена правилно върху базата за зареждане.	Уверете се, че уредът е поставен правилно върху базата за зареждане.
	Батерията се зарежда и автоматично минава в режим „Заспиване“.	Прахосмукачката работи нормално.
	Ако проблемът продължава и след изключване на горните две възможности, се свържете с отдела за следпродажбено обслужване за поддръжка.	
Зареждането е твърде бавно.	Температурата на батерията е твърде ниска или твърде висока.	Изчакайте, докато температурата на батерията се нормализира, и след това я заредете.
LED осветлението на многофункционалната четка не работи.	LED осветлението е повредено.	Свържете се с отдела за следпродажбено обслужване за поддръжка.
В AquaCycle™ 2.0 няма вода	Изходът за вода е запушен.	Извадете ролката на AquaCycle™ 2.0 и почистете изхода за вода над зъбите на гребена.
Слабо засмукване на вода	Запушена тръба.	Извадете ролката на AquaCycle™ 2.0 отпушете напълно тръбата. Свалете резервоара и почистете от запушвания тръбата в задната му част.

Грешки	Възможни причини	Решения
Аларма за резервоар за вода	Петна или отлагания по резервоара за мръсна вода, сондите или филтъра	Вижте раздел "Грижа и поддръжка – почистване на AquaCycle™ 2.0". Почистете щателно резервоара за мръсна вода, капака му и филтъра.
	Запушена е тръбата между резервоара за мръсна вода и коша на филтъра.	
	Прекомерна кондензация на влага в отсека на филтъра	
	Ако проблемът не изчезне след изпълнението на горните стъпки, се свържете с нашето обслужване на клиенти за ремонт на уреда.	
Недобро изсушаване	Изходът или входът за въздух на базата за зареждане са запушени.	Проверете за запушване изхода и входа за въздух и при необходимост ги почистете.

Индикатор за състоянието на батерията

Състояние	Възможни причини	Решения	
Първият индикатор светва в червено след включването на прахосмукачката.	Батерията е повредена.	Свържете се с отдела за следпродажбено обслужване за поддръжка.	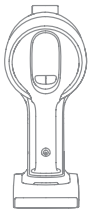
Индикаторът мига в бяло, докато прахосмукачката се използва.	Изтощена батерия.	Заредете батерията.	

BG

Отстраняване на неизправности

Ако прахосмукачката не работи правилно, на дисплея ще се появи съобщение за грешка. Вижте таблицата за отстраняване на неизправности, за да намерите решение.

Икона на грешката	Съобщение за грешка	Решения
	Слаба батерия	Заредете батерията.
	Изтощена батерия	Заредете батерията.
	Прегряване на батерията	Изчакайте батерията да изстине, преди да продължите работата.
	Запушен въздуховод	Проверете за запушване контейнера за прах, телескопичната тръба и четката. Проверете дали предварителният филтър или филтърът не са запушени поради голямо запрашаване.
	Блокирала въртяща се четка	Вижте раздел [Почистване на четката], за да почистите замърсяванията и космите, заплетени по ролката на четката.
	Срокът на филтъра изтича	Сменяйте филтъра своевременно.
	Сменете филтъра	След като смените филтъра отидете в Настройки [Settings], за да го нулирате.
	Няма чиста вода	Допълвайте резервоара за чиста вода своевременно.
	Пълен резервоар за мръсна вода	Изпразнете резервоара за мръсна вода.
	Резервоарът за мръсна вода не е поставен правилно	Поставете правилно резервоара за мръсна вода.
	Почистете филтъра	Вижте раздел [Почистване на AquaCycle™ 2.0] за почистването на филтъра.
	Грешка	Свържете се с отдела за следпродажбено обслужване за поддръжка.

Спецификации

Прахосмукачка			
Модел	VZV37C	Номинална мощност	855 W
Напрежение на зареждане	34 V ⎓	Номинално напрежение	29,6 V ⎓
Време за зареждане	приблизително 4 часа		
Многофункционална четка TangleCut™		AquaCycle™ 2.0	
Модел	VMBN	Модел	VFBCA
Номинална мощност	40 W	Номинална мощност	55 W
Номинално напрежение	29,6 V ⎓	Номинално напрежение	28,8 V ⎓
Моторна миничетка			
Модел	VMMY		
Номинално напрежение	24 V ⎓	Номинална мощност	20 W
База за зареждане			
Модел	VFBCB	Номинална мощност на входа	130 W-180 W
Номинално захранване		220 V-240 V~ 50/60 Hz	
Номинална изходна мощност		35 V ⎓ 0,9 A	
Акумулаторна литиево-йонна батерия			
Модел	V2605-8S1P-BWA	Номинално напрежение	29,6 V ⎓
Номинална мощност	3100 mAh	Номинален капацитет	3200 mAh
Мощност	91,76 Wh		

	Режим изключен (прахосмукачка)	Режим Готовност (база за зареждане)	Режим на готовност (прахосмукачка + база за зареждане)
Консумация на енергия	≤ 0,5 W		
Време за достигане на работно състояние	≤ 20 min		

Литиево-йонната батерия съдържа вещества, които са опасни за околната среда. Преди да изхвърлите прахосмукачката, първо извадете батерията, след което я изхвърлете или рециклирайте в съответствие с местните закони и разпоредби на страната или региона, в който се използва.

Информация за OEEO



Всички отбелязани с този символ продукти са отпадъчно електрическо и електронно оборудване (OEEO по смисъла на директива 2012/19/EC). Те не трябва да се изхвърлят заедно с несортираните битови отпадъци. С цел опазване на здравето на хората и околната среда предавайте отпадъчното си електрическо и електронно оборудване в организираните от държавата или местните власти специални пунктове за събирането и рециклирането му. Правилното изхвърляне и рециклиране намаляват отрицателните последствия за околната среда и човешкото здраве. Свържете се с продавача или с местните власти за повече информация за местата и условията на тези пунктове за събиране на отпадъци.

Bezbednosna uputstva

Pažljivo pročitate ovaj priručnik pre korišćenja i sačuvajte ga za buduću upotrebu kako biste sprečili nezgode, uključujući električni udar ili požar, uzrokovane nepravilnom upotrebom.

Upozorenje

- Ovaj proizvod mogu da koriste deca starija od 8 godina i osobe sa fizičkim, senzornim ili mentalnim nedostacima ili sa ograničenim iskustvom ili znanjem pod nadzorom roditelja ili staratelja kako bi se obezbedio bezbedan rad i izbegli rizici. Čišćenje i održavanje ne smeju da obavljaju deca bez nadzora.
- Ovaj uređaj nije namenjen za korišćenje osobama (uključujući i decu) sa smanjenim fizičkim, senzornim ili mentalnim sposobnostima ili manjkom iskustva i znanja, osim ako su pod nadzorom ili su im date instrukcije u vezi sa korišćenjem uređaja od strane osobe koja je odgovorna za njihovu bezbednost.
- Decu treba nadzirati kako bi se osiguralo da se ne igraju sa uređajem.
- Usisivač nije igračka. Deca se ne smeju igrati sa ovim proizvodom niti njime rukovati. Budite oprezni kada koristite usisivač u blizini dece. Ne dozvolite deci da čiste ili koriste usisivač osim ako nisu pod nadzorom roditelja ili staratelja.
- Ne koristite usisivač napolju ili na vlažnim površinama. Koristite usisivač samo na suvim zatvorenim površinama. Ne dodirujte utikač ili bilo koji deo usisivača mokrim rukama.
- Vodite računa da litijumska baterija i adapter za punjenje budu neoštećeni pre upotrebe kako biste smanjili rizik od požara, eksplozije ili povreda. Nemojte koristiti usisivač ako su oštećeni litijumska baterija ili punjač.
- Glave četki, baterija, produžna cev, metalni konektor i usisivač su električni provodnici i ne smeju se potapati u vodu ili u druge tečnosti. Obavezno osušite sve filtere nakon čišćenja.
- Isključite usisivač pre čišćenja Glave četaka kako biste sprečili povrede uzrokovane obrtnim elementima. glava četaka, posuda za prašinu i filter moraju biti pravilno postavljeni pre upotrebe usisivača.
- Nemojte koristiti usisivač za usisavanje zapaljivih ili lako zapaljivih tečnosti, kao što su benzin, ili izbeljivač, amonijak, sredstva za čišćenje odvoda ili druge tečnosti.
- Nemojte koristiti usisivač za usisavanje oštrih ili tvrdih predmeta kao što su staklo, ekseri, šrafovi ili novčići, jer oni mogu oštetiti uređaj. Nemojte koristiti usisivač za usisavanje čestica suve gradnje, poput pepela iz kamina, ili zapaljivih i gorećih materijala, poput uglja, opušaka ili šibica.
- Proverite područje koje treba očistiti pre korišćenja. Da biste sprečili blokiranje otvora, uklonite veće komade papira, papirne kuglice, tkanine od plastike ili oštre predmete (kao što su staklo, ekseri, šrafovi, novčići itd.) i bilo koji predmet koji je veći od otvora.
- Držite kosu, viseće delove odeće, prste i druge delove tela dalje od otvora i pokretnih delova usisivača. Ne usmeravajte produžnu cev, štap ili alat prema očima ili ušima, niti ih stavljajte u usta.
- Ne stavljajte nikakve predmete u otvore usisivača. Nemojte koristiti usisivač sa blokiranim otvorom. Očistite ga od prašine, dlaka, kose ili drugih predmeta koji mogu smanjiti protok vazduha.
- Ne naslanjajte usisivač na stolicu, sto ili drugu nestabilnu površinu, jer to može izazvati oštećenje uređaja ili povredu. Ako se usisivač ošteti padom ili ne funkcioniše ispravno,

kontaktirajte naš ovlašćeni servis. Nikada ne pokušavajte da rastavite uređaj na svoju ruku.

- Sve instrukcije u priručniku za punjenje baterije moraju se strogo poštovati. Nepravilno punjenje baterije unutar propisanog temperaturnog opsega može dovesti do oštećenja baterije.
- Koristite samo dodatke i rezervne delove koje preporučuje proizvođač.
- Budite posebno oprezni kada koristite usisivač za čišćenje stepenica.
- Uverite se da je usisivač isključen iz utičnice kada se ne koristi duže vreme, kao i pre obavljanja bilo kakvog održavanja ili popravke.
- Ovaj proizvod se ne sme instalirati, puniti ili koristiti u kupatilima ili u blizini bazena.
- Upozorenje o opasnosti od požara: Nemojte nanositi bilo kakvu vrstu mirisa na filter usisivača. Poznato je da ove vrste proizvoda sadrže zapaljive hemikalije koje mogu dovesti do paljenja usisivača.
- Koristite samo originalnu bazu za punjenje (model VFBCB). U suprotnom, litijum-jonska baterija se može zapaliti.
- UPOZORENJE: Za punjenje baterije koristite samo odvojivi mrežni adapter koji ste dobili uz ovaj uređaj.
- Koristite samo odobreni tip baterije (model V2605-8S1P-BWA). U suprotnom, litijum-jonska baterija se može zapaliti.
- Ako dođe do otpuštanja materija iz baterija, udaljite prisutne iz područja dok se baterije ne ohlade i dok se isparenja ne raspršе.
- Obezbedite maksimalnu ventilaciju kako biste uklonili opasne gasove i izbegli kontakt s kožom i očima, kao i udisanje pare.
- Uklonite prosutu tečnost upijajućim materijalom i rešite se otpada.
- Nemojte koristiti i čuvati u izuzetno toplim ili hladnim okruženjima (ispod 0 °C/32 °F ili iznad 40 °C/104 °F). Bežični usisivač punite na temperaturama iznad 0 °C/32 °F i ispod 40 °C/104 °F.
- Ovaj proizvod je dizajniran samo za kućnu upotrebu.
- Napojni terminali ne smeju biti u kratkom spoju.
- Baza za punjenje dostiže svoju maksimalnu potrošnju energije tokom početnih 10 minuta ciklusa sušenja dok se usisivač istovremeno puni.


Pročitajte uputstvo za upotrebu


Odvojivi mrežni adapter


Samo za unutrašnju upotrebu


Vremenski minijaturni osigurač motorizovane glave za čišćenje usisavanjem vode



gde T3,15 A označava simbol za vremensku/strujnu karakteristiku

Mi, Dreame Trading (Tianjin) Co., Ltd., ovim putem izjavljujemo da je ova oprema u skladu sa važećim direktivama i evropskim normama i amandmanima. Kompletan tekst EU Deklaracije o usaglašenosti dostupan je na sledećoj internet adresi: https://global.dreametech.com

Detaljan elektronski priručnik možete pronaći na https://global.dreametech.com/pages/user-manuals-and-faqs

Pregled proizvoda

Dodatna oprema

1. TangleCut™ četka za različite površine
2. AquaCycle™ 2.0
3. Motorizovana četkica
4. Mekana četka za prašinu
5. Širok kombinovani alat
6. Baza za punjenje
7. Savitljiva produžna cev

Sl. A

Napomena: Ilustracije u ovom priručniku služe samo kao referenca. Pravi proizvod se može razlikovati.

Nazivi komponenti

Kućište usisivača

1. Posuda za prašinu
2. Taster za oslobađanje posude za prašinu
3. Taster za oslobađanje donjeg poklopca posude za prašinu
4. Taster za oslobađanje baterije
5. Displej
6. Dugme za režim pripravnosti
7. Prekidač jačine usisavanja
8. Antistatički kontakt
9. Indikator statusa baterije

Sl. B-1

AquaCycle™ 2.0

1. AquaCycle™ 2.0 dugme za otpuštanje
2. Valjkasta četka
3. Ručka poklopca rezervoara vode
4. Ručka valjkaste četke
5. Filter
6. Ručka poklopca rezervoara prljave vode
7. Otvor za dolivanje vode
8. Poklopac rezervoara prljave vode
9. Korpa filtera
10. Linija minimalnog nivoa vode
11. Rezervoar prljave vode

Sl. B-2

Baza za punjenje

1. Dugme za samočišćenje

- Stalno plavo: Uključeno
- Pulsirajuće plavo: Samočišćenje u toku

2. Izlaz za sušenje vazduhom
3. Držač za skladištenje dodatne opreme
4. Montažna kopča
5. Kabl za napajanje

Sl. B-3

Instalacija

Instaliranje dodatne opreme

Napomena:
Dodatke koristite u skladu sa realnim potrebama čišćenja.

Sl. C-1

Instaliranje AquaCycle™ 2.0

1. Povucite ručku rezervoara za vodu ka spolja kako biste uklonili rezervoar za vodu.
2. Podignite čep rezervoara čiste vode, napunite rezervoar čistom vodom i čvrsto umetnite čep u rezervoar za vodu.
3. Ponovo postavite rezervoar za vodu i povežite AquaCycle™ 2.0 sa produžnom šipkom.

Napomena:
Usisivač može usisavati vodu samo kada je povezan AquaCycle™ 2.0.

Sl. C-2

SR

Punjenje

Napunite usisivač do kraja pre prve upotrebe.

1. Postavite bazu za punjenje uz zid na ravno tlo i povežite je sa izvorom napajanja. Kada se baza za punjenje uključi, dugme za samočišćenje svetli plavo.
2. Nakon povezivanja AquaCycle™ 2.0, postavite uređaj na bazu za punjenje. Poravnajte produžnu cev sa montažnom kopčom na bazi za punjenje i nežno gurnite u prikazanom smeru dok ne čujete klik.
3. Broj na ekranu predstavlja trenutni nivo napunjenosti baterije u procentima tokom punjenja. Kada broj dođe do 100, baterija je potpuno napunjena. Ponovo nežno gurnite napred da biste skinuli uređaj sa baze za punjenje.

Napomena:

- Uverite se da je montažna kopča otvorena pre instalacije.
- Usisivač se ne može koristiti tokom procesa punjenja.
- Kada se baterija potpuno napuni, indikator statusa baterije se gasi nakon 5 minuta i usisivač prelazi u režim za uštedu energije.
- Punjenje će trajati oko 4 sata. Dugotrajno usisavanje u Turbo režimu će dovesti do zagrevanja baterije čime se produžava vreme punjenja. Pustite da se usisivač ohladi 30 minuta pre punjenja.

Sl. D-1

Prikaz statusa baterije

1. Indikator statusa baterije

Treperi belo

Stalno belo

Isključeno

Punjenje

Potpuno napunjeno

Punjenje

Režim pripravnosti

Sl. D-2

Kako koristiti

Displej

Usisavanje

1. Indikator količine finih čestica
2. Tipovi finih čestica

   > 10 µm (npr. polen)
   > 50 µm (npr. kosa)
   > 200 µm (npr. prašina)
   > 500 µm (npr. grinje)
3. Jačina usisavanja

   Auto
   Eko
   Turbo
4. Prekidač jačine usisavanja

   Pritisnite dugme za promenu nivoa između Auto, Eko i Turbo.
5. Procenat nivoa napunjenosti baterije

   Kada se na displeju prikaže „LO", to ukazuje da je nivo napunjenosti baterije niži od 10%.
6. Indikator nivoa prljavštine

   Boja se menja sa količinom usisane prašine u realnom vremenu (samo u automatskom režimu).
7. Dugme za režim pripravnosti

   Pritisnite kratko da uključite/isključite uređaj.

Sl. E-1

Mokro čišćenje

1. Režim mokrog čišćenja

   Standardni režim

   Režim usisavanja
2. Dugme za režim

Kada je povezan AquaCycle™ 2.0, pritisnite dugme za prebacivanje između standardnog režima i režima usisavanja.

3. Dugme za režim pripravnosti

   Pritisnite na kratko da počnete/ zaustavite mokro čišćenje.

Sl. E-2

Punjenje i samočišćenje

1. Indikator napretka punjenja i samočišćenja
2. Procenat napretka
3. Ikona statusa

   Punjenje

   Samočišćenje

   Sušenje

Sl. E-3

Podešavanja

U režimu pripravnosti, pritisnite i zadržite prekidač jačine usisavanja 1,5 sekundu kako biste ušli u interfejs za podešavanja. Kratko pritisnite da izaberete opciju, a zatim pritisnite i zadržite 1,5 sekundu za potvrdu.

Resetovanje filtera

Pritisnite i zadržite 1,5 sekundu da izaberete resetovanje filtera i filter će se automatski resetovati.

Podesite jezik

Pritisnite i zadržite 1,5 sekundu da otvorite listu dostupnih jezika, a zatim kratko pritisnite za kretanje kroz jezike kako biste izabrali željeni. Pritisnite i zadržite 1,5 sekundu da biste koristili izabrani jezik.

Izlazak

Pritisnite dugme za režim pripravnosti kada je uređaj u interfejsu za podešavanja kako biste se direktno vratili na glavni interfejs ili izaberite , a zatim pritisnite i zadržite 1,5 sekundu za povratak na glavni interfejs.

Sl. E-4

Napomena:

- Ako nema aktivnosti duže od 15 sekundi, displej će se isključiti i vratiti na glavni interfejs kada ponovo zasvetli.
- Ako usisivač ne radi ispravno, na ekranu će se prikazati greška. Pogledajte tabelu za rešavanje problema kako biste pronašli odgovarajuće rešenje.

Pokretanje čišćenja

Pritisnite da započnete rad. Po završetku usisavanja, pritisnite i na ekranu će se prikazati količina usisanih čestica. Pritisnite za prebacivanje između nivoa Auto, Eko i Turbo; na ekranu se prikazuje odgovarajući simbol.

Napomena:

- Po završetku bilo kog režima usisavanja, pri ponovnom uključivanju usisivač automatski prelazi u automatski režim. Podrazumevana postavka je automatski režim.
- Samo kada usisivač radi u automatskom režimu, usisna snaga i boja indikatora nivoa prljavštine se menjaju u realnom vremenu u zavisnosti od količine finih čestica prašine.

Sl. E-5

Pokretanje mokrog čišćenja

Nakon povezivanja AquaCycle™ 2.0, pritisnite da pokrenete mokro čišćenje. Zatim pritisnite da prebacite između standardnog režima i režima usisavanja.

Napomena:

- U standardnom režimu, sve ikone u obliku lepeze svetle ledeno plavom bojom. U režimu usisavanja, svetle tamnoplavom bojom.
- Po završetku bilo kog režima mokrog čišćenja, pri ponovnom uključivanju usisivač automatski prelazi u standardni

režim. Podrazumevana postavka je standardni režim.

- Preostali nivo napunjenosti baterije će biti prikazan na ekranu tokom rada.

Pokretanje samočišćenja

Postavite uređaj na bazu za punjenje i pritisnite dugme za samočišćenje da biste pokrenuli/zaustavili čišćenje valjkaste četke. Nakon završenog samočišćenja, uređaj će automatski ući u režim sušenja.

Napomena:

- Funkcija samočišćenja se ne može aktivirati kada je nivo baterije manji od 25%, kada je nivo vode u rezervoaru čiste vode niži od linije minimalnog nivoa vode ili kada je rezervoar prljave vode pun. Potpuno napunite uređaj, napunite rezervoar čiste vode ili ispraznite rezervoar prljave vode.

Sl. E-6

Upotreba različite dodatne opreme

TangleCut™ četka za različite površine

- Uključite prekidač na četki kada koristite četku na podlogama za igru, tepisima ili za usisavanje kafe u zrnu, kokica i drugih granula.

- Kada koristite usisivač na pločicama, podovima od drveta ili na drugim tvrdim površinama, isključite prekidač.

1. uključeno

2. isključeno

Napomena:
Pokretanjem uređaja svetla ispred valjkaste četke će se automatski uključiti, što olakšava upotrebu.

Sl. E-7

AquaCycle™ 2.0

Uklanja prašinu, prljavštinu, otpad i tvrdokorne mrlje sa tvrdih podova korišćenjem čiste vode.

Napomena: Nemojte uklanjati rezervoar za vodu tokom rada.

Sl. E-8

Motorizovana četkica

Za usisavanje prljavštine, dlaka od kućnih ljubimaca i drugih tvrdokornih fleka sa sofa, posteljine i drugih tekstilnih površina.

Napomena:
Ne preporučuje se usisavanje po krhkim površinama, kao što je svila.

Sl. E-9

Mekana četka za prašinu

Pogodna za usisavanje LCD ekrana, tastatura, abažura, zavesa, roletni i drugih površina lomljivih predmeta.

Sl. E-10

Širok kombinovani alat

Za usisavanje zavesa, tastatura, plafona, sofe, unutrašnjosti vozila, stočića itd.

Sl. E-11

Savitljiva produžna cev

Pritisnite dugme za otpuštanje za savijanje creva i omogućavanje čišćenja ispod niskog nameštaja.

Sl. E-12

Baza za punjenje

Može se koristiti za samočišćenje, sušenje i punjenje.

Napomena:

AquaCycle™ 2.0 ne može se okačiti na držaču za skladištenje dodatne opreme.

Sl. E-13

Napomena:

- Ako se bilo koji pokretni deo zaglavi, usisivač se može automatski isključiti. Uklonite sve zarobljene strane predmete i nastavite sa radom.
- Pregrevanje baterije dovešće do automatskog isključivanja uređaja. Sačekajte da se temperatura baterije vrati u normalu, a zatim nastavite sa korišćenjem.

Nega i održavanje

Saveti:

- Uvek koristite originalne delove kako biste izbegli poništavanje garancije.
- Ako se filter ili mlaznica zapuše, usisivač će prestati da radi ubrzo nakon uključivanja. Pročistite cev kako biste vratili punu funkcionalnost.
- Pre čišćenja posude za prašinu, uverite se da je utikač izvučen i postavite dugme za uključivanje/isključivanje usisivača u isključeni položaj.
- Ako se usisivač neće koristiti duži period, potpuno ga napunite, isključite iz struje, izvadite bateriju i čuvajte ga na hladnom, suvom mestu, dalje od direktne sunčeve svetlosti. Kako biste izbegli prekomerno pražnjenje baterije, napunite bateriju najmanje jednom na svaka tri meseca.

Čišćenje usisivača

Obrišite usisivač mekanom suvom krpom.

Čišćenje posude za prašinu, predfiltera i ciklonske jedinice

1. Pritisnite taster za oslobađanje posude za prašinu i uklonite je iz usisivača.

Sl. F-1

2. Pritisnite dugme za otpuštanje donjeg poklopca posude za prašinu, a zatim ispraznite sadržaj.

Sl. F-2

3. Najpre uklonite predfilter, a zatim okrenite ciklonski sistem kako biste ga podigli.

Sl. F-3

4. Isperite ciklonsku jedinicu, predfilter i posudu za prašinu dok ne budu potpuno čisti. Nakon pranja, ostavite da se osuši na vazduhu bar 24 sata.

Sl. F-4

Napomena:

- Očistite posudu za prašinu po potrebi.
- Preporučuje se čišćenje ciklonskog sistema i predfiltera najmanje jednom na svakih 3 do 4 meseci.

Čišćenje filtera

1. Uklonite posudu za prašinu kao što je prikazano na slici.

Sl. F-5

2. Uklonite filter iz usisivača tako što ćete ga povući nadole u pravcu prikazanom na slici.

Sl. F-6

3. Isperite filter rotirajući ga za 360°. Lagano lupite filter nekoliko puta kako biste uklonili ostatke koji su u njemu zarobljeni.

Sl. F-7

4. Ostavite filter 24 sata na vazduhu kako bi se osušio.

Sl. F-8

Napomena:

- Za pranje filtera koristite isključivo čistu vodu.
- Nemojte koristiti sredstva za čišćenje.
- Ne pokušavajte da očistite filter četkom ili prstom.
- Preporučuje se čišćenje filtera jednom na svakih 4 do 6 meseci.

Čišćenje TangleCut™ četke za

različite površine

1. Okrećite bravu u smeru suprotnom od kazaljke na satu dok se ne zaustavi, a zatim uklonite valjak sa valjkaste četke.

Sl. F-9

2. Obrišite prašinu sa zareza i providnog poklopca suvom krpom ili papirnim ubrusom. Pre upotrebe dobro osušite.

Napomena:
U četku je ugrađena oštrica. Vodite računa da je ne dodirnete tokom čišćenja.

Sl. F-10

3. Kada se isprlja, isperite valjkastu četku čistom vodom dok ne bude čista.

Sl. F-11

4. Stavite valjkastu četku da stoji uspravno barem 24 sata, kako bi se potpuno osušila.

Sl. F-12

Čišćenje AquaCycle™ 2.0: zarez valjka

1. Povucite ručku valjkaste četke kako biste izvadili valjak iz ležišta.

Sl. F-13

2. Obrišite prašinu sa zareza i providnog poklopca suvom krpom ili papirnim ubrusom.

Sl. F-14

Čišćenje AquaCycle™ 2.0: rezervoar prljave vode

Napomena: Preporučuje se čišćenje nakon svake upotrebe.

1. Povucite ručku rezervoara za vodu ka spolja kako biste uklonili rezervoar za vodu.

Sl. F-15

2. Povucite ručku poklopca rezervoara prljave vode da biste uklonili poklopac i filter izlaza vazduha.

Sl. F-16

3. Prospite otpadnu vodu u rezervoaru prljave vode i očistite čvrsti otpad i prljavštinu sa korpe filtera. Zatim isperite spojnu cev između rezervoara prljave vode i korpe filtera čistom vodom.

Sl. F-17

4. Isperite rezervoar prljave vode i poklopac (uključujući sonde i filtere prikazane na ilustraciji) čistom vodom.

① Filter

② Filter

③ Sonde

Sl. F-18

5. Isperite filter čistom vodom, a zatim temeljno osušite sondu, površinu i komoru filtera suvom krpom ili papirnim ubrusom.

Sl. F-19

6. Poravnajte instalacionu oznaku sa otvorom da biste ponovo postavili filter.

Sl. F-20

7. Obrišite površinu poklopca rezervoara prljave vode. Poravnajte bravu na poklopcu rezervoara prljave vode sa otvorom kako biste pričvrstili poklopac, a zatim umetnite rezervoar prljave vode.

Sl. F-21

Napomena:

- Ako nećete koristiti uređaj duže vreme, ispraznite rezervoare čiste i prljave vode i osušite ih.
- Ne okrećite AquaCycle™ 2.0 naopačke kako biste sprečili ulazak vode.

Čišćenje motorizovane četkice

1. Koristite metalni novac, kao što je prikazano na slici, da okrenete prekidač za zaključavanje u suprotnom smeru od kazaljke na satu dok ne čujete klik. Nakon otključavanja motorne četkice, uklonite valjkastu četku.

Sl. F-22

2. Isperite i očistite valjkastu četku. Stavite valjkastu četku da stoji uspravno barem 24 sata u dobro provetrenom prostoru, kako bi se potpuno osušila.

Sl. F-23

3. Kada se valjkasta četka osuši, vratite je prateći korake za rastavljanje u obrnutom redosledu.

Sl. F-24

Zamena baterije

Usisivač sadrži uklonjivu litijum-jonsku bateriju koja ima ograničen broj ciklusa punjenja. Nakon duže upotrebe, baterija se možda više neće puniti. To znači da je baterija dostigla kraj svog životnog veka i da je potrebna zamena.

1. Pritisnite dugme za otpuštanje baterije i povucite bateriju kako biste je uklonili.
2. Postavite novu bateriju.

SR

Često postavljana pitanja

Ako usisivač ne radi pravilno, konsultujte tabelu ispod.

Greške	Mogući uzroci	Rešenja
Usisivač ne radi.	Baterija uređaja je prazna ili je nivo napunjenosti baterije nizak.	Potpuno napunite usisivač, a zatim nastavite sa korišćenjem.
	Režim zaštite od pregrevanja aktiviran blokadom.	Očistite otvor za usisavanje ili otvor za protok vazduha. Sačekajte dok se usisivač ne ohladi, a zatim ga ponovo uključite.
	Otvor za usisavanje ili otvor za protok vazduha je blokiran.	Očistite svaku blokadu iz otvora za usisavanje ili otvora za protok vazduha.
Slaba snaga usisavanja.	Posuda za prašinu je puna i/ili je sklop filtera začepljen.	Ispraznite posudu za prašinu i/ili očistite sklop filtera.
	Dodatak je blokiran.	Uklonite sve blokade u dodatku.
Motor proizvodi čudne zvuke.	Glavni otvor za usisavanje ili produžna cev su blokirani.	Uklonite svaku blokadu u glavnom otvoru za usisavanje ili u produžnoj cevi.
Indikator baterije ne svetli tokom punjenja.	Usisivač nije pravilno postavljen na bazu za punjenje.	Uverite se da je uređaj pravilno postavljen na bazu za punjenje.
	Baterija se puni i automatski prelazi u režim mirovanja.	Usisivač radi normalno.
	Ako se problem nastavi nakon isključivanja dve gorenavedene mogućnosti, kontaktirajte odeljenje za postprodajnu podršku za održavanje.	
Proces punjenja je prespor.	Temperatura baterije je preniska ili previsoka.	Sačekajte dok se temperatura baterije ne vrati na normalu, a zatim je napunite.
LED sijalice četke za različite površine ne rade.	LED sijalice su oštećene.	Kontaktirajte odeljenje postprodajne podrške za održavanje.
Nema vode iz AquaCycle™ 2.0	Izlaz za vodu je blokiran.	Izvadite valjak iz AquaCycle™ 2.0 i očistite izlaz za vodu iznad zuba češlja.
Loše performanse usisavanja vode	Cev je blokirana.	Izvadite valjak iz AquaCycle™ 2.0 i očistite sve blokade unutar cevi. Uklonite rezervoar za vodu i očistite cev na zadnjoj strani rezervoara kako biste uklonili sve prepreke.

Greške	Mogući uzroci	Rešenja
Upozorenje rezervoara za vodu	Mrlje ili ostaci na poklopcu rezervoara prljave vode, sondama ili površini filtera	Pogledajte odeljak Nega i održavanje - čišćenje AquaCycle™ 2.0. Temeljno očistite rezervoar prljave vode, poklopac rezervoara prljave vode i filter.
	Blokada u spojnoj cevi između rezervoara prljave vode i korpe filtera	
	Prekomerna vodena magla unutar komore filtera	
	Ako se problem nastavi nakon izvršavanja gorenavedenih koraka, kontaktirajte našu korisničku službu radi popravke.	
Loš učinak sušenja	Izlaz ili ulaz vazduha na bazi za punjenje je možda blokiran.	Proverite da li su izlaz i ulaz vazduha blokirani i očistite ih po potrebi.

Indikator statusa baterije

Status	Mogući uzroci	Rešenja	
Indikatorska lampica svetli crveno nakon uključivanja usisivača.	Baterija je oštećena.	Kontaktirajte odeljenje postprodajne podrške za održavanje.	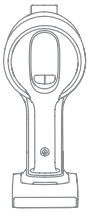
Indikatorska lampica treperi belo kada je usisivač u upotrebi.	Baterija je prazna.	Napunite je na vreme.	

SR

Rešavanje problema

Ako usisivač ne radi ispravno, na ekranu će se prikazati greška. Pogledajte tabelu za rešavanje problema kako biste pronašli odgovarajuće rešenje.

Ikonica greške	Poruka greške	Rešenja
	Niska napunjenost baterije	Napunite je na vreme.
	Baterija je ispražnjena	Napunite je na vreme.
	Pregrevanje baterije	Sačekajte da se temperatura baterije vrati u normalu pre nego što nastavite sa korišćenjem.
	Vazdušni kanal cevi blokiran	Proverite da li su posuda za prašinu, produžna cev ili četka blokirane. Proverite da li je pretfilter ili filter začepljen prekomernom prašinom.
	Valjkasta četka se zaglavila	Pogledajte odeljak [Čišćenje četke] sa instrukcijama za uklanjanje prljavštine i dlaka zarobljenih na valjkastoj četki.
	Rok trajanja filtera ističe	Zamenite filter na vreme.
	Zamenite filter	Nakon zamene filtera, pogledajte [Podešavanja] za resetovanje filtera.
	Čista voda je potrošena	Blagovremeno dopunite rezervoar čiste vode.
	Rezervoar prljave vode je pun	Ispraznite rezervoar prljave vode.
	Rezervoar prljave vode nije postavljen ili je nepravilno postavljen	Ponovo postavite rezervoar prljave vode.
	Očistite filter	Pogledajte odeljak [Čišćenje AquaCycle™ 2.0] da biste očistili filter.
	Greška	Kontaktirajte odeljenje postprodajne podrške za održavanje.

Tehnički podaci

Usisivač			
Model	VZV37C	Nazivna snaga	855 W
Napon punjenja	34 V ⎓	Nazivni napon	29,6 V ⎓
Vreme punjenja	oko 4 sata		
TangleCut™ četka za različite površine		AquaCycle™ 2.0	
Model	VMBN	Model	VFBCA
Nazivna snaga	40 W	Nazivna snaga	55 W
Nazivni napon	29,6 V ⎓	Nazivni napon	28,8 V ⎓
Motorizovana četkica			
Model	VMMY		
Nazivni napon	24 V ⎓	Nazivna snaga	20 W
Baza za punjenje			
Model	VFBCB	Nazivna ulazna snaga	130 W-180 W
Nazivni ulaz		220 V–240 V~ 50/60 Hz	
Nazivni izlaz		35 V ⎓ 0,9 A	
Punjiva litijum-jonska baterija			
Model	V2605-8S1P-BWA	Nominalni napon	29,6 V ⎓
Nazivni kapacitet	3100 mAh	Nominalni kapacitet	3200 mAh
Električna energija	91,76 Wh		

	Isključen režim (usisivač)	Režim pripravnosti (Baza za punjenje)	Režim pripravnosti (usisivač+baza za punjenje)
Potrošnja energije	≤ 0,5 W		
Vreme za ulazak u stanje	≤ 20 min		

Litijum-jonske baterije sadrže supstance opasne po životnu sredinu.
Pre nego što odložite usisivač, uklonite bateriju, a zatim je odstranite ili reciklirajte u skladu sa lokalnim zakonima i propisima zemlje ili regiona u kome se koristi.

WEEE informacija



Svi proizvodi koji nose ovaj simbol predstavljaju otpadnu električnu i elektronsku opremu (WEEE prema Direktivi 2012/19/EU), koja se ne sme odlagati sa nesortiranim komunalnim otpadom. Umesto toga, trebalo bi da zaštitite ljudsko zdravlje i okruženje predavanjem vaše otpadne opreme na određeno mesto za sakupljanje za reciklažu otpadne električne i elektronske opreme, koje je odredila država ili lokalne vlasti. Pravilno odlaganje i reciklaža će pomoći u sprečavanju potencijalnih negativnih posledica po okolinu i ljudsko zdravlje. Obratite se instalateru ili lokalnim vlastima za više informacija o lokaciji kao i uslovima i odredbama takvih mesta za sakupljanje.

Sigurnosne upute

Da biste spriječili nezgode, uključujući strujni udar ili požar uzrokovan nepravilnom upotrebom, prije upotrebe pažljivo pročitajte ovaj priručnik i zadržite ga za buduću upotrebu.

Upozorenje

- Ovaj proizvod mogu koristiti djeca dobi od 8 godina i više te osobe s fizičkim, senzornim, intelektualnim nedostacima ili ograničenim iskustvom ili znanjem pod nadzorom roditelja ili skrbnika, kako bi se osigurao siguran rad i izbjegao rizik od opasnosti. Djeca ne smiju izvoditi čišćenje ni održavanje bez nadzora.
- Ovaj uređaj nije namijenjen uporabi od strane osoba (uključujući djecu) smanjenih fizičkih, senzornih ili mentalnih sposobnosti, ili s nedostatkom iskustva ili znanja, osim ako nisu pod nadzorom ili ako nisu dobili upute vezane uz upotrebu uređaja od osobe koja je odgovorna za njihovu sigurnost.
- Djecu treba nadzirati kako bi se osiguralo da se ne igraju uređajem.
- Usisivač nije igračka. Djeca se ne smiju igrati ovim proizvodom niti njime rukovati. Budite oprezni kad koristite usisivač u blizini djece. Nemojte dozvoliti djeci da čiste ili održavaju usisivač, osim ako nisu pod nadzorom roditelja ili skrbnika.
- Nemojte upotrebljavati usisivač u vanjskom prostoru ili na mokrim površinama. Usisivač koristite isključivo na suhim unutarnjim površinama. Nemojte dirati utikač ili bilo koji dio usisivača mokrim rukama.
- Da biste smanjili rizik od požara, eksplozije ili ozljede, prije upotrebe provjerite jesu li litijska baterija i prilagodnik za punjenje neoštećeni. Nemojte upotrebljavati usisivač ako su litijska baterija ili punjač oštećeni.
- Glave četke, baterija, produžni štap, metalni priključak i usisivač provode struju i ne smije ih se uranjati u vodu ili drugu tekućinu. Pazite da posušite sve filtre nakon čišćenja.
- Da biste spriječili ozljede nastale od rotirajućih dijelova, prije čišćenja glava četke isključite usisivač. Glave četke, odjeljak za prašinu i filtar moraju se pravilno ugraditi prije upotrebe usisivača.
- Nemojte koristiti usisivač za usisavanje zapaljivih tekućina, kao što su benzin ili izbjeljivač, amonijak, čistači za odvode ili druge tekućine.
- Nemojte koristiti usisivač za usisavanje oštrih ili tvrdih predmeta, kao što su staklo, čavli, vijci ili kovanice, koji mogu uzrokovati kvar stroja. Nemojte koristiti usisivač za usisavanje čestica knaufa, pepela nalik onome iz kamina ili materijala za pušenje ili spaljivanje, kao što su ugljen, cigarete ili šibice.
- Prije upotrebe provjerite područje koje treba očistiti. Da biste spriječili blokiranje otvora, očistite veće komade papira, manje papiriće, plastične krpe ili oštre predmete (poput stakla, čavala, vijaka, kovanica itd.) i bilo kojeg predmeta koji je veći od otvora.
- Držite kosu, široku odjeću, prste i ostale dijelove tijela podalje od otvora i pomičnih dijelova usisivača. Ne usmjeravajte produžnu šipku, štap ili alate prema svojim očima ili ušima te ih ne stavljajte u usta.
- Nemojte stavljati nikakve predmete u otvore usisivača. Nemojte koristiti usisivač ako su mu otvori blokirani. Ne stavljajte prašinu, dlake ili druge predmete koji mogu smanjiti protok zraka.
- Nemojte odlagati usisivač blizu stolice, stola ili nestabilne površine, jer to može uzrokovati oštećenje stroja ili dovesti do ozljeda. Ako se usisivač ošteti od prevrtanja

ili zbog drugačijeg nepravilnog rada, obratite se ovlaštenom servisu. Nikad ne pokušavajte rastaviti uređaj sami.

- Potrebno je strogo se pridržavati svih uputa iz priručnika za ponovno punjenje baterije. Nepravilno punjenje baterije unutar navedenog temperaturnog raspona može oštetiti bateriju.
- Koristite isključivo pribor i zamjenske dijelove koje preporučuje proizvođač.
- Budite posebno oprezni kad koristite usisivač za čišćenje stubišta.
- Pazite da usisivač bude isključen iz struje kada se ne koristi dulje vrijeme, kao i prije izvođenja radova održavanja ili popravaka.
- Ovaj proizvod nemojte montirati, puniti ili upotrebljavati u vanjskom prostoru, u kupaonicama ili oko bazena.
- Upozorenje na opasnost od požara: Ne stavljajte nikakvu vrstu mirisa u filtar usisivača. Poznato je da ove vrste proizvoda sadrže zapaljive kemikalije koje mogu uzrokovati zapaljenje usisivača.
- Koristite isključivo originalno postolje za punjenje (model VFBCB). Ako to ne učinite, litij-ionska baterija može se zapaliti.
- UPOZORENJE: U svrhe ponovnog punjenja baterije, koristite samo odvojivu jedinicu koja se isporučuje uz ovaj uređaj.
- Upotrebljavajte isključivo samo odobreni tip baterije (model V2605-8S1P-BWA). Ako to ne učinite, litij-ionska baterija može se zapaliti.
- Ako se baterijski materijal oslobodi, neka osoblje iziđe iz prostorije dok se baterije ne ohlade i dim ne nestane.
- Osigurajte maksimalnu ventilaciju kako bi se uklonili opasni plinovi i izbjegli kontakt kože i očiju ili udisanje para.
- Uklonite prolivenu tekućinu pomoću absorbenta i spalite otpad.
- Nemojte koristiti i skladištiti u ekstremno vrućim ili hladnim okruženjima (ispod 0 °C (32 °F) ili iznad 40 °C (104 °F)). Bežični usisivač punite na temperaturi iznad 0 °C (32 °F) i ispod 40 °C (104 °F).
- Ovaj je proizvod namijenjen samo za kućnu upotrebu.
- Na priključcima za dovod ne smije doći do kratkog spoja.
- Postolje za punjenje troši najviše električne energije tijekom prvih 10 minuta ciklusa sušenja dok se usisavač istovremeno puni.


Pročitajte priručnik za rukovatelje


Odvojiva jedinica


Samo za upotrebu u zatvorenom prostoru


Minijaturni osigurač s vremenskom odgodom motorizirane glave za čišćenje za čišćenje usisavanjem vode



Gdje je T3,15 A simbol za značajku vrijeme/struja

Mi, tvrtka Dreame Trading (Tianjin) Co., Ltd., ovime izjavljujemo da je ova oprema sukladna primjenjivim Direktivama i Europskim normama i amandmanima. Puni tekst EU izjave o sukladnosti dostupan je na sljedećoj internet adresi: https://global.dreametech.com

Za detaljan e-priručnik, idite na https://global.dreametech.com/pages/user-manuals-and-faqs

Pregled proizvoda

Dodaci

1. Četka za razne površine TangleCut™
2. AquaCycle™ 2.0
3. Motorizirana mini-četka
4. Mekana četka za prašinu
5. Široki kombinirani alat
6. Postolje za punjenje
7. Savitljivi produžni štap

Sl. A

Napomena: Ilustracije iz ovog priručnika samo su indikativne. Stvarni proizvod može se razlikovati.

Nazivi dijelova

Tijelo usisivača

1. Posuda za prašinu
2. Gumb za otpuštanje posude za prašinu
3. Gumb za otpuštanje donjeg poklopca spremnika za prašinu
4. Gumb za otpuštanje baterijskog modula
5. Zaslon
6. Gumb za stanje pripravnosti
7. Prekidač razine usisa
8. Antistatički kontakt
9. Pokazivač statusa baterije

Sl. B-1

AquaCycle™ 2.0

1. Gumb za otpuštanje nastavka AquaCycle™ 2.0
2. Valjak za četku
3. Ručka spremnika za vodu
4. Ručka valjkaste četke
5. Filtar
6. Ručka poklopca spremnika za otpadnu vodu
7. Dovod vode
8. Poklopac spremnika za otpadnu vodu
9. Košarica filtra
10. Linija minimalne razine vode
11. Spremnik za otpadnu vodu

Sl. B-2

Postolje za punjenje

1. Gumb za samočišćenje

• Svijetli plavo: uključeno

• Pulsirajuće plavo: samočišćenje u tijeku

2. Otvor za sušenje zrakom
3. Postolje za pohranu dodataka
4. Kopča za postavljanje
5. Kabel za napajanje

Sl. B-3

Postavljanje

Postavljanje nastavaka

Napomena:
Montirajte dodatke u skladu sa stvarnim potrebama čišćenja.

Sl. C-1

Postavljanje nastavka AquaCycle™ 2.0

1. Povucite ručku spremnika za vodu prema van da biste uklonili spremnik vode.
2. Podignite čep spremnika za čistu vodu, napunite ga čistom vodom i čvrsto pričvrstite čep spremnika za vodu.
3. Vratite spremnik za vodu i spojite nastavak AquaCycle™ 2.0 s produžnim štapom.

Napomena:
Usisavač može usisavati vodu samo kada je nastavak AquaCycle™ 2.0 spojen.

Sl. C-2

Punjenje

Prije prve upotrebe usisavač napunite do kraja.

1. Postolje za punjenje postavite kraj zida na ravnom podu i priključite ga na izvor napajanja. Kada se postolje za punjenje uključi, gumb za samočišćenje zasvijetlit će plavo.
2. Nakon što spojite nastavak AquaCycle™ 2.0, uređaj postavite na postolje za punjenje. Produžni štap poravnajte s kopčom za postavljanje na postolju za punjenje i nježno ga gurajte u prikazanom smjeru dok ne čujete škljocaj.
3. Prilikom punjenja, broj na zaslonu predstavlja postotak trenutačne napunjenosti baterije. Kad broj dosegne 100, baterija je potpuno napunjena. Nježno ponovno gurnite prema naprijed da biste uređaj maknuli s postolja za punjenje.

Napomena:

- Kopča za postavljanje mora biti otvorena prije postavljanja.
- Usisivač se ne može koristiti tijekom punjenja.
- Kad je potpuno napunjen, indikator statusa baterije isključit će se nakon 5 minuta i usisivač će ući u način rada štednje energije.
- Ovo će potrajati oko 4 sata. Usisavanje u načinu rada Turbo na dulje vrijeme uzrokovat će zagrijavanje baterije, što produljuje vrijeme punjenja. Ostavite usisavač da se hladi dulje od 30 minuta prije punjenja.

Sl. D-1

Prikaz statusa baterije

1. Pokazivač statusa baterije

☼ Treperi bijelo
○ Svijetli bijelo
● Isključeno

Punjenje

○ Potpuno napunjena
☼ Punjenje
● Način rada pripravnosti

Sl. D-2

Način upotrebe

Zaslon

Usisavanje

1. Indikator količine čestica
2. Vrste čestica
   > 10 µm (npr. pelud)
   > 50 µm (npr. dlake)
   > 200 µm (npr. prašina)
   > 500 µm (npr. grinje)
3. Razina usisa
   Automatski
   Eco (ekološki)
   Turbo
4. Prekidač razine usisa
   Pritisnite gumb za prebacivanje između automatskog, eko i turbo načina rada.
5. Postotak razine napunjenosti baterije
   Kad zaslon pokazuje LO, to označava da je razina baterije niža od 10 %.
6. Pokazivač razine zaprljanja
   Boja se mijenja s količinom udahnute prašine u stvarnom vremenu (samo u automatskom načinu rada).
7. Gumb za stanje pripravnosti
   Kratko pritisnite za uključivanje/isključivanje.

Sl. E-1

Mokro čišćenje

1. Način rada mokrog čišćenja
   Standardni način rada
   Način rada usisa
2. Gumb način rada

Kada je nastavak AquaCycle™ 2.0 spojen, pritisnite gumb za prebacivanje između standardnog načina rada i načina rada usisa.

3. Gumb za stanje pripravnosti

   Kratko pritisnite da biste pokrenuli/zaustavili mokro čišćenje.

Sl. E-2

Punjenje i samočišćenje

1. Indikator napretka punjenja i samočišćenja
2. Postotak napretka
3. Ikona statusa

   Punjenje

   Samočišćenje

   Sušenje

Sl. E-3

Postavke

U načinu rada pripravnosti, pritisnite i držite prekidač razine usisa 1,5 sekundi kako biste ušli u sučelje za postavljanje. Kratko pritisnite kako biste odabrali opciju te držite 1,5 sekundi za potvrdu.

Poništavanje filtra

Pritisnite i držite 1,5 sekundi da biste odabrali filtar koji želite poništiti i filtar će automatski dovršiti poništavanje.

Postavljanje jezika

Pritisnite i držite 1,5 sekundi da biste otvorili popis dostupnih jezika, a potom kratko pritisnite za pomicanje kroz jezike da biste odabrali željeni. Pritisnite i držite 1,5 sekundi da biste se koristili odabranim jezikom.

Izlaz

Pritisnite gumb za stanje pripravnosti kad je u sučelju za postavljanje kako biste se vratili izravno u glavno sučelje ili odaberite , a zatim pritisnite i držite 1,5 sekundi za povratak na glavno sučelje.

Sl. E-4

Napomena:

- Ako nema rada više od 15 sekundi, zaslon će se isključiti i vratiti na glavno sučelje kad se ponovo upali.
- Ako usisavač ne radi ispravno, prikazni zaslon pokazat će poruku o pogrešci. Rješenje pronađite u tablici za rješavanje problema.

Pokretanje čišćenja

Pritisnite za početak rada. Kad se usisavanje završi, pritisnite i količina raznih usisanih čestica prikazat će se na zaslonu. Pritisnite za prebacivanje razina između automatskog, ekološkog i turbo, a odgovarajuća će se ikona pojaviti na zaslonu.

Napomena:

- Kad se bilo koji način rada usisavanja zaustavi, kod ponovnog pokretanja usisivača zadani način rada bit će automatski način rada. Tvornički zadana postavka je automatski način rada.
- Samo kad radi u automatskom načinu rada, snaga usisa i boja indikatora razine zaprljanja mijenjaju se u skladu s količinom čestica u stvarnom vremenu.

Sl. E-5

Pokretanje mokrog čišćenja

Nakon što spojite nastavak AquaCycle™ 2.0, pritisnite za početak mokrog čišćenja. Potom pritisnite za prebacivanje između standardnog načina rada i načina rada usisa.

Napomena:

- U standardnom načinu rada sve ikone u obliku ventilatora svijetle ledenom plavom bojom. U načinu rada usisa svijetle tamnoplavom bojom.
- Kad se bilo koji način rada mokrog čišćenja zaustavi, kod ponovnog pokretanja usisivača zadani način rada bit će standardni način rada. Tvornički zadana postavka jest standardni način rada.
- Preostala razina baterije prikazat će se na prikaznom zaslonu tijekom rada.

Pokretanje samočišćenja

Uređaj postavite na postolje za punjenje i pritisnite gumb za samočišćenje da biste započeli/zaustavili čišćenje valjkaste četke. Nakon dovršetka samočišćenja, uređaj će automatski prijeći u način rada sušenja.

Napomena:

- Funkcija samočišćenja ne može se omogućiti kada razina baterije iznosi manje od 25 %, kada je razina vode u spremniku za čistu vodu ispod linije minimalne razine vode odnosno kada je spremnik za korištenu vodu pun. Napunite uređaj do kraja, napunite spremnik za čistu vodu ili ispraznite spremnik za korištenu vodu.

Sl. E-6

Upotreba različitih nastavaka

Četka za razne površine TangleCut™

- Prilikom korištenja na podlogama za dječju igru, tepisima ili za usisavanje zrna kave, kokica i drugih kuglica, uključite prekidač na četki.

– Prilikom usisavanja pločica, drvenih podova ili drugih tvrdih površina, isključite prekidač.

1. uključeno

2. isključeno

Napomena:

Kada se uređaj pokrene, svjetla ispred valjkaste četke automatski će se uključiti, što je praktično za korištenje.

Sl. E-7

AquaCycle™ 2.0

Uklanja prašinu, prljavštinu, krhotine i tvrdokorne mrlje s tvrdih podova pomoću čiste vode.

Napomena: Tijekom rada nemojte uklanjati spremnik za vodu.

Sl. E-8

Motorizirana mini-četka

Za usisavanje prljavštine, dlaka ljubimaca i drugih tvrdokornih naslaga sa sofa, posteljine i drugih tkanina.

Napomena:
Ne preporučuje se usisavanje krhkih površina, kao što je svila.

Sl. E-9

Mekana četka za prašinu

Prikladno za usisavanje na LCD-ovima, tipkovnicama, sjenilima za svjetiljke, zavjesama, roletama i drugim površinama krhkih predmeta.

Sl. E-10

Široki kombinirani alat

Za usisavanje zavjesa, tipkovnica, stropova, sofa, unutrašnjosti vozila, stolića za kavu itd.

Sl. E-11

Savitljivi produžni štap

Pritisnite gumb za otpuštanje kako biste savili štap, što će omogućiti čišćenje ispod niskog namještaja.

Sl. E-12

Postolje za punjenje

Može se upotrebljavati za samočišćenje, sušenje i punjenje.

Napomena:

Nastavak AquaCycle™ 2.0 ne smije se ovjesiti o nosač za odlaganje dodatne opreme.

Sl. E-13

Napomena:

- Ako se bilo koji rotacioni dio zaglavi, usisivač se može automatski isključiti. Uklonite sve zaglavljene strane predmete, zatim nastavite s upotrebom.
- Kad se baterija pregrije, usisivač se automatski isključuje. Pričekajte da se temperatura baterije vrati u normalu, a zatim nastavite s upotrebom.

Njega i održavanje

Savjeti:

- Da biste izbjegli ništavnost jamstva, uvijek koristite originalne dijelove.
- Ako filtar ili mlaznica postanu začepljeni, usisivač će prestati raditi ukratko nakon što se uključi. Očistite cijev kako biste uspostavili funkcionalnost.
- Prije čišćenja posude za prašinu, potvrdite da je čep odspojen i držite gumb za uključivanje usisivača u isključenom položaju.
- Ako se usisivač ne koristi dulje vrijeme, u potpunosti ga napunite, odspojite kabel za napajanje, izvadite bateriju i pohranite ju u hladnom okruženju s niskom razinom vlage, podalje od izravnog sunčevog svjetla. Da biste izbjegli prekomjerno pražnjenje baterije, punite je najmanje jednom u tri mjeseca.

Čišćenje usisivača

Obrišite usisivač mekom suhom krpom.

Čišćenje posude za prašinu, predfiltra i sklopa ciklona

1. Pritisnite gumb za otpuštanje posude za prašinu i izvadite je iz usisivača.

Sl. F-1

2. Pritisnite gumb za otpuštanje donjeg poklopca posude za prašinu, a zatim ispraznite sadržaj.

Sl. F-2

3. Prvo izvadite predfiltar, zatim okrenite sustav ciklona kako biste ga podigli.

Sl. F-3

4. Isperite sklop ciklona, predfiltar i posudu za prašinu dok ne postanu čisti. Nakon pranja stavite sušiti na zraku najmanje 24 sata.

Sl. F-4

Napomena:

- Po potrebi očistite posudu za prašinu.
- Preporučuje se čišćenje sustav ciklona i predfiltra najmanje jednom u svaka 3 do 4 mjeseca.

Čišćenje filtra

1. Izvadite posudu za prašinu kao što je prikazano na slici.

Sl. F-5

2. Izvadite filtar iz usisivača povlačenjem prema dolje u smjeru pokazanom na slici.

Sl. F-6

3. Ispirite filtar rotiranjem za 360°. Lagano dodirnite filtar nekoliko puta kako biste uklonili nečistoću koja se nakupila u njemu.

Sl. F-7

4. Ostavite da se filtar suši na zraku 24 sata.

Sl. F-8

Napomena:

- Za pranje filtra upotrebljavajte isključivo čistu vodu.
- Nemojte koristiti deterdžent.
- Nemojte pokušavati čistiti filtar s pomoću četke ili prsta.
- Preporučuje se čišćenje filtra najmanje jednom u razdoblju od 4 do 6 mjeseci.

Čišćenje četke za razne površine TangleCut™

1. Okrečite bravu suprotno od smjera kazaljke na satu dok se ne zaustavi, a zatim s četke uklonite valjak valjkaste četke.

Sl. F-9

2. Obrišite prašinu s utora i prozirni poklopac suhom krpom ili papirnatim ručnikom. Temeljito osušite prije upotrebe.

Napomena:
U četku je ugrađena oštrica, pazite da je ne dodirujete tijekom čišćenja.

Sl. F-10

3. Kada se zaprlja, ispirite valjak četke čistom vodom dok ne bude čist.

Sl. F-11

4. Ostavite valjak s četkom da stoji uspravno najmanje 24 sata dok se potpuno ne osuši.

Sl. F-12

Čišćenje nastavka AquaCycle™ 2.0: utor valjkaste četke

1. Povucite ručku valjkaste četke da biste je izvukli iz utora.

Sl. F-13

2. Obrišite prašinu s utora i prozirni poklopac suhom krpom ili papirnatim ručnikom.

Sl. F-14

Čišćenje nastavka AquaCycle™ 2.0: spremnik za korištenu vodu

Napomena: Preporučuje se da ga čistite nakon svake upotrebe.

1. Povucite ručku spremnika za vodu prema van da biste uklonili spremnik vode.

Sl. F-15

2. Povucite ručku poklopca spremnika za korištenu vodu da biste uklonili poklopac i filtar izlaza zraka.

Sl. F-16

3. Iz spremnika za korištenu vodu izlijte korištenu vodu te iz košarice filtra uklonite kruti otpad i prljavštinu. Potom čistom vodom isperite cijev koja spaja spremnik za korištenu vodu i košaricu filtra.

Sl. F-17

4. Čistom vodom isperite spremnik za korištenu vodu i poklopac (uključujući sonde i filtre prikazane na ilustraciji).

① Filtar

② Filtar

③ Sonde

Sl. F-18

5. Čistom vodom isperite filtar, a potom temeljito osušite sondu, površinu i komoru filtra suhom krpom ili papirnatim ubrusom.

Sl. F-19

6. Da biste filtar vratili na mjesto, oznaku za postavljanje poravnajte s utorom.

Sl. F-20

7. Obrišite površinu poklopca spremnika za korištenu vodu. Poravnajte kopču poklopca spremnika za otpadnu vodu s utorom kako biste postavili poklopac, a zatim postavite spremnik za otpadnu vodu.

Sl. F-21

Napomena:

- Ako se neće upotrebljavati dulje vrijeme, ispraznite i osušite spremnik za čistu vodu i spremnik za korištenu vodu.
- Nastavak AquaCycle™ 2.0 nemojte okretati jer bi inače voda mogla curiti.

Čišćenje motorne mini-četkice

1. Upotrijebite novčić kako je prikazano na slici za okretanje brave u smjeru suprotnom od kazaljke na satu dok ne čujete klik. Nakon otključavanja motorizirane mini-četkice, uklonite valjkastu četku.

Sl. F-22

2. Isperite i očistite valjkastu četku. Postavite valjkastu četku uspravno u dobro ventiliranom prostoru na najmanje 24 sata dok se potpuno ne osuši.

Sl. F-23

3. Kad valjkasta četka bude suha, ponovo

je postavite pridržavajući se koraka rastavljanja obrnutim slijedom.

Sl. F-24

Zamjena baterijskog modula

Usisivač sadrži uklonjiv litij-ionski baterijski modul koji ima ograničen broj ciklusa punjenja. Nakon dugotrajne upotrebe, baterijski modul više se ne može puniti. Ako se to dogodi, znači da je baterijski modul dosegao kraj životnog ciklusa i treba ga zamijeniti.

1. Pritisnite gumb za otpuštanje baterijskog modula i pomaknite baterijski modul da biste ga uklonili.
2. Postavite novi baterijski modul.

HR

Često postavljana pitanja

Ako usisivač ne radi ispravno, pogledajte tablicu u nastavku.

Greške	Mogući uzroci	Rješenja
Usisivač ne radi.	Uređaj nema bateriju ili je razina baterije preniska.	Potpuno napunite usisivač, zatim nastavite s upotrebom.
	Način rada zaštite od pregrijavanja pokrenut blokadom.	Očistite otvor usisa ili dovod zraka. Pričekajte da se usisivač ohladi, zatim ga ponovo aktivirajte.
	Otvor usisa ili dovod zraka su blokirani.	Očistite svaku blokadu s otvora usisa ili dovoda zraka.
Slaba snaga usisa.	Posuda za prašinu je puna i/ili je sklop filtra začepljen.	Ispraznite posudu za prašinu i/ili očistite sklop filtra.
	Dodatak je blokiran.	Očistite svaku blokadu u dodatku.
Motor proizvodi čudnu buku.	Glavni otvor usisa ili produžni štap su blokirani.	Očistite svaku blokadu s glavnog otvora usisa ili produžnog štapa.
Indikator baterije ne svijetli prilikom punjenja.	Usisivač nije pravilno postavljen na postolje za punjenje.	Uređaj pravilno postavite na postolje za punjenje.
	Baterija se puni i automatski se prebacuje u stanje mirovanja.	Usisivač radi normalno.
	Ako je problem i dalje prisutan nakon isključenja dviju gore navedenih mogućnosti, obratite se odjelu za postprodajne usluge radi održavanja.	
Punjenje je presporo.	Temperatura baterije je preniska ili previsoka.	Pričekajte dok se temperatura baterije ne vrati u normalu, zatim ponovo napunite.
LED svjetla četke za razne površine ne radi.	LED svjetla su oštećena.	Obratite se odjelu za postprodaju radi održavanja.
Iz nastavka AquaCycle™ 2.0 na izlazi voda	Izlaz za vodu je blokiran.	Uklonite valjkastu četku iz nastavka AquaCycle™ 2.0 i očistite izlaz za vodu iznad zubaca češlja.
Slabo usisavanje vode	Cijev je blokirana.	Uklonite valjkastu četku iz nastavka AquaCycle™ 2.0 i očistite začepljenja iz unutrašnjosti cijevi. Uklonite spremnik za vodu i očistite cijev na stražnjoj strani spremnika da biste uklonili začepljenja.

Greške	Mogući uzroci	Rješenja
Upozorenja spremnika za vodu	Mrlje ili ostaci na površini poklopca, sondi ili filtra spremnik za korištenu vodu	Proučite odjeljak Čišćenje nastavka AquaCycle™ 2.0 priručnika Njega i održavanje. Temeljito očistite spremnik za korištenu vodu, poklopac spremnika za korištenu vodu i filtar.
	Začepljenje u cijevi koja spaja spremnik za korištenu vodu i košaricu filtra	
	Prekomjerno stvaranje maglice unutar komore filtra	
	Ako se problem nastavi pojavljivati nakon provođenja gore navedenih koraka, obratite se našoj službi za korisnike radi popravka.	
Slabo sušenje	Izlaz zraka ili ulaz zraka na postolju za punjenje možda je blokiran.	Provjerite jesu li izlaz zraka i ulaz zraka začepljeni i po potrebi ih očistite.

Pokazivač statusa baterije

Status	Mogući uzroci	Rješenja	
Nakon uključivanja usisavača pokazivač svijetli crveno.	Baterijski modul je oštećen.	Obratite se odjelu za postprodaju radi održavanja.	
Kada usisavač se koristi indikator treperi bijelo.	Baterija je prazna.	Napunite na vrijeme.	

HR

Uklanjanje kvarova

Ako usisavač ne radi ispravno, prikazni zaslon pokazat će poruku o pogrešci. Rješenje pronađite u tablici za rješavanje problema.

Ikona greške	Poruka o grešci	Rješenja
	Slaba baterija	Napunite na vrijeme.
	Baterija ispražnjena	Napunite na vrijeme.
	Baterije se pregrijava	Pričekajte dok se temperatura baterije ne vrati u normalu, zatim nastavite s upotrebom.
	Dovod zraka blokiran	Provjerite jesu li posuda za prašinu, produžni štap ili četka začepljeni. Provjerite jesu li predfiltar ili filtar začepljeni zbog prekomjerne prašine.
	Valjkasta četka je zaglavljena	Pogledajte odjeljak o čišćenju četke za čišćenje nečistoća i dlaka zapetljanih u valjkastu četku.
	Filtru ističe rok trajanja	Zamijenite filtar na vrijeme.
	Zamijenite filtar	Nakon zamjene filtra, pogledajte [Postavke] kako biste ponovo postavili filtar.
	Čista voda je potrošena	Na vrijeme napunite spremnik za čistu vodu.
	Spremnik za korištenu vodu je pun	Ispraznite spremnik za korištenu vodu.
	Spremnik za korištenu vodu nije postavljen odnosno nije postavljen pravilno	Ponovno postavite spremnik za korištenu vodu.
	Očistite filtar	Za čišćenje filtra proučite odjeljak [Čišćenje nastavka AquaCycle™ 2.0].
	Greška	Obratite se odjelu za postprodaju radi održavanja.

Specifikacije

Usisivač			
Model	VZV37C	Nazivna snaga	855 W
Napon punjenja	34 V ⎓	Nazivni napon	29,6 V ⎓
Vrijeme punjenja	oko 4 sata		
Četka za razne površine TangleCut™		AquaCycle™ 2.0	
Model	VMBN	Model	VFBCA
Nazivna snaga	40 W	Nazivna snaga	55 W
Nazivni napon	29,6 V ⎓	Nazivni napon	28,8 V ⎓
Motorizirana mini-četka			
Model	VMMY		
Nazivni napon	24 V ⎓	Nazivna snaga	20 W
Postolje za punjenje			
Model	VFBCB	Nazivna ulazna snaga	130 W – 180 W
Nazivna ulazna snaga		220 V – 240 V ~ 50/60 Hz	
Nazivna izlazna snaga		35 V ⎓ 0,9 A	
Punjivi litij-ionski baterijski modul			
Model	V2605-8S1P-BWA	Nominalni napon	29,6 V ⎓
Procijenjeni kapacitet	3100 mAh	Nazivni kapacitet	3200 mAh
Energija	91,76 Wh		

	Način rada isključeno (usisivač)	Način rada pripravnosti (postolje za punjenje)	Način rada pripravnosti (usisivač + postolje za punjenje)
Potrošnja energije	≤ 0,5 w		
Vrijeme za ulazak u stanje	≤ 20 min		

Litij-ionski baterijski modul sadrži tvari koje su opasne po okoliš.
Prije odlaganja usisivača uklonite baterijski modul, zatim ga odbacite ili reciklirajte u skladu s lokalnim zakonima i propisima zemlje ili regije u kojoj se koristi.

Informacije o WEEE (električni i elektronički otpad)



Svi proizvodi koji nose ovaj simbol predstavljaju električni i elektronički otpad (WEEE, kao što je navedeno u direktivi 2012/19/EU) koji se ne smije miješati s nerazvrstanim kućnim otpadom. Umjesto toga, trebali biste zaštititi ljudsko zdravlje i okoliš tako što ćete svoju otpadnu opremu predati na određeno sabirno mjesto za recikliranje električnog i elektroničkog otpada, koje su odredile vlade ili lokalne vlasti. Pravilno odlaganje i recikliranje pomoći će u sprečavanju potencijalnih negativnih posljedica po okoliš i ljudsko zdravlje. Za dodatne informacije o lokaciji kao i o uvjetima i odredbama takvih sabirnih mjesta obratite se instalateru ili lokalnim vlastima.

The word "dreame" is the abbreviation of Dreame Technology Co., Ltd. and its subsidiaries in China.
It is the transliteration of the company's Chinese name " 追 觅 ", which means striving for excellence in every endeavor and reflects the company's vision of continuous pursuit, exploration and search in technology.



For more information & after-sales support, contact us via
aftersales@dreame.tech or https://global.dreametech.com
Dreame Trading (Tianjin) Co., Ltd.
Made in China

VZV37C-EU-A00