Yoga Smart Tab

Safety, Warranty & Quick Start Guide

Lenovo YT-X705F

Lenovo YT-X705L

Lenovo YT-X705X

English/Deutsch/Français/Italiano/Português/Nederlands/Dansk/
Svenska/Norsk bokmål/Suomi/Español/Eesti/Latviešu/Lietuvių/Íslenska

Contents

English....1
Deutsch....15
Français....29
Italiano....44
Português....58
Nederlands....72
Dansk....86
Svenska....90
Norsk bokmål....94
Suomi....98
Español....112
Eesti....126
Latviešu....140
Lietuvių....154
Íslenska....168

English

Read this guide carefully before using your device.
All information labeled with * in this guide only refers to the WLAN + LTE model.

Reading first - regulatory information

Device models equipped with wireless communications comply with the radio frequency and safety standards of any country or region in which it has been approved for wireless use. In addition, if your product contains a telecom modem, it complies with the requirements for connection to the telephone network in your country.

Be sure to read the *Regulatory Notice* for your country or region before using the wireless devices contained in your device. To obtain a PDF version of the *Regulatory Notice*, go to https://support.lenovo.com.

Getting support

To get support on network services and billing, contact your wireless network operator. To learn how to use your device and view its technical specifications, go to https://support.lenovo.com.

Accessing your *User Guide*

Your *User Guide* contains detailed information about your device. To download the publications for your device, go to https://support.lenovo.com and follow the instructions on the screen.

Legal notices

Lenovo and the Lenovo logo are trademarks of Lenovo in the United States, other countries, or both.
Other company, product, or service names may be trademarks or service marks of others.
Manufactured under license from Dolby Laboratories. Dolby, Dolby Atmos, and the double-D symbol are trademarks of Dolby Laboratories.
LIMITED AND RESTRICTED RIGHTS NOTICE: If data or software is delivered pursuant a General Services Administration “GSA” contract, use, reproduction, or disclosure is subject to restrictions set forth in Contract No. GS-35F-05925.

Device overview

Model	Version
Lenovo YT-X705F	WLAN
Lenovo YT-X705L	LTE
Lenovo YT-X705X	LTE+Voice

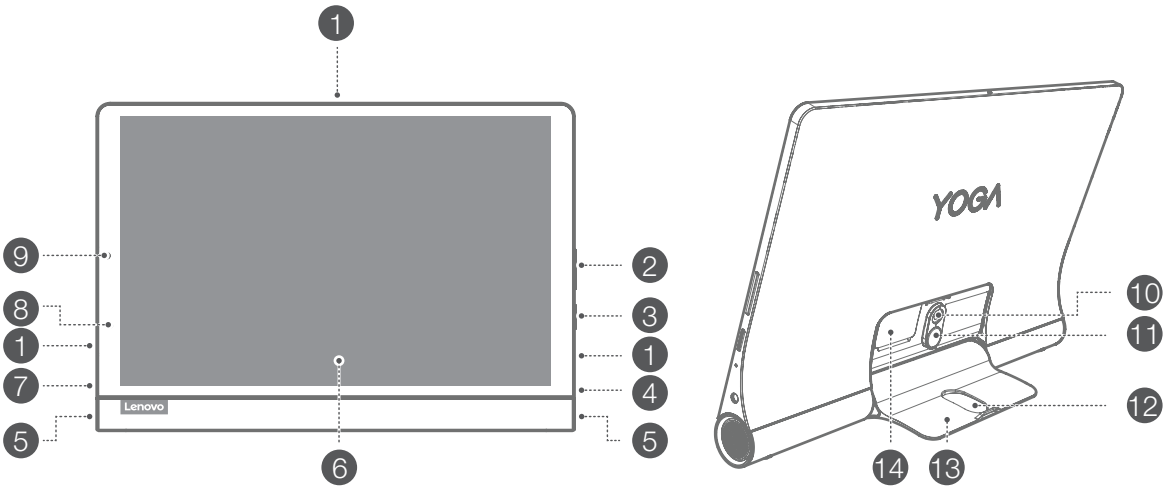

1 Microphone
2 Volume buttons
3 Power button
4 Headset connect
5 Speakers
6 Touch screen
7 USB-C connector
8 Indicator
9 Front camera
10 Rear camera
11 Kickstand release button
12 Hang mode hole
13 Kickstand
14 Card slot

- The WLAN version does not have a Nano-SIM card slot.
- All pictures and illustrations in this document are for your reference only and may differ from the final product.

Note: Using an OTG adapter you can do any of following
- Connect your device to another digital device to charge it.
- Connect your device to a storage device to transfer data.

Preparing your device

Installing cards

Install the cards as shown in the figure.

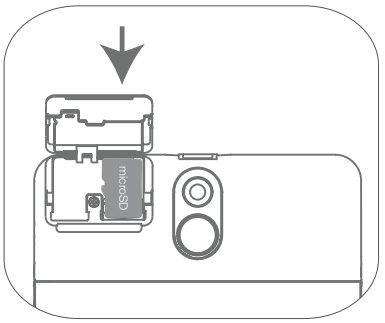

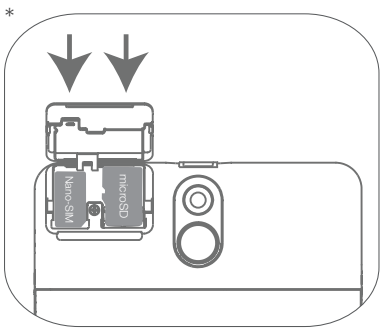

- Power off the device before inserting or removing a card.
- Note that the WLAN version does not have a Nano-SIM card slot.

Charging your device

Connect your device to a power outlet using the USB cable and power adapter provided.

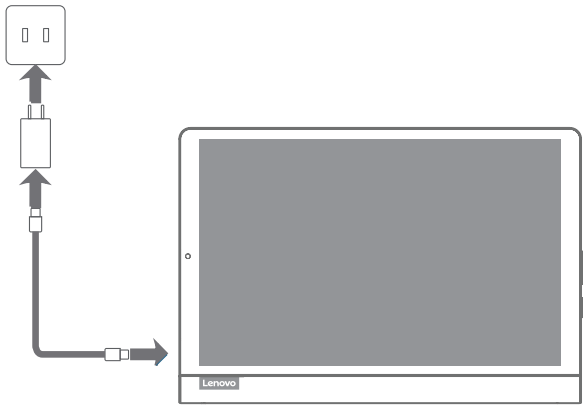

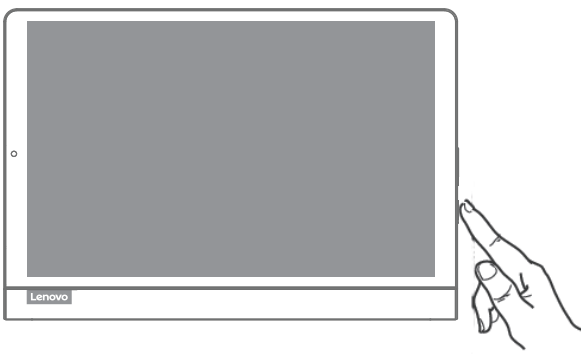

Turning on

Press and hold the Power button until the Lenovo logo appears.

Google Assistant on your Tablet

Lenovo Yoga Smart Tab includes Google Assistant integration for supported languages.

Set up Google Assistant

To open the Google Assistant, touch and hold the Home button, tap “GET STARTED”, and follow the on-screen prompts to set up the Google Assistant. Say “OK Google” and “Hey Google” when prompted to teach the Google Assistant to recognize your voice and complete the setup process.

Use Google Assistant

Lenovo Yoga Smart Tab supports 360° far-field Google Voice Assistant recognition when the screen is on, letting you access it from across the room. When the screen is off, you can turn it on by saying “Okay Google” or “Hey Google”.

You can touch and hold the Home button or Say “OK Google” or “Hey Google” to interact with the Google Assistant. Ask “What can you do?” to see what Google Assistant can help you with.

Google Assistant’s Ambient Mode

Google Assistant’s Ambient Mode will turn your tablet into a digital photo frame, easily control music and smart home devices, and quickly access your most important updates while your tablet is charging or the kickstand is open. Google will release more features for Ambient Mode over time.

How to use Google Assistant’s Ambient Mode

You can enable Google Assistant’s Ambient Mode by going to Settings > Google > Search, Assistant & Voice > Google Assistant > Assistant > Assistant Devices (Tablet) > Personalization (Ambient Mode).

You also can turn off the setting to launch Ambient Mode when opening the kickstand in the above menu. Note that leaving the tablet in Ambient Mode without charging it will cause it to lose battery faster than normal

The Google Assistant requires an internet connection and may not be available in all countries and languages.

- For more information about the Google Assistant including supported languages and changing or adding languages, go to http:// support.google.com/assistant/answer/7394513.
- You also can go to http://support.lenovo.com for the current list of languages that Ambient Mode supports.

Important safety and handling information

Plastic bag notice

Danger: Plastic bags can be dangerous. Keep plastic bags away from babies and children to avoid danger of suffocation.

Caution about high volume usage

Warning: Exposure to loud noise from any source for extended periods of time may affect your hearing. The louder the sound, the less time is required before your hearing could be affected. To protect your hearing:

- Limit the amount of time you use headsets or headphones at high volume.
- Avoid turning up the volume to block out noisy surroundings.
- Turn the volume down if you can't hear people speaking near you.

If you experience hearing discomfort, including the sensation of pressure or fullness in your ears, ringing in your ears or muffled speech, you should stop listening to the device through your headset or headphones and have your hearing checked.



To prevent possible hearing damage, do not listen at high volume levels for long periods.

Safety instructions for parents and adult supervisors

Your mobile device is not a toy. Not recommended for children under 3 years of age to play with it. As with all electrical products, precautions should be observed during handling and using of electrical products to reduce the risk of electric shock. If parents choose to allow children 3 or older to use the device, they should caution his or her child about the potential hazard while using and handling the mobile device.

Parents should inspect the mobile device (including the ac power adapter and the small part, as applicable) periodically for damage. Routinely check this mobile device to ensure that the device is working properly and is safe for children to use.

Internal rechargeable battery warning

Danger: Do not attempt to replace the internal rechargeable lithium ion battery. Replacing the original battery with an incompatible type may result in an increased risk of personal injury or property damage due to explosion, excessive heat, or other risks. Do not attempt to disassemble or modify the battery pack. Attempting to do so can cause a harmful explosion or battery fluid leakage.

When disposing of the battery, comply with all relevant local ordinances or regulations. Do not dispose the battery pack in municipal waste. Dispose used batteries according to the instructions.

The battery pack contains a small amount of harmful substances.

To avoid injury:

- Keep the battery pack away from open flames or other heat sources.
- Do not expose the battery pack to water, rain, or other corrosive liquids.
- Do not leave the battery in an environment with extremely high temperature.
- Avoid short-circuiting the battery pack.
- Keep the battery pack out of reach of small children and pets.
- Do not leave the battery in an environment with extremely low air pressure. It may result in an explosion or the leakage of flammable liquid or gas from the battery.

To extend battery life, we recommend charging the battery to at least 30% to 50% capacity each time, and recharging it every three months to prevent over discharge.

Service and support information

The following information describes the technical support that is available for your product, during the warranty period or throughout the life of your product. Refer to the *Lenovo Limited Warranty* (LLW) for a full explanation of Lenovo warranty terms. See "*Lenovo Limited Warranty* notice" later in this document for details on accessing the full warranty.

Online technical support

Online technical support is available during the lifetime of a product at:
https://support.lenovo.com

Telephone technical support

You can get help and information from the Customer Support Center by telephone. Before contacting a Lenovo technical support representative, please have the following information available: model and serial number, the exact wording of any error message, and a description of the problem.
Your technical support representative might want to walk you through the problem while you are at your device during the call.

Worldwide Lenovo Support telephone list

Important: Telephone numbers are subject to change without notice. The most up-to-date telephone list for the Customer Support Center is always available at:
http://www.lenovo.com/support/phone
If the telephone number for your country or region is not listed, contact your Lenovo reseller or Lenovo marketing representative.

Warranty information

Lenovo Limited Warranty notice

This product is covered by the terms of the LLW, version L505-0010-02 08/2011. Read the LLW at http://www.lenovo.com/warranty/llw_02. You can read the LLW in a number of languages from this Web site. If you cannot view the LLW from the Web site, contact your local Lenovo office or reseller to obtain a printed version of the LLW.

Warranty period and type of warranty service

Country or region	Warranty period	Type of warranty service
United Kingdom, Israel, Australia, New Zealand	Parts and Labor - 1 year Battery Pack - 1 year	3
Guatemala, Costa Rica, Venezuela, Peru, Uruguay, Ecuador, Colombia, Chile, Argentina, Indonesia, Vietnam, India, Malaysia, Thailand, Philippines, Singapore, Hong Kong, El Salvador, Taiwan, South Korea, Mexico, Russia, Ukraine, Egypt, Lebanon, Morocco, South Africa, Tunisia, Mauritius, Mozambique, United Arab Emirates, Jordan, Kenya, Nigeria, Uganda, Ghana, Oman, Tanzania, Namibia, Panama	Parts and Labor - 1 year Battery Pack - 1 year	4
United States of America, Canada, Japan	Parts and Labor - 1 year Battery Pack - 1 year	5
Brazil	Parts and Labor - 1 year Battery Pack - 1 year	3,5
Spain, Switzerland, Portugal, Netherlands, Belgium, Sweden, Denmark, Norway, Finland, Estonia, Latvia, Lithuania, Iceland, France, Germany, Italy, Austria	Parts and Labor - 2 years Battery Pack - 1 year	3
Czech Republic, Hungary, Romania, Bulgaria, Greece, Croatia, Slovenia, Slovakia, Cyprus, Poland	Parts and Labor - 2 years Battery Pack - 1 year	5

Country or region	Warranty period	Type of warranty service
Turkey	Parts and Labor - 2 years Battery Pack - 2 years	3,4
Saudi Arabia	Parts and Labor - 2 years Battery Pack - 2 years	4
Serbia	Parts and Labor - 2 years Battery Pack - 1 year	4

* Excludes some components. 90-day limited warranty for power adapters, keyboards, plastics, and hinges.

Type of warranty service

1. Customer Replaceable Unit (“CRU”) Service
2. On-site Service
3. Courier or Depot Service
4. Customer Carry-In Service
5. Mail-in Service
6. Customer Two-Way Mail-in Service
7. Product Exchange Service

For a full explanation of the types of warranty service, refer to the full warranty. See “*Lenovo Limited Warranty* notice” for details on accessing the full warranty.
If you need support for this device, do not go back to your point of purchase. Please visit https://support.lenovo.com, where you will find answers to frequently asked questions, software updates and details on how to get in touch with us.

EurAsia compliance mark

EAC

Environmental, recycling, and disposal information

General recycling statement

Lenovo encourages owners of information technology (IT) equipment to responsibly recycle their equipment when it is no longer needed. Lenovo offers a variety of programs and services to assist equipment owners in recycling their IT products. For information on recycling Lenovo products, go to http://www.lenovo.com/recycling

Important battery and WEEE information



Batteries and electrical and electronic equipment marked with the symbol of a crossed-out wheeled bin may not be disposed as unsorted municipal waste. Batteries and waste of electrical and electronic equipment (WEEE) shall be treated separately using the collection framework available to customers for the return, recycling, and treatment of batteries and WEEE. When possible, remove and isolate batteries from WEEE prior to placing WEEE in the waste collection stream. Batteries are to be collected separately using the framework available for the return, recycling, and treatment of batteries and accumulators.

Country-specific information is available at:
http://www.lenovo.com/recycling

Recycling information for Japan

Recycling and disposal information for Japan is available at:
http://www.lenovo.com/recycling/japan

Additional recycling statements

Additional information about recycling device components and batteries is in your *User Guide*. See "**Accessing your User Guide**" for details.

Battery recycling marks

Battery recycling information for Taiwan



Battery recycling information for the United States and Canada



US & Canada Only

Battery recycling information for the European Union

EU



Restriction of Hazardous Substances Directive (RoHS)

Turkey

The Lenovo product meets the requirements of the Republic of Turkey Directive on the Restriction of the Use of Certain Hazardous Substances in Waste Electrical and Electronic Equipment (WEEE).

Türkiye AEEE Yönetmeligine Uygunluk Beyanı

Bu Lenovo ürünü, T.C. Çevre ve Orman Bakanlıgı'nın "Atık Elektrikli ve Elektronik Esya Bazı Zararlı Maddelerin Kullanımının Sınırlandırılmasına Dair Yönetmelik (AEEE)" direktierine uygundur.

AEEE Yönetmeligine Uygundur.

Ukraine

Цим підтверджуємо, що продукція Леново відповідає вимогам нормативних актів України, які обмежують вміст небезпечних речовин

India

RoHS compliant as per E-waste (Management) Rules.

Vietnam

Lenovo products sold in Vietnam, on or after September 23, 2011, meet the requirements of the Vietnam Circular 30/2011/TT-BCT ("Vietnam RoHS").

European Union

Lenovo products sold in the European Union, on or after 3 January 2013 meet the requirements of Directive 2011/65/EU on the restriction of the use of certain hazardous substances in electrical and electronic equipment ("RoHS recast" or "RoHS 2"). For more information about Lenovo progress on RoHS, go to: https://www.lenovo.com/us/en/social_responsibility/RoHS-Communication.pdf

Singapore

Lenovo products sold in Singapore, on or after June 1, 2017, meet the requirements of Government Gazette order No. S 263/2016 Restriction of Hazardous Substances in Electrical and Electronic Equipment in Singapore ("SG-RoHS").

European Union compliance statement

European Union conformity

CE

Compliance with the RE Directive

Lenovo PC HK Limited declares that the radio equipment type Lenovo YT-X705F, Lenovo YT-X705X, Lenovo YT-X705L are in compliance with Directive 2014/53/EU. The full text of the EU declaration of conformity is available at the following internet address: http://www3.lenovo.com/us/en/social_responsibility/EU_DoC_tablets. This radio equipment operates with the following frequency bands and maximum radio-frequency power:

Model Name	Frequency Bands	Maximum Conducted Power (dBm)
Lenovo YT-X705L Lenovo YT-X705X	GSM 900	33.5
	GSM 1800	31
	UMTS B1/B3/B8	25
	LTE B1/B3	24
	LTE B5/B8/B20	25
	LTE B7	22.5
	LTE B38	23.5
	LTE B40	24.5
	WLAN 2400-2483.5	17.5
	WLAN 5150-5350/5470-5725	16.5
	WLAN 5725-5850	11
	Bluetooth 2400-2483.5	10
Lenovo YT-X705F	WLAN 2400-2483.5	17
	WLAN 5150-5350/5470-5725	16
	WLAN 5725-5850	11
	Bluetooth 2400-2483.5	10

The above information is for EU countries only. Please refer to the actual product for supported frequency bands in other countries.

Specific Absorption Rate information

YOUR MOBILE DEVICE MEETS INTERNATIONAL GUIDELINES FOR EXPOSURE TO RADIO WAVES.

Your mobile device is a radio transmitter and receiver. It is designed not to exceed the limits for exposure to radio waves (radio frequency electromagnetic fields) recommended by international guidelines. The guidelines were developed by an independent scientific organization (ICNIRP) and include a substantial safety margin designed to assure the safety of all persons, regardless of age and health.

The radio wave exposure guidelines use a unit of measurement known as the Specific Absorption Rate, or SAR. The SAR limit for mobile devices is 2 W/kg. Tests for SAR are conducted using standard operating positions with the device transmitting at its highest certified power level in all tested frequency bands. The highest SAR values under the ICNIRP guidelines for your device model are listed below:

Maximum SAR for this model and conditions under which it was recorded.				
Europe 10g SAR Limit (2.0 W/kg)	Lenovo YT-X705L Lenovo YT-X705X	Body-worn	UMTS B1, Wi-Fi, Bluetooth	1.564 W/kg
	Lenovo YT-X705F	Body-worn	Wi-Fi, Bluetooth	0.504 W/kg

During use, the actual SAR values for your device are usually well below the values stated. This is because, for purposes of system efficiency and to minimize interference on the network, the operating power of your mobile device is automatically decreased when full power is not needed for the data connection. The lower the power output of the device, the lower its SAR value.

If you are interested in further reducing your RF exposure then you can easily do so by limiting your usage or simply using a hands-free kit to keep the device away from the body.

Deutsch

Lesen Sie diese Anleitung vor der Verwendung Ihres Geräts sorgfältig durch. Alle Informationen mit einem Stern (*) beziehen sich nur auf das Modell „WLAN + LTE“.

Zuerst lesen: Vorschriften und Gesetze

Mit drahtloser Kommunikationstechnik ausgestattete Gerätemodelle erfüllen die Funkfrequenz- und Sicherheitsnormen aller Länder oder Regionen, in denen sie für den drahtlosen Gebrauch zugelassen wurden. Wenn Ihr Produkt ein Telekommunikationsmodem enthält, erfüllt es außerdem die Anforderungen hinsichtlich des Anschlusses an das Telefonnetz Ihres Landes.

Lesen Sie unbedingt die *Gesetzlichen Hinweise* für Ihr Land oder Ihre Region, bevor Sie die in Ihrem Gerät enthaltenen drahtlosen Geräte verwenden. Um eine PDF-Version der *Gesetzlichen Hinweise* zu erhalten, gehen Sie zu https://support.lenovo.com

Support

Für Support bei Netzwerkdiensten und Rechnungsstellung kontaktieren Sie den Betreiber Ihres Mobilfunk-Netzwerks. Um zu erfahren, wie Sie Ihr Gerät nutzen und seine technischen Spezifikationen anzeigen, gehen Sie zu https://support.lenovo.com

Zugriff auf das *Benutzerhandbuch*

Das *Benutzerhandbuch* enthält ausführliche Informationen zu Ihrem Gerät. Um die Veröffentlichungen für Ihr Gerät herunterzuladen, rufen Sie https://support.lenovo.com auf und folgen Sie den Anweisungen auf dem Bildschirm.

Rechtshinweise

Lenovo und das Lenovo-Logo sind Marken von Lenovo in den USA und/oder anderen Ländern.
Sonstige Unternehmens-, Produkt- oder Dienstleistungsnamen können Marken oder Dienstleistungsmarken anderer Markeninhaber sein.
Hergestellt unter Lizenz der Firma Dolby Laboratories. Dolby, Dolby Atmos und das Doppel-D-Symbol sind Markenzeichen von Dolby Laboratories.
HINWEISE ZU EINGESCHRÄNKTEN RECHTEN: Werden Daten oder Software gemäß einem GSA-Vertrag (General Services Administration) bereitgestellt, unterliegt die Verwendung, Vervielfältigung oder Offenlegung den in Vertrag-Nr. GS-35F-05925 aufgeführten Einschränkungen.

Geräteübersicht

Modell	Version
Lenovo YT-X705F	WLAN
Lenovo YT-X705L	LTE
Lenovo YT-X705X	LTE+Voice-Funktion

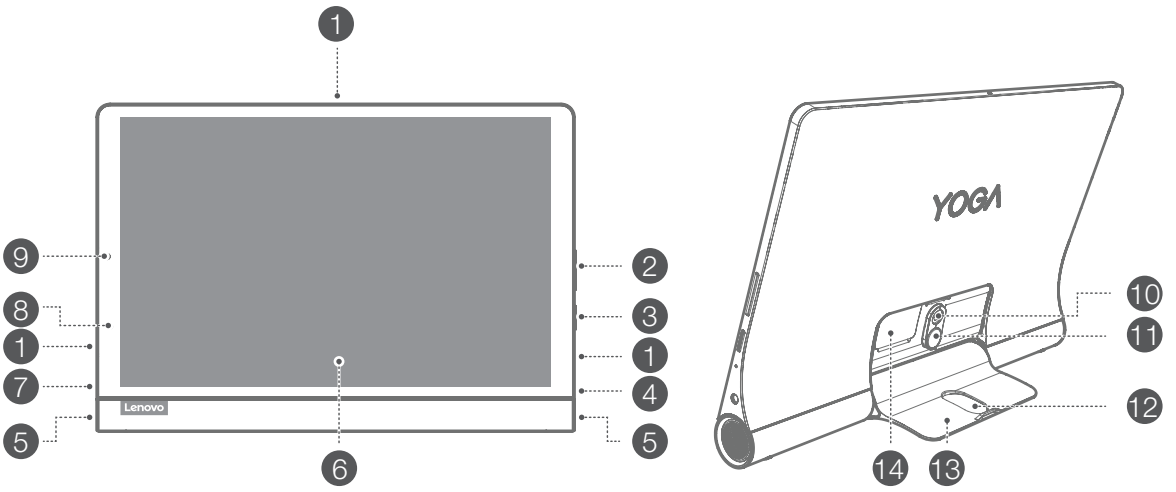

1. Mikrofon
2. Lautstärketasten
3. Netzschalter
4. Headset-Anschluss
5. Lautsprecher
6. Touchscreen
7. USB-Anschluss Typ C
8. Anzeige
9. Kamera an der Vorderseite
10. Kamera an der Rückseite
11. Taste zum Lösen des ausklappbaren Standfußes
12. Aufhängeloch
13. Ausklappbarer Standfuß
14. Kartensteckplatz

- Die WLAN-Version weist keinen Nano-SIM-Kartensteckplatz auf.
- Alle Abbildungen und Illustrationen in diesem Dokument dienen nur zur Referenz und können vom eigentlichen Produkt abweichen.

Hinweis: Mit einem OTG-Adapter haben Sie folgende Möglichkeiten:
• Ihr Gerät zum Aufladen mit einem anderen digitalen Gerät verbinden.
• Ihr Gerät zum Übertragen von Daten mit einem Speichergerät verbinden.

Vorbereiten Ihres Gerätes

Einsetzen von Karten

Setzen Sie die Karten wie in der Abbildung beschrieben ein.

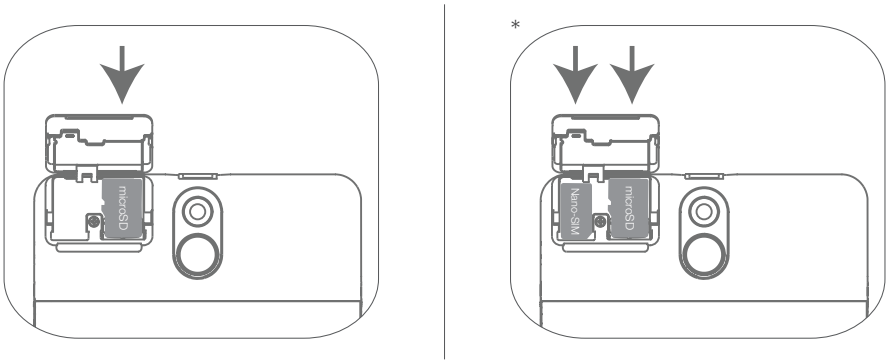

- Schalten Sie das Gerät vor dem Einsetzen oder Entfernen einer Karte aus.
- Hinweis: Das WLAN-Modell weist kein Nano-SIM-Kartenfach auf.

Laden Ihres Geräts

Schließen Sie Ihr Gerät mithilfe des mitgelieferten USB-Kabels und -Netzteils an eine Netzsteckdose an.

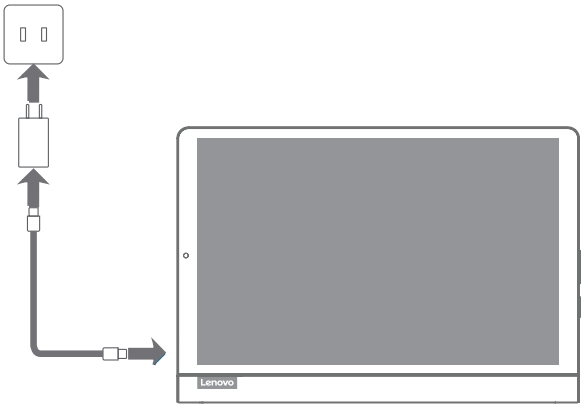

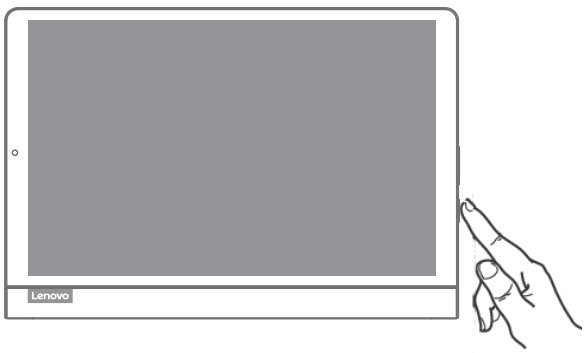

Einschalten

Drücken und halten Sie die Taste „Ein/Aus“, bis das Lenovo-Logo erscheint.

Google Assistant auf Ihrem Tablet

Lenovo Yoga Smart Tab enthält für unterstützte Sprachen eine Google Assistant-Integration.

Google Assistant einrichten

Um den Google-Assistenten zu öffnen, berühren und halten Sie die Schaltfläche Home, tippen Sie auf "GET STARTED" oder "STARTEN" und folgen Sie den Anweisungen auf dem Bildschirm, um Google Assistant einzurichten. Sagen Sie "OK Google" und "Hey Google", wenn Sie aufgefordert werden, Google Assistant auf die Erkennung Ihrer Stimme einlernen und die Einrichtung abzuschließen.

Google Assistant verwenden

Lenovo Yoga Smart Tab unterstützt die 360°-Fernfelderkennung des Google Voice Assistant, wenn der Bildschirm eingeschaltet ist, so dass Sie von überall im Raum darauf zugreifen können. Wenn der Bildschirm ausgeschaltet ist, können Sie ihn einschalten, indem Sie "Okay Google" oder "Hey Google" sagen.

Sie können die Schaltfläche Home berühren und gedrückt halten oder "OK Google" oder "Hey Google" sagen, um mit dem Google Assistant zu interagieren. Fragen Sie: „Was kannst du tun?“ um zu sehen, wo Google Assistant Ihnen helfen kann.

Ambient Mode des Google Assistant

Der Ambient Mode des Google Assistant verwandelt Ihr Tablett in einen digitalen Fotorahmen, steuert Musik und Smart Home-Geräte und greift schnell auf Ihre wichtigsten Updates zu, während Ihr Tablet aufgeladen wird oder der ausklappbare Standfuß geöffnet ist. Google wird um Laufe der Zeit weitere Funktionen für den Ambient Mode veröffentlichen.

Verwenden des Ambient Mode von Google Assistant

Sie können den Ambient Mode des Google Assistant aktivieren, in dem Sie zu Einstellungen > Google > Suche, Assistant & Sprache > Google Assistant > Assistant > Assistant Geräte (Tablet) > Personalisierung (Ambient Mode) gehen.

Sie können die Einstellung zum Starten des Ambient Mode auch deaktivieren, wenn Sie den ausklappbaren Standfuß im obigen Menü öffnen. Beachten Sie, dass der Akku schneller als normal entladen wird, wenn Sie das Tablet ohne Aufladen im Ambient Mode lassen.

Der Google Assistant benötigt eine Internetverbindung und ist möglicherweise nicht in allen Ländern und Sprachen verfügbar.

- Weitere Informationen zum Google Assistant, einschließlich unterstützter Sprachen und zum Ändern oder Hinzufügen von Sprachen, finden Sie unter http://support.google.com/assistant/answer/7394513.
- Sie können auch auf http://support.lenovo.com gehen, um die aktuelle Liste der im Ambient Mode unterstützten Sprachen anzuzeigen.

Wichtige Sicherheitshinweise und Nutzungsinformationen

Hinweis zu Plastiktüten

Gefahr: Plastiktüten können gefährlich sein. Bewahren Sie Plastiktüten nicht in Reichweite von Säuglingen und Kindern auf, um Erstickungsgefahr zu vermeiden.

Vorsicht bei hoher Lautstärke

Achtung: Laute Geräusche von einer beliebigen Quelle über längere Zeiträume können Ihr Gehör schädigen. Je höher die Lautstärke, desto schneller kann es passieren, dass Ihr Gehör geschädigt wird. So können Sie Ihr Gehör schützen:

- Nutzen Sie Headsets oder Kopfhörer nur für begrenzte Zeit mit hoher Lautstärke.
- Vermeiden Sie es, die Lautstärke zu erhöhen, um Außengeräusche auszublenden.
- Drehen Sie die Lautstärke zurück, wenn Sie Personen neben sich nicht sprechen hören können.

Falls Sie Hörbeschwerden feststellen, wie zum Beispiel Druckgefühl oder ein Gefühl verstopfter Ohren, Ohrenklingeln oder eine gedämpfte Sprachwahrnehmung, sollten Sie das Hören über das Headset oder den Kopfhörer des Geräts beenden und Ihre Ohren untersuchen lassen.



Nutzen Sie das Gerät nur für begrenzte Zeit mit hoher Lautstärke, um möglichen Hörschäden vorzubeugen.

Sicherheitsanweisungen für Eltern und erwachsene Aufsichtspersonen

Ihr Mobilgerät ist kein Spielzeug. Es wird davon abgeraten, Kinder unter 3 Jahren damit spielen zu lassen. Wie bei allen elektrischen Produkten sind bei der Handhabung und Benutzung elektrischer Produkte Vorsichtsmaßnahmen einzuhalten, um das Risiko eines Stromschlags zu reduzieren. Wenn Eltern Kindern ab 3 Jahren die Benutzung des Geräts erlauben, sollten sie die Kinder über die möglichen Gefahren bei der Benutzung und Handhabung des Mobilgeräts aufklären. Die Eltern sollten das Mobilgerät (einschließlich Netzteil und Kleinteilen, sofern vorhanden) regelmäßig auf Schäden überprüfen. Prüfen Sie das Mobilgerät routinemäßig, um sicherzustellen, dass es einwandfrei funktioniert und seine Benutzung für Kinder sicher ist.

Warnung zum internen wiederaufladbaren Akku

Gefahr: Versuchen Sie nicht, den internen Lithium-Ionen-Akku auszutauschen. Der Ersatz des Originalakkus durch einen nicht passenden Typ kann zu einer erhöhten Verletzungsgefahr von Personen oder dem Schaden an Eigentum aufgrund von Explosion, übermäßiger Hitze oder anderen Gefahren führen. Versuchen Sie nicht, den Akku zu demontieren oder zu modifizieren. Ein Versuch kann zu einer gefährlichen Explosion oder dem Auslaufen von Batterieflüssigkeit führen.

Erfüllen Sie beim Ersetzen der Batterie alle entsprechenden örtlichen Verordnungen oder Vorschriften. Entsorgen Sie den Akku nicht im städtischen Abfall. Die benutzten Batterien müssen gemäß den Anweisungen entsorgt werden.

Der Akku enthält eine kleine Menge gefährlicher Substanzen.

Um Verletzungen zu vermeiden:

- Halten Sie den Akku von offenen Flammen oder anderen Wärmequellen fern.
- Setzen Sie den Akku nicht Wasser, Regen oder korrosiven Flüssigkeiten aus.
- Lassen Sie den Akku nicht in einer Umgebung mit extrem hohen Temperaturen.
- Vermeiden Sie einen Kurzschluss des Akkus.
- Lagern Sie den Akku nicht in Reichweite von kleinen Kindern oder Haustieren.
- Lassen Sie den Akku nicht in einer Umgebung mit extrem niedrigem Luftdruck. Dies kann zu einer Explosion oder dem Auslaufen von entzündlichen Flüssigkeiten oder Gasen aus dem Akku führen.

Um die Lebensdauer des Akkus zu verlängern, empfehlen wir, den Akku jedes Mal mindestens zu 30 bis 50 % aufzuladen und ihn alle drei Monate wiederaufzuladen, um ein übermäßiges Entladen zu vermeiden.

Informationen zu Service und Support

Im Folgenden finden Sie Informationen zum technischen Support, der für Ihr Produkt während des Garantiezeitraums bzw. für die gesamte Lebensdauer Ihres Produkts zur Verfügung steht. Zur vollständigen Erläuterung der Gewährleistungsbedingungen von Lenovo lesen Sie bitte die *beschränkte Herstellergarantie von Lenovo* (LLW). Weitere Informationen für den Zugriff auf den vollständigen Text der Garantie finden Sie im Abschnitt „Hinweis auf *beschränkte Herstellergarantie von Lenovo*“ in diesem Dokument.

Technischer Support über das Internet

Technischer Support über das Internet steht Ihnen für die gesamte Lebensdauer des Produkts unter folgender Adresse zur Verfügung: https://support.lenovo.com

Technischer Support per Telefon

Hilfe und Informationen können Sie telefonisch beim Kundensupportzentrum erhalten. Wenn Sie sich an den Lenovo-Ansprechpartner für technischen Support wenden, halten Sie bitte die folgenden Informationen bereit: Modell, Seriennummer, den genauen Wortlaut der Fehlernachricht (wenn eine solche angezeigt wird) sowie eine Beschreibung des Fehlers.
Der Kundendienstmitarbeiter führt Sie möglicherweise während des Gesprächs durch den Problemlösungsprozess, während Sie Ihr Gerät bedienen.

Liste der weltweit gültigen Lenovo-Support-Telefonnummern

Wichtig: Telefonnummern können ohne vorherige Ankündigung geändert werden. Die aktuelle Telefonliste für das Kundensupportzentrum ist immer unter folgender Adresse zu finden: http://www.lenovo.com/support/phone. Wenn für Ihr Land oder Ihre Region keine Telefonnummer angegeben ist, wenden Sie sich an Ihren Lenovo-Vertriebspartner oder an Ihren Lenovo-Vertriebsbeauftragten.

Garantieinformationen

Hinweis auf *beschränkte Herstellergarantie von Lenovo*

Dieses Produkt unterliegt einer beschränkten Herstellergarantie von Lenovo, Version L505-0010-02 08/2011. Lesen Sie die beschränkte Herstellergarantie unter http://www.lenovo.com/warranty/llw_02. Die begrenzte Herstellergarantie steht auf dieser Website in zahlreichen Sprachen zur Verfügung. Wenn Sie die beschränkte Herstellergarantie auf der Website nicht anzeigen können, wenden Sie sich an Ihre Lenovo-Niederlassung vor Ort oder Ihren Vertriebspartner, um eine gedruckte Version der beschränkten Herstellergarantie zu erhalten.

Garantiezeitraum und Art der Garantieleistung

Land oder Region	Garantiezeitraum	Art der Garantieleistung
Großbritannien, Israel, Australien, Neuseeland	Teile und Service – 1 Jahr Akku – 1 Jahr	3
Guatemala, Costa Rica, Venezuela, Peru, Uruguay, Ecuador, Kolumbien, Chile, Argentinien, Indonesien, Vietnam, Indien, Malaysia, Thailand, Philippinen, Singapur, Hongkong, El Salvador, Taiwan, Südkorea, Mexiko, Russland, Ukraine, Ägypten, Libanon, Marokko, Südafrika, Tunesien, Mauritius, Mosambik, Vereinigte Arabische Emirate, Jordanien, Kenia, Nigeria, Uganda, Ghana, Oman, Tansania, Namibia, Panama	Teile und Service – 1 Jahr Akku – 1 Jahr	4
Vereinigte Staaten von Amerika, Kanada, Japan	Teile und Service – 1 Jahr Akku – 1 Jahr	5
Brasilien	Teile und Service – 1 Jahr Akku – 1 Jahr	3,5
Spanien, Schweiz, Portugal, Niederlande, Belgien, Schweden, Dänemark, Norwegen, Finnland, Estland, Lettland, Litauen, Island, Frankreich, Deutschland, Italien, Österreich	Teile und Service – 2 Jahre Akku – 1 Jahr	3

Land oder Region	Garantiezeitraum	Art der Garantieleistung
Tschechische Republik, Ungarn, Rumänien, Bulgarien, Griechenland, Kroatien, Slowenien, Slowakei, Zypern, Polen	Teile und Service – 2 Jahre Akku – 1 Jahr	5
Türkei	Teile und Service – 2 Jahre Akku – 2 Jahre	3,4
Saudi-Arabien	Teile und Service – 2 Jahre Akku – 2 Jahre	4
Serbien	Teile und Service – 2 Jahre Akku – 1 Jahr	4

* Mit Ausnahme einiger Teile. Begrenzte Garantie von 90 Tagen für Netzadapter, Tastaturen, Kunststoffteile und Scharniere.

Art der Garantieleistung

1. CRU-Service (Service für kundenseitig austauschbare Einheiten)
2. Vorort-Service
3. Kurier- oder Depotservice
4. Bring-In-Service durch den Kunden
5. Einsende-Service
6. Zwei-Wege-Einsende-Service durch den Kunden
7. Austauschservice für das Produkt

Zur vollständigen Erläuterung der Arten der Garantieleistung lesen Sie bitte die volle Garantie. Weitere Informationen für den Zugriff auf die volle Garantie finden Sie im Abschnitt „Hinweis auf *beschränkte Herstellergarantie von Lenovo*“.

Wenn Sie Support für dieses Gerät benötigen, gehen Sie nicht zum Einkaufsort zurück. Rufen Sie https://support.lenovo.com auf, wo Sie Antworten auf häufig gestellte Fragen, Softwareupdates und Details finden, wie Sie uns kontaktieren können.

EurAsia-Regelkonformitätseinstufung

EAC

Informationen zu Umweltverträglichkeit, Wiederverwertung und Entsorgung

Allgemeine Recycling-Angaben

Lenovo fordert die Besitzer von IT-Geräten auf, diese Geräte nach ihrer Nutzung ordnungsgemäß der Wiederverwertung zuzuführen. Lenovo bietet Kunden entsprechende Programme/Services zur umweltgerechten Wiederverwertung ihrer IT-Produkte an. Informationen zur Wiederverwertung von Lenovo-Produkten finden Sie unter folgender Adresse: http://www.lenovo.com/recycling

Wichtige Informationen zu Akkus und WEEE



Akkus sowie Elektro- und Elektronik-Altgeräte, die mit dem Symbol einer durchgestrichenen Abfalltonne auf Rädern gekennzeichnet sind, dürfen nicht als allgemeiner Hausmüll entsorgt werden. Akkus sowie Elektro- und Elektronik-Altgeräte (Waste of Electrical and Electronic Equipment, WEEE) müssen gesondert im Rahmen des für Rückgabe, Wiederverwertung und sachgerechte Entsorgung von Akkus und WEEE verfügbaren Sammelsystems zurückgegeben werden. Entnehmen oder trennen Sie, wenn möglich, Akkus von WEEE, bevor Sie WEEE zur Entsorgung geben. Akkus müssen gemäß dem geltenden System für Rückgabe, Wiederverwertung und sachgerechte Entsorgung von Akkus und Batterien zurückgegeben werden. Länderspezifische Informationen erhalten Sie unter: http://www.lenovo.com/recycling

Recycling-Informationen für Japan

Informationen zur Wiederverwertung und Entsorgung in Japan finden Sie unter: http://www.lenovo.com/recycling/japan.

Zusätzliche Recycling-Hinweise

Weitere Recycling-Informationen von Gerätekomponenten und Akkus erhalten Sie im *Benutzerhandbuch*. Weitere Informationen finden Sie im Abschnitt „**Zugriff auf das Benutzerhandbuch**“.

Akku-Recycling-Kennzeichnungen

Akku-Recycling-Informationen für Taiwan



Akku-Recycling-Informationen für die USA und Kanada



US & Canada Only

Akku-Recycling-Informationen für die Europäische Union

EU



Richtlinie zur Beschränkung von Gefahrstoffen (RoHS)

Türkei

Das Lenovo-Produkt erfüllt die Anforderungen der Richtlinie der Republik Türkei zur Beschränkung der Verwendung bestimmter gefährlicher Stoffe in Elektro- und Elektronikaltgeräten (WEEE).

Türkiye AEEE Yönetmeligine Uygunluk Beyanı

Bu Lenovo ürünü, T.C. Çevre ve Orman Bakanlıgı'nın "Atık Elektrikli ve Elektronik Esya Bazı Zararlı Maddelerin Kullanımının Sınırlandırılmasına Dair Yönetmelik (AEEE)" direktierine uygundur.

AEEE Yönetmeligine Uygundur.

Ukraine

Цим підтверджуємо, що продукція Леново відповідає вимогам нормативних актів України, які обмежують вміст небезпечних речовин

Indien

RoHS compliant as per E-waste (Management) Rules.

Vietnam

Produkte von Lenovo, die seit dem 23. September 2011 in Vietnam verkauft wurden, erfüllen die Anforderungen des Vietnam Circular 30/2011/TT-BCT („Vietnam RoHS").

Europäische Union

Lenovo-Produkte, die seit dem 03.01.2013 innerhalb der Europäischen Union verkauft wurden, erfüllen die Anforderungen der Richtlinie 2011/65/EU zu Einschränkungen des Gebrauchs von bestimmten Gefahrstoffen in elektrischen und elektronischen Geräten („RoHS recast" oder „RoHS 2"). Weitere Informationen darüber, wie Lenovo die RoHS-Richtlinie umsetzt, finden Sie unter:
https://www.lenovo.com/us/en/social_responsibility/RoHS-Communication.pdf

Singapur

Lenovo-Produkte, die seit dem 1. Juni 2017 in Singapur verkauft wurden, erfüllen die Anforderungen der Regierungsverordnungsnr. S 263/2016 zur Beschränkung der Verwendung bestimmter Gefahrenstoffe in Elektro- und Elektronikgeräten in Singapur („SG-RoHS").

Konformitätserklärung Europäische Union

EU-Konformitätserklärung

CE

Erfüllung der RED-Richtlinie (Radio Equipment Directive, Richtlinie zur Funkausstattung)

Lenovo PC HK Limited erklärt, dass die Funkausstattung des Typs Lenovo YT-X705F, Lenovo YT-X705X und Lenovo YT-X705L die Richtlinie 2014/53/EU erfüllt.
Der Gesamttext der EU-Konformitätserklärung ist unter folgender Internetadresse verfügbar:
http://www3.lenovo.com/us/en/social_responsibility/EU_DoC_tablets
Diese Funkausstattung funktioniert mit den folgenden Frequenzbereichen und maximaler Hochfrequenz:

Modellname	Frequenzbereiche	Maximale Sendeleistung (dBm)
Lenovo YT-X705L Lenovo YT-X705X	GSM 900	33,5
	GSM 1800	31
	UMTS B1/B3/B8	25
	LTE B1/B3	24
	LTE B5/B8/B20	25
	LTE B7	22,5
	LTE B38	23,5
	LTE B40	24,5
	WLAN 2400-2483,5	17,5
	WLAN 5150-5350/5470-5725	16,5
	WLAN 5725-5850	11
	Bluetooth 2400-2483,5	10
Lenovo YT-X705F	WLAN 2400-2483,5	17
	WLAN 5150-5350/5470-5725	16
	WLAN 5725-5850	11
	Bluetooth 2400-2483,5	10

Die Informationen weiter oben gelten nur für EU-Länder. Informationen zu den in anderen Ländern unterstützten Frequenzbereichen finden Sie am Produkt selbst.

Informationen zur spezifischen Absorptionsrate

IHR MOBILGERÄT ERFÜLLT DIE INTERNATIONALEN RICHTLINIEN FÜR DIE FUNKWELLENBELASTUNG

Ihr Mobilgerät ist ein Funksender und -empfänger. Es ist so ausgelegt, dass es die in internationalen Richtlinien empfohlenen Expositionsgrenzwerte für Funkwellen (elektromagnetische Hochfrequenzfelder) nicht übersteigt. Diese Richtlinien wurden von einer unabhängigen wissenschaftlichen Organisation (ICNIRP) entwickelt und enthalten einen bedeutenden Sicherheitstoleranzwert, um die Sicherheit von Personen jeden Alters und Gesundheitszustands zu gewährleisten.

Die Expositionsrichtlinien für Funkwellen verwenden eine Maßeinheit namens spezifische Absorptionsrate oder SAR. Der SAR-Grenzwert für Mobilgeräte beträgt 2 W/kg. Die SAR-Tests werden in standardmäßigen Betriebspositionen und mit der höchsten zertifizierten Sendeleistung des Geräts in allen getesteten Frequenzbereichen durchgeführt. Die höchsten SAR-Werte gemäß den ICNIRP-Richtlinien für Ihr Gerätemodell sind unten aufgeführt:

Maximaler SAR-Wert für dieses Modell und Aufzeichnungsbedingungen des Werts.				
Europa 10g SAR-Grenzwert (2,0 W/kg)	Lenovo YT-X705L Lenovo YT-X705X	Am Körper getragen	UMTS B1, Wi-Fi, Bluetooth	1,564 W/kg
	Lenovo YT-X705F	Am Körper getragen	Wi-Fi, Bluetooth	0,504 W/kg

Beim Gebrauch liegen die tatsächlichen SAR-Werte für Ihr Gerät normalerweise weit unter den angegebenen Werten. Dies liegt daran, dass aus Gründen der Systemeffizienz und zur Minderung von Störungen im Netz die Betriebsleistung Ihres Mobilgeräts automatisch gesenkt wird, wenn für die Datenverbindung nicht die volle Leistung benötigt wird.

Je niedriger die Ausgangsleistung des Geräts, desto niedriger sein SAR-Wert.

Wenn Sie daran interessiert sind, Ihre HF-Exposition weiter zu reduzieren, dann können Sie dies einfach durch die Einschränkung Ihrer Nutzung oder die Verwendung einer Freisprechanlage tun, um das Gerät von Ihrem Körper fernzuhalten.

Français

Lisez attentivement ce guide avant d'utiliser votre appareil.
Toutes les informations de ce document présentant le symbole « * » concernent uniquement le modèle WLAN + LTE.

À lire en priorité : informations relatives à la réglementation

Les modèles d'appareils équipés de communications sans fil respectent les normes de fréquence radioélectrique et de sécurité de tous les pays ou régions dans lesquels leur utilisation sans fil est autorisée. De plus, si votre produit est équipé d'un modem télécom, celui-ci est conforme aux exigences de connexion au réseau téléphonique de votre pays.

Lisez attentivement le document *Notice relative à la réglementation* spécifique à votre pays ou à votre région avant d'utiliser les périphériques sans fil fournis avec votre appareil. Pour obtenir une version PDF de la *Notice relative à la réglementation*, visitez le site https://support.lenovo.com.

Assistance

Pour obtenir des informations sur les services réseau et facturation, contactez votre opérateur de réseau sans fil. Pour apprendre à utiliser votre appareil et consulter ses caractéristiques techniques, rendez-vous sur le site https://support.lenovo.com

Accès au *Guide de l'utilisateur*

Le *Guide de l'utilisateur* contient des informations détaillées concernant votre appareil. Pour télécharger les publications concernant votre appareil, consultez le site https://support.lenovo.com et suivez les instructions à l'écran.

Mentions légales

Lenovo et le logo Lenovo sont des marques commerciales de Lenovo aux États-Unis et/ou dans d'autres pays.
Les autres noms de sociétés, de produits ou de services peuvent être des marques commerciales ou des marques de service d'autres sociétés.
Fabriqué sous licence de Dolby Laboratories. Dolby, Dolby Atmos et le symbole double D sont des marques déposées de Dolby Laboratories.
REMARQUE SUR LES DROITS LIMITÉS ET RESTREINTS : si les données ou les logiciels sont fournis conformément à un contrat « General Services Administration » (« GSA »), leurs utilisation, reproduction et divulgation sont soumises aux restrictions stipulées dans le contrat n° GS-35F-05925.

Présentation de l'appareil

Modèle	Version
Lenovo YT-X705F	WLAN
Lenovo YT-X705L	LTE
Lenovo YT-X705X	LTE + Voix

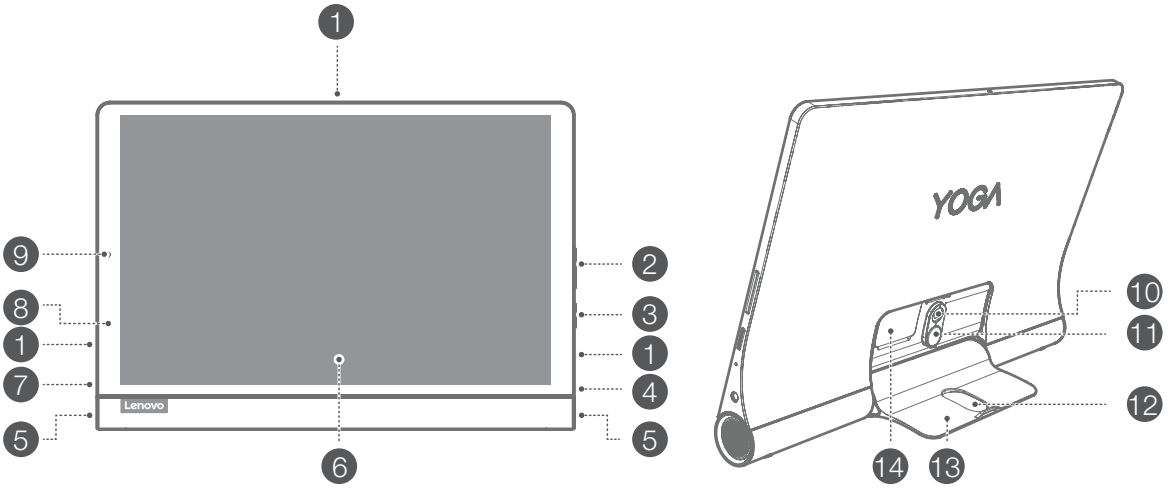

1 Microphone
2 Boutons de réglage du volume
3 Bouton marche/arrêt
4 Prise casque
5 Haut-parleurs
6 Écran tactile
7 Connecteur USB-C
8 Voyant
9 Appareil photo avant
10 Caméra arrière
11 Bouton de déverrouillage du pied de support
12 Trou de suspension
13 Support
14 Emplacement pour cartes

- La version WLAN ne comporte pas d'emplacement pour cartes Nano SIM.
- Toutes les images et les illustrations de ce document sont fournies à titre de référence uniquement et peuvent différer du produit final.

Remarque : À l'aide d'un adaptateur OTG, vous pouvez effectuer l'une des opérations suivantes :

- Connecter votre appareil à un autre appareil pour le charger.
- Connecter votre appareil à un périphérique de stockage pour transférer des données.

Préparer votre appareil

Installation des cartes

Installez les cartes comme indiqué sur la figure.

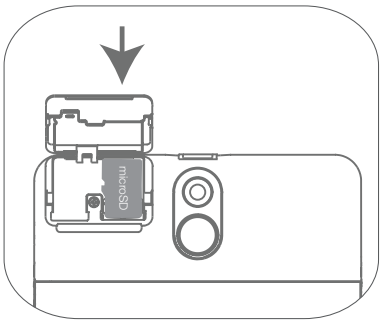

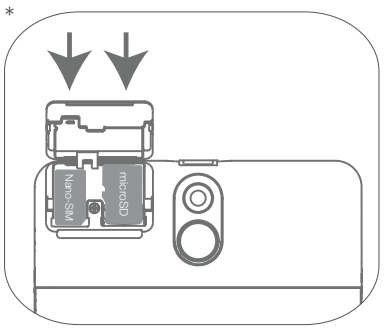

- Éteignez l'appareil avant d'insérer ou de retirer une carte.
- La version WLAN ne comporte pas d'emplacement pour cartes Nano SIM.

Chargement de l'appareil

Branchez votre appareil à une prise de courant à l'aide du câble et de l'adaptateur d'alimentation USB fournis.

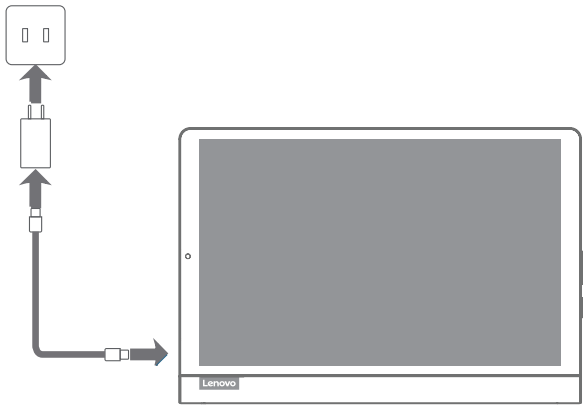

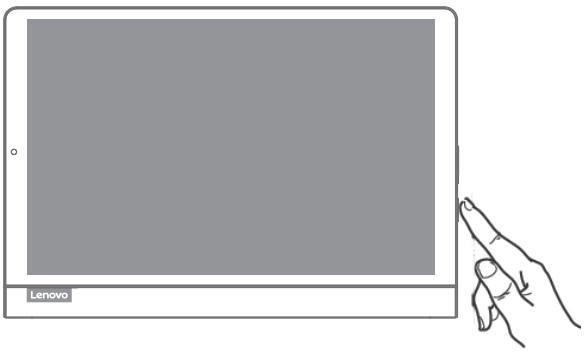

Mise sous tension

maintenez le bouton marche/arrêt enfoncé jusqu'à ce que le logo Lenovo s'affiche.

Assistant Google sur votre tablette

Lenovo Yoga Smart Tab inclut l'intégration de l'Assistant Google pour les langues prises en charge.

Configuration de l'Assistant Google

Pour ouvrir l'Assistant Google, maintenez le bouton Accueil enfoncé, appuyez sur « COMMENCER » et suivez les instructions à l'écran pour configurer l'Assistant Google. Dites « OK Google » et « Hey Google » lorsque vous êtes invité à apprendre à l'Assistant Google à reconnaître votre voix et à terminer le processus de configuration.

Utilisation de l'Assistant Google

Lenovo Yoga Smart Tab prend en charge la reconnaissance à 360 degrés dans l'Assistant Google lorsque l'écran est allumé, ce qui vous permet d'y accéder depuis n'importe où dans la pièce. Lorsque l'écran est éteint, vous pouvez l'activer en disant « OK Google » ou « Hey Google ».

Vous pouvez maintenir le bouton Accueil appuyé ou dire « OK Google » ou « Hey Google » pour interagir avec l'Assistant Google. Demandez « Que peux-tu faire ? » pour découvrir comment l'Assistant Google peut vous aider.

Mode ambiant de l'Assistant Google

Le mode Ambiant de l'Assistant Google transformera votre tablette en un cadre photo numérique, contrôlera facilement la musique et les appareils domestiques intelligents, et accédera rapidement aux mises à jour les plus importantes pendant le chargement de votre tablette ou lorsque le support est ouvert. Google publiera plus de fonctionnalités pour le mode Ambiant au fil du temps.

Comment utiliser le mode Ambiant de l'Assistant Google

Vous pouvez activer le mode ambiant de l'Assistant Google en accédant à Paramètres > Google > Recherche, Assistant et voix > Assistant Google > Assistant > Appareils Assistant (tablette) > Personnalisation (mode Ambiant).

Vous pouvez également désactiver le paramètre pour lancer le mode Ambiant lorsque vous ouvrez le support dans le menu ci-dessus. Notez que si vous laissez la tablette en mode Ambiant sans la charger, la batterie se décharge plus rapidement qu'à la normale.

L'Assistant Google nécessite une connexion Internet et peut ne pas être disponible dans tous les pays et dans toutes les langues.

- Pour plus d'informations sur l'Assistant Google, y compris les langues prises en charge et sur la modification ou l'ajout de langues, consultez la page http://support.google.com/assistant/answer/7394513.
- Vous pouvez également vous rendre sur http://support.lenovo.com pour obtenir la liste actuelle des langues prises en charge par le mode Ambiant.

Consignes de sécurité et de manipulation importantes

Consignes relatives aux sacs plastiques

Danger : les sacs plastiques peuvent être dangereux. Tenez-les à l'écart des bébés et des enfants, afin d'éviter tout risque de suffocation.

Mise en garde contre une utilisation à un volume élevé

Avertissement : l'exposition prolongée à un volume sonore élevé, peu importe la source, peut affecter votre audition. Plus le volume sonore est élevé, plus vite votre audition peut être affectée. Afin de protéger votre audition :

- Limitez le temps d'utilisation de votre casque ou de vos écouteurs à un volume élevé.
- Évitez d'augmenter le volume afin de masquer le bruit environnant.
- Baissez le volume si vous ne pouvez pas entendre les personnes autour de vous.

Si vous ressentez une gêne auditive ou un bourdonnement dans les oreilles, y compris une sensation de pression ou de congestion, ou que vous entendez des paroles étouffées, vous devriez arrêter d'écouter l'appareil à l'aide de votre casque ou de vos écouteurs et faire contrôler votre audition.



Afin d'éviter tout trouble auditif, n'écoutez pas à un volume sonore trop élevé pendant des périodes prolongées.

Consignes de sécurité pour les parents et les superviseurs adultes

Votre appareil mobile n'est pas un jouet. Il n'est pas recommandé aux enfants de moins de 3 ans. Comme pour tout appareil électrique, des précautions doivent être prises pendant la manipulation et l'utilisation de produits électriques afin de réduire le risque d'électrocution. Si les parents choisissent d'autoriser les enfants de 3 ans ou plus à utiliser l'appareil, ils doivent avertir leur enfant du danger potentiel lors de l'utilisation et de la manipulation de l'appareil mobile.

Les parents doivent inspecter régulièrement l'appareil mobile (y compris l'adaptateur secteur et les pièces de petites dimensions, le cas échéant) à la recherche d'éventuels dommages. Vérifiez régulièrement cet appareil mobile pour vous assurer qu'il fonctionne correctement et que des enfants peuvent l'utiliser en toute sécurité.

Avertissement au sujet de la batterie interne rechargeable

Danger : ne tentez pas de remplacer la batterie interne au lithium-ion rechargeable. Le remplacement de la batterie originale par un type non compatible peut accroître le risque de blessure personnelle ou endommager des biens en raison d'explosion, de chaleur excessive ou d'autres risques. Ne tentez pas de démonter ni de modifier le bloc de batterie. Toute tentative risque de causer une explosion ou une fuite dangereuse du fluide de la batterie. Lors de la mise au rebut de la batterie, veuillez vous conformer aux décrets ou règlements locaux en vigueur. Ne jetez pas le bloc de batterie avec les déchets municipaux. Mettez les batteries usagées au rebut conformément aux instructions.

Le bloc de batterie comprend une quantité minime de substances dangereuses.

Pour éviter toute blessure :

- Gardez le bloc de batterie à l'écart de flammes nues ou de toute autre source de chaleur.
- N'exposez pas le bloc de batterie à l'eau, la pluie ou tout autre liquide corrosif.
- Ne laissez pas la batterie dans un environnement à température extrêmement élevée.
- Évitez de court-circuiter le bloc de batterie.
- Gardez le bloc de batterie hors de portée des enfants en bas âge et des animaux domestiques.
- Ne laissez pas la batterie dans un environnement à pression d'air extrêmement faible. Cela peut provoquer une explosion ou une fuite de liquide ou de gaz inflammable provenant de la batterie.

Pour prolonger la durée de vie de la batterie, il est recommandé de charger systématiquement la batterie à un niveau minimal de 30 à 50 % et de la recharger tous les trois mois afin d'empêcher toute décharge excessive.

Informations concernant les services et l'assistance technique

Les informations ci-après décrivent l'assistance technique disponible pour votre produit, pendant la période de garantie ou pendant toute la durée de vie du produit. Pour obtenir une explication détaillée sur les dispositions de votre garantie, consultez la *Garantie limitée Lenovo* (LLW). Référez-vous à la « Notification de *Garantie limitée Lenovo* » plus loin dans ce document pour plus d'informations sur l'accès à la garantie complète.

Assistance technique en ligne

Une assistance technique en ligne est disponible pendant toute la durée de vie du produit sur le site : https://support.lenovo.com.

Assistance technique par téléphone

Vous pouvez obtenir de l'aide et des informations en appelant le service après-vente. Avant de contacter l'assistance technique Lenovo, munissez-vous des informations suivantes : modèle et numéro de série, formulation exacte des éventuels messages d'erreur et une description de l'incident survenu.
Votre interlocuteur vous demandera peut-être de reproduire l'incident sur votre appareil au cours de l'appel.

Numéros de téléphone de l'assistance Lenovo pour le monde entier

Important : les numéros de téléphone sont susceptibles d'être modifiés sans préavis. Vous pouvez consulter la liste actualisée des numéros de téléphone du service après-vente sur le site http://www.lenovo.com/support/phone.
Si le numéro de téléphone relatif à votre pays ou région n'est pas indiqué, prenez contact avec votre revendeur ou partenaire commercial Lenovo.

Informations relatives à la garantie

Notification de *Garantie limitée Lenovo*

Ce produit est couvert par les termes de la Garantie limitée Lenovo, version L505-0010-02 08/2011. Les conditions de la Garantie limitée Lenovo sont disponibles à l'adresse http://www.lenovo.com/warranty/llw_02. La Garantie limitée Lenovo est disponible dans différentes langues sur ce site Web. Si vous ne parvenez pas à visualiser la Garantie limitée Lenovo sur le site Web, contactez une agence ou un revendeur Lenovo près de chez vous pour en obtenir une version imprimée.

Période de garantie et type de service prévus par la garantie

Pays ou région	Période de garantie	Type de service de garantie
Royaume-Uni, Israël, Australie, Nouvelle-Zélande	Pièces et main-d'œuvre - 1 an Bloc de batteries - 1 an	3
Guatemala, Costa Rica, Venezuela, Pérou, Uruguay, Équateur, Colombie, Chili, Argentine, Indonésie, Vietnam, Inde, Malaisie, Thaïlande, Philippines, Singapour, Hong Kong, El Salvador, Taïwan, Corée du Sud, Mexique, Russie, Ukraine, Égypte, Liban, Maroc, Afrique du Sud, Tunisie, Maurice, Mozambique, Émirats Arabes Unis, Jordanie, Kenya, Nigeria, Ouganda, Ghana, Oman, Tanzanie, Namibie, Panama	Pièces et main-d'œuvre - 1 an Bloc de batteries - 1 an	4
États-Unis d'Amérique, Canada, Japon	Pièces et main-d'œuvre - 1 an Bloc de batteries - 1 an	5
Brésil	Pièces et main-d'œuvre - 1 an Bloc de batteries - 1 an	3,5
Espagne, Suisse, Portugal, Pays-Bas, Belgique, Suède, Danemark, Norvège, Finlande, Estonie, Lettonie, Lituanie, Islande, France, Allemagne, Italie, Autriche	Pièces et main-d'œuvre - 2 ans Bloc de batteries - 1 an	3

Pays ou région	Période de garantie	Type de service de garantie
République tchèque, Hongrie, Roumanie, Bulgarie, Grèce, Croatie, Slovénie, Slovaquie, Chypre, Pologne	Pièces et main-d'œuvre - 2 ans Bloc de batteries - 1 an	5
Turquie	Pièces et main-d'œuvre - 2 ans Bloc de batteries - 2 ans	3,4
Arabie saoudite	Pièces et main-d'œuvre - 2 ans Bloc de batteries - 2 ans	4
Serbie	Pièces et main-d'œuvre - 2 ans Bloc de batteries - 1 an	4

* Certains composants sont exclus. Garantie limitée de 90 jours sur les adaptateurs, claviers, pièces en plastique et charnières.

Type de service de garantie

1. Service d'unité remplaçable par l'utilisateur (« CRU »)
2. Service sur site
3. Service de collecte ou de dépôt
4. Service d'expédition/retrait par le client
5. Service par courrier
6. Service client par courrier (expédition et retour)
7. Service de remplacement du produit

Pour plus d'informations sur les différents types de services prévus par la garantie, reportez-vous à la garantie complète. Consultez la « Notification de *Garantie limitée Lenovo* » pour plus d'informations sur l'accès à la garantie complète.

Si vous avez besoin d'assistance pour cet appareil, il n'est pas nécessaire de retourner au point de vente. Rendez-vous sur https://support.lenovo.com où vous trouverez les réponses aux questions les plus fréquemment posées, les mises à jour logicielles et nos coordonnées.

Marquage de conformité eurasienne

EAC

Informations relatives à l'environnement, au recyclage et à la mise au rebut

Consigne de recyclage Lenovo

Lenovo encourage les propriétaires de matériel informatique à recycler leur produit dès lors que celui-ci n'est plus utilisé. Lenovo propose une gamme de programmes et de services permettant de recycler le matériel informatique. Pour plus d'informations sur le recyclage des produits Lenovo, consultez la page http://www.lenovo.com/recycling.

Informations importantes concernant les batteries et DEEE



Les batteries ainsi que les équipements électriques et électroniques marqués du symbole représentant une poubelle barrée ne peuvent être mis au rebut avec les déchets municipaux non triés. Les batteries et les déchets d'équipements électriques et électroniques (DEEE) doivent être traités séparément dans l'infrastructure de collecte mise à la disposition des clients pour le retour, le recyclage et le traitement de ces déchets. Si possible, enlevez et isolez les batteries des DEEE avant de placer ces derniers dans les circuits de collecte des déchets. Les batteries doivent être collectées séparément en passant par les circuits mis en place pour le retour, le recyclage et le traitement des batteries et accumulateurs.

Des informations spécifiques à chaque pays sont disponibles à l'adresse suivante : http://www.lenovo.com/recycling.

Informations sur le recyclage pour le Japon

Les informations sur le recyclage et la mise au rebut des produits pour le Japon sont disponibles à l'adresse http://www.lenovo.com/recycling/japan.

Déclarations complémentaires relatives au recyclage

Des informations complémentaires sur le recyclage des composants de l'appareil et des batteries sont disponibles dans le *Guide de l'utilisateur*. Consultez la rubrique **« Accès au Guide de l'utilisateur »** pour plus d'informations.

Logos pour le recyclage des batteries

Informations sur le recyclage des batteries pour Taïwan



Informations sur le recyclage des batteries pour les États-Unis et le Canada



US & Canada Only

Informations sur le recyclage des batteries pour l'Union européenne

EU



Directive européenne RoHS (Restriction of Hazardous Substances)

Turquie

Ce produit Lenovo est conforme aux exigences de la directive de la République de Turquie relative aux restrictions d'utilisation de certaines substances dangereuses dans les déchets d'équipements électriques et électroniques (DEEE).

Türkiye AEEE Yönetmeligine Uygunluk Beyanı

Bu Lenovo ürünü, T.C. Çevre ve Orman Bakanlıgı'nın "Atık Elektrikli ve Elektronik Esya Bazı Zararlı Maddelerin Kullanımının Sınırlandırılmasına Dair Yönetmelik (AEEE)" direktierine uygundur.

AEEE Yönetmeligine Uygundur.

Ukraine

Цим підтверджуємо, що продукція Леново відповідає вимогам нормативних актів України, які обмежують вміст небезпечних речовин

Inde

RoHS compliant as per E-waste (Management) Rules.

Vietnam

Les produits Lenovo vendus au Vietnam à partir du 23 septembre 2011 respectent les exigences de la circulaire 30/2011/TT-BCT (« Vietnam RoHS ») du Vietnam.

Union européenne

Les produits Lenovo distribués dans l'Union européenne à compter du 3 janvier 2013 répondent aux exigences énoncées dans la directive 2011/65/UE relative à la limitation de l'utilisation de certaines substances dangereuses dans les équipements électriques et électroniques (« RoHS recast » ou « RoHS 2 »). Pour obtenir plus d'informations sur l'avancée de Lenovo concernant la directive RoHS, veuillez consulter le document :
https://www.lenovo.com/us/en/social_responsibility/RoHS-Communication.pdf

Singapour

Les produits Lenovo vendus à Singapour, à partir du 1er juin 2017, sont reconnus conformes au décret (Government Gazette) S 263/2016 relatif aux restrictions sur les substances dangereuses dans les équipements électriques et électroniques à Singapour (« SG-RoHS »).

Déclaration de conformité aux normes CE

Conformité aux directives de l'Union européenne

CE

Conformité à la directive RE

Lenovo PC HK Limited certifie que l'équipement radio de type Lenovo YT-X705F, Lenovo YT-X705X et Lenovo YT-X705L est conforme à la directive 2014/53/UE. Le texte complet de la déclaration de conformité européenne est disponible en ligne à l'adresse suivante :
http://www3.lenovo.com/us/en/social_responsibility/EU_DoC_tablets
L'émission maximale de fréquences radio et les bandes de fréquences utilisées par cet équipement radioélectrique sont les suivantes :

Nom du modèle	Bandes de fréquences	Puissance par conduction maximale (dBm)
Lenovo YT-X705L Lenovo YT-X705X	GSM 900	33,5
	GSM 1800	31
	UMTS B1/B3/B8	25
	LTE B1/B3	24
	LTE B5/B8/B20	25
	LTE B7	22,5
	LTE B38	23,5
	LTE B40	24,5
	WLAN 2400-2483,5	17,5
	WLAN 5150-5350/5470-5725	16,5
	WLAN 5725-5850	11
	Bluetooth 2400-2483,5	10
Lenovo YT-X705F	WLAN 2400-2483,5	17
	WLAN 5150-5350/5470-5725	16
	WLAN 5725-5850	11
	Bluetooth 2400-2483,5	10

Les informations ci-dessus sont exclusivement destinées aux pays de l'UE. Veuillez consulter les informations spécifiques au produit réel pour connaître les bandes de fréquences prises en charge dans les autres pays.

Informations sur le débit d'absorption spécifique (DAS)

VOTRE APPAREIL MOBILE RÉPOND AUX DIRECTIVES INTERNATIONALES CONCERNANT L'EXPOSITION AUX ONDES RADIO.
Votre appareil mobile est un émetteur et un récepteur radio. Il est conçu pour ne pas dépasser les limites d'exposition aux ondes radio (champs électromagnétiques de fréquence radio) recommandées par les directives internationales. Ces directives ont été établies par un organisme scientifique indépendant (l'ICNIRP) et incluent une marge de sécurité importante pour garantir le bien-être de tous les individus, quels que soient leur âge et leur état de santé.
Les directives d'exposition aux ondes radio utilisent une unité de mesure connue sous le nom de débit d'absorption spécifique (DAS). La limite de DAS pour les appareils mobiles est 2 W/kg. Les essais de DAS sont menés dans les positions de fonctionnement normales alors que l'appareil émet à sa puissance certifiée maximale, et ce, dans toutes les bandes de fréquences testées. Les valeurs de DAS maximales conformes aux directives ICNIRP pour votre modèle sont répertoriées ci-dessous :

Valeur de DAS maximale pour ce modèle et conditions dans lesquelles elle a été enregistrée.				
Limite de DAS (Europe) : 10 g (2,0 W/kg)	Lenovo YT-X705L Lenovo YT-X705X	Porté au corps	UMTS B1, Wi-Fi, Bluetooth	1,564 W/kg
	Lenovo YT-X705F	Porté au corps	Wi-Fi, Bluetooth	0,504 W/kg

En cours d'utilisation, les valeurs de DAS réelles de votre appareil sont généralement bien inférieures aux valeurs mentionnées. En effet, à des fins d'efficacité du système et pour réduire les interférences sur le réseau, la puissance de fonctionnement de votre appareil mobile est automatiquement réduite lorsque la pleine puissance n'est pas requise pour la connexion.
Plus la puissance de sortie de l'appareil est basse, plus sa valeur de DAS est faible.

Si vous souhaitez réduire davantage votre exposition aux radiofréquences, il est recommandé de limiter votre utilisation de l'appareil ou d'utiliser un kit mains libres afin de conserver l'appareil à l'écart de votre corps.

Les garanties statutaires de conformité et des vices cachés

Cette information complète les informations contenues dans le « Chapitre 2 – Dispositions nationales particulières » de la Garantie Limitée Lenovo (L505-0010-02).

France

Autres Droits

En sus des droits consentis au titre de la garantie commerciale de Lenovo, vous pouvez en votre qualité de consommateur, mettre en œuvre la garantie légale de conformité (articles L.211-1 à L.212-1 du Code de la consommation) et la garantie contre les vices cachés (articles 1641 à 1649 du Code civil).

*Ces deux garanties doivent être invoquées **contre le professionnel qui vous a vendu le produit en question**.*

Si vous décidez d'invoquer la garantie légale de conformité :

- *Il vous faut lle faire endéans les deux ans à compter de la délivrance du produit ;*
- *Vous pouvez choisir entre la réparation ou le remplacement du produit, sous réserve des conditions de coût prévues à l'article L.211-9 du Code de la consommation ; et*
- *Il appartiendra au professionnel de démontrer que les conditions d'applicabilité de cette garantie ne sont pas réunies pendant les 6 mois suivant la délivrance du produit pour se dégager de son obligation de garantie. Pour les produits vendus à partir du 18 mars 2016, ce délai est porté à 24 mois.*

Si vous décidez d'agir en garantie contre les vices cachés, il vous faut le faire endéans les deux ans suivant la découverte du vice. Au cas où les conditions d'applicabilité de cette garantie sont réunies, vous pourrez, au choix, choisir entre la résolution de la vente ou une réduction du prix d'achat.

Italiano

Leggere attentamente la presente guida prima di utilizzare il dispositivo. In questa guida, tutte le informazioni che presentano il simbolo * si riferiscono esclusivamente al modello WLAN + LTE.

Lettura preliminare: informazioni sulla normativa

I modelli di dispositivo dotati di funzioni di comunicazione wireless sono conformi agli standard di sicurezza e di frequenza radio di ogni paese o area geografica in cui sia stata ottenuta l'approvazione per l'utilizzo della tecnologia wireless. Inoltre, se il prodotto contiene un modem Telecom, è conforme ai requisiti di connessione alla rete telefonica nel proprio paese.

Prima di utilizzare i dispositivi wireless contenuti nel prodotto, leggere l'*Avviso sulla normativa* che si applica al paese o all'area geografica di residenza. Per ottenere una versione in formato PDF dell'*Avviso sulla normativa*, consultare la pagina https://support.lenovo.com.

Richiesta di supporto

Per ottenere supporto in merito a fatturazione e servizi di rete, contattare il proprio operatore di rete wireless. Per informazioni su come utilizzare il dispositivo e visualizzare le relative caratteristiche tecniche, visitare il sito Web https://support.lenovo.com.

Accesso alla *Guida dell'utente*

La *Guida dell'utente* contiene informazioni dettagliate riguardanti il dispositivo. Per scaricare le pubblicazioni relative al dispositivo, visitare il sito Web https://support.lenovo.com e seguire le istruzioni sullo schermo.

Informazioni legali

Lenovo e il logo Lenovo sono marchi di Lenovo negli Stati Uniti, in altri paesi o in entrambi.
Altri nomi di società, prodotti o servizi possono essere marchi registrati o marchi di servizio di altre società.
Prodotto su licenza di Dolby Laboratories. Dolby, Dolby Atmos e il simbolo della doppia D sono marchi di Dolby Laboratories.
AVVISO SUI DIRITTI LIMITATI E RISTRETTI: qualora dati o software siano forniti in base a un contratto "GSA" (General Services Administration), l'uso, la riproduzione o la divulgazione sono soggetti alle limitazioni specificate nel Contratto n. GS-35F-05925.

Panoramica del dispositivo

Modello	Versione
Lenovo YT-X705F	WLAN
Lenovo YT-X705L	LTE
Lenovo YT-X705X	LTE+Voce

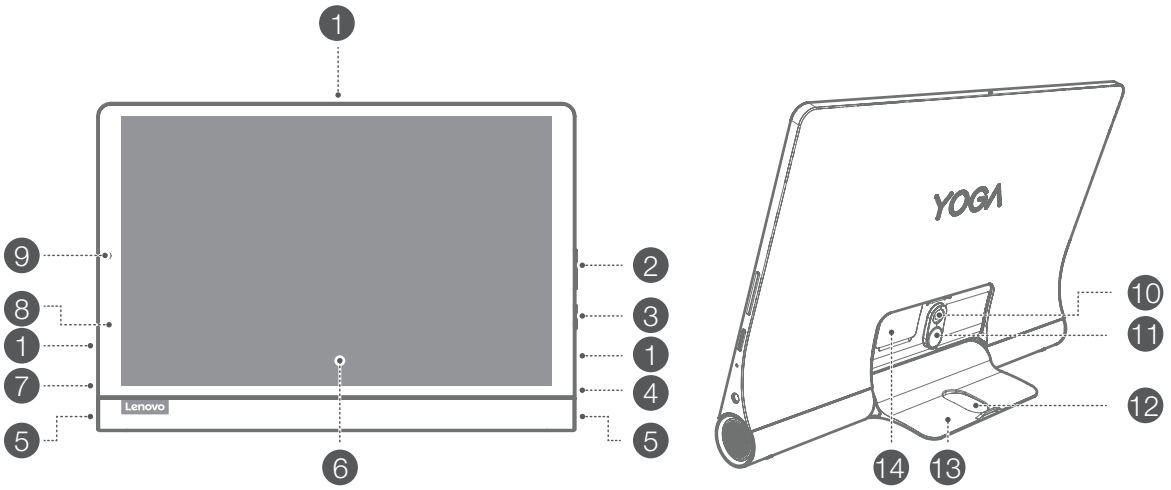

1 Microfono
2 Pulsanti volume
3 Pulsante di accensione
4 Connettore auricolare
5 Altoparlanti
6 Touch screen
7 Connettore USB-C
8 Indicatore
9 Fotocamera anteriore
10 Fotocamera posteriore
11 Pulsante di rilascio cavalletto
12 Foro modalità appeso
13 Cavalletto
14 Alloggiamento per scheda

- La versione WLAN non dispone di un alloggiamento per scheda Nano-SIM.
- Tutte le immagini e le illustrazioni incluse nel presente documento sono intese solo come riferimento e possono differire rispetto al prodotto finale.

Nota: utilizzando un adattatore OTG, è possibile effettuare le operazioni seguenti:
• Collegare il proprio dispositivo a un altro dispositivo digitale per effettuare una ricarica.
• Collegare il proprio dispositivo a un dispositivo di archiviazione per trasferire dati.

Preparazione del dispositivo

Installazione di schede

Installare le schede come illustrato nella figura.

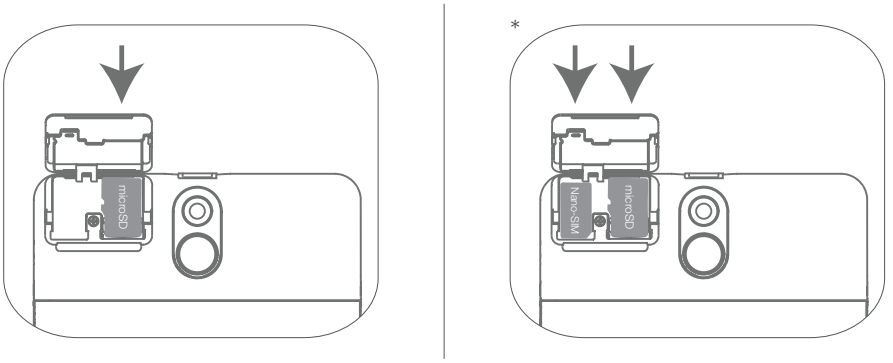

- Spegnere il dispositivo prima di inserire o rimuovere una scheda.
- La versione WLAN non dispone di un alloggiamento per scheda Nano-SIM.

Messa in carica del dispositivo

Collegare il dispositivo a una presa elettrica utilizzando il cavo USB e l'adattatore di alimentazione in dotazione.

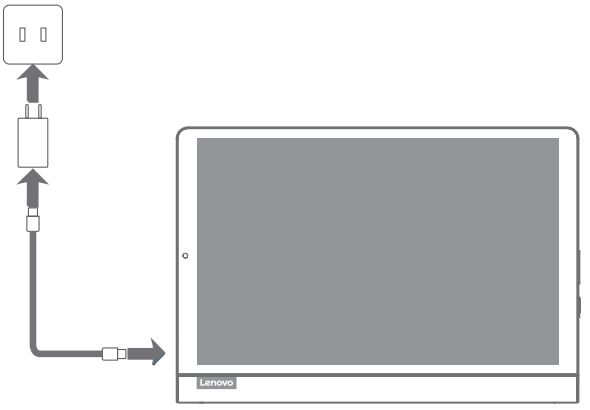

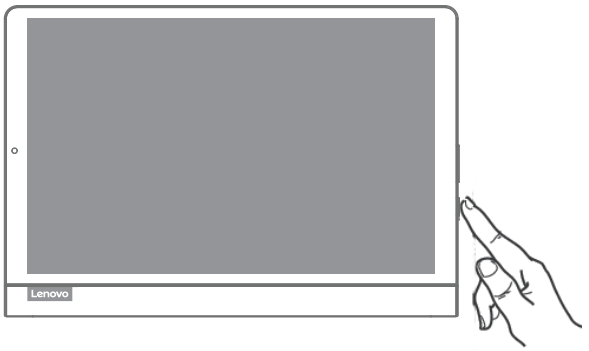

Accensione

Tenere premuto il pulsante di accensione fino alla visualizzazione del logo Lenovo.

Assistente Google su tablet

Lenovo Yoga Smart Tab include l'integrazione Assistente Google per le lingue supportate.

Configurazione di Assistente Google

Per aprire Assistente Google, toccare e tenere premuto il pulsante Home, toccare “INIZIA” e seguire le istruzioni di configurazione di Assistente Google visualizzate sullo schermo. Quando richiesto, dire “OK Google” e “Ehi Google” per insegnare ad Assistente Google a riconoscere la propria voce e completare la procedura di configurazione.

Utilizzo di Assistente Google

Lenovo Yoga Smart Tab supporta il riconoscimento tramite Assistente vocale Google a 360° in luoghi lontani quando lo schermo è spento, consentendo di accedervi da qualsiasi punto nella stanza. Quando lo schermo è spento, è possibile accenderlo dicendo “Okay Google” o “Ehi Google”.

Toccando e tenendo premuto il pulsante Home, oppure dicendo “OK Google” o “Ehi Google”, è possibile interagire con Assistente Google. Chiedere “Che cosa puoi fare?” per conoscere in che modo Assistente Google può essere d'aiuto.

Modalità Ambiente di Assistente Google

La Modalità Ambiente di Assistente Google farà del tablet una cornice fotografica digitale, controllerà in maniera semplice i brani musicali e i dispositivi intelligenti per la casa e accederà rapidamente agli aggiornamenti più importanti mentre il tablet è in carica o il cavalletto è aperto. In futuro, Google rilascerà più funzioni per la Modalità Ambiente.

Utilizzo di Modalità Ambiente di Assistente Google

È possibile abilitare la Modalità Ambiente di Assistente Google andando su Impostazioni > Google > Ricerca, Assistente e Voce > Assistente Google > Assistente > Dispositivi Assistente (tablet) > Personalizzazione (Modalità Ambiente).

Inoltre, è possibile spegnere l'impostazione per lanciare Modalità Ambiente quando si apre il cavalletto nel menu sovra riportato. Tenere presente che lasciando il tablet in Modalità Ambiente senza caricarlo, la batteria si scaricherà più velocemente del normale.

Assistente Google richiede una connessione a Internet e potrebbe non essere disponibile in alcuni paesi e lingue.

- Per maggiori informazioni su Assistente Google, comprese le lingue supportate e la modifica o l'aggiunta di lingue, andare alla pagina Web http://support.google.com/assistant/answer/7394513.
- È anche possibile visitare l'indirizzo Web http://support.lenovo.com per l'elenco delle lingue attualmente supportate da Modalità Ambiente.

Informazioni importanti su sicurezza e gestione

Avviso sulle buste di plastica

Pericolo: le buste di plastica possono risultare pericolose. Tenerle lontane da neonati e bambini per evitare il rischio di soffocamento.

Avvertenza sull'utilizzo del volume elevato

Avvertenza: l'esposizione a livelli elevati di rumore da qualsiasi fonte per lunghi periodi di tempo può compromettere l'udito. Più alto è il volume, minore è il tempo necessario prima che l'udito possa essere danneggiato. Per proteggere l'udito:

- Limitare il tempo di utilizzo di auricolari o cuffie ad alto volume.
- Evitare di alzare il volume per sovrastare i rumori esterni.
- Abbassare il volume se non si riesce a sentire quello che dicono le persone che ci circondano.

Se si avverte un disagio a livello di udito, inclusi sensazione di pressione o di otturazione, fischi nelle orecchie o discorsi ovattati, interrompere l'ascolto sul dispositivo tramite cuffie o auricolari ed effettuare un controllo medico.



Per evitare possibili danni all'udito, non ascoltare a volume elevato per lunghi periodi di tempo.

Istruzioni di sicurezza per genitori e supervisori adulti

Il dispositivo mobile non è un gioco. Il suo utilizzo è sconsigliato ai bambini al di sotto dei 3 anni di età. Come per ogni altro prodotto elettrico, devono essere osservate precauzioni durante la manipolazione e l'utilizzo di prodotti elettrici per ridurre il rischio di folgorazione. Se i genitori acconsentono all'utilizzo della periferica da parte di bambini di 3 anni o più grandi, quest'ultimi devono essere avvertiti circa i possibili rischi durante l'uso e la manipolazione della periferica portatile.

I genitori devono esaminare periodicamente la periferica portatile (compreso l'adattatore di alimentazione CA e le parti piccole, quando applicabile) per verificare la presenza eventuale di danni. Controllare regolarmente il dispositivo mobile per assicurarsi che funzioni correttamente e sia sicuro per l'uso da parte dei bambini.

Avvertenza batteria ricaricabile interna

Pericolo: non tentare di sostituire la batteria agli ioni di litio ricaricabile interna. La sostituzione della batteria originale con un tipo incompatibile potrebbe provocare un aumento del rischio di lesioni personali o danni alla proprietà a causa di esplosioni, riscaldamento eccessivo e altri rischi. Non tentare di smontare o modificare il pacco batteria. Tentare di eseguire queste operazioni potrebbe provocare un'esplosione pericolosa o una perdita di fluido della batteria.

Per lo smaltimento della batteria, rispettare tutte le ordinanze o normative locali di riferimento. Non smaltire il pacco batteria nei rifiuti municipali. Smaltire le batterie usate come indicato nelle istruzioni.

Il pacchetto batteria contiene un piccolo quantitativo di sostanze pericolose. Per evitare lesioni:

- Tenere il pacchetto batteria lontano da fiamme libere o altre fonti di calore.
- Non esporre il pacchetto batteria ad acqua, pioggia o altri liquidi corrosivi.
- Non lasciare la batteria in ambienti con temperature estremamente elevate.
- Evitare il corto circuito del pacchetto batteria.
- Tenere il pacchetto batteria lontano dalla portata di bambini o animali domestici.
- Non lasciare la batteria in un ambiente con pressione atmosferica estremamente bassa. Ciò può provocare un'esplosione o una perdita di liquido infiammabile o gas dalla batteria.

Per prolungare la durata della batteria, consigliamo di caricare, ogni volta, la batteria almeno tra il 30 e il 50% della sua capacità e di ricaricarla ogni tre mesi per evitare che si scarichi eccessivamente.

Informazioni su assistenza e supporto

Le informazioni riportate di seguito descrivono il supporto tecnico disponibile per il prodotto durante il periodo di garanzia o per la durata del prodotto. Per la spiegazione completa dei termini di garanzia Lenovo, consultare la *Garanzia limitata Lenovo*. Per informazioni sull'accesso alla garanzia completa, consultare la sezione "Avviso sulla *Garanzia limitata Lenovo*", riportata più avanti nel presente documento.

Supporto tecnico in linea

Il supporto tecnico online è disponibile per tutta la durata del prodotto all'indirizzo Web: https://support.lenovo.com.

Supporto tecnico telefonico

È possibile ottenere assistenza e informazioni telefonicamente contattando il Centro di assistenza clienti. Prima di rivolgersi al rappresentante del supporto tecnico Lenovo, tenere a portata di mano le seguenti informazioni: modello e numero di serie, testo esatto di eventuali messaggi di errore e descrizione del problema.

È possibile che il rappresentante del supporto tecnico richieda di riprodurre il problema sul dispositivo durante la telefonata.

Elenco telefonico internazionale per l'assistenza Lenovo

Importante: i numeri di telefono sono soggetti a modifica senza preavviso. Un elenco aggiornato dei numeri di telefono per il Centro di assistenza clienti è sempre disponibile sul sito Web: http://www.lenovo.com/support/phone.

Se il numero di telefono per il proprio paese o la propria area geografica non è elencato, contattare il rivenditore Lenovo o il rappresentante Lenovo di zona.

Informazioni sulla garanzia

Informazioni sulla *Garanzia limitata Lenovo*

Il presente prodotto è coperto dai termini della Garanzia limitata Lenovo (LLW), versione L505-0010-02 08/2011. È possibile consultare la Garanzia limitata Lenovo al seguente indirizzo Web: http://www.lenovo.com/warranty/llw_02. Su questo sito Web, la Garanzia limitata Lenovo è disponibile in diverse lingue. Se non è possibile visualizzarla dal sito Web specificato, contattare l'ufficio locale o il rivenditore Lenovo per ottenere una versione stampata.

Periodo di garanzia e tipo di servizio di garanzia

Paese o area geografica	Periodo di garanzia	Tipo di servizio di garanzia
Regno Unito, Israele, Australia, Nuova Zelanda	Parti di ricambio e assistenza: 1 anno Pacchetto batteria: 1 anno	3
Guatemala, Costa Rica, Venezuela, Perù, Uruguay, Ecuador, Colombia, Cile, Argentina, Indonesia, Vietnam, India, Malesia, Tailandia, Filippine, Singapore, Hong Kong, El Salvador, Taiwan, Corea del Sud, Russia, Ucraina, Egitto, Libano, Marocco, Sudafrica, Tunisia, Mauritius, Mozambico, Emirati Arabi Uniti, Giordania, Kenya, Nigeria, Uganda, Ghana, Oman, Tanzania, Namibia, Panama	Parti di ricambio e assistenza: 1 anno Pacchetto batteria: 1 anno	4
Stati Uniti d'America, Canada, Giappone	Parti di ricambio e assistenza: 1 anno Pacchetto batteria: 1 anno	5
Brasile	Parti di ricambio e assistenza: 1 anno Pacchetto batteria: 1 anno	3,5
Spagna, Svizzera, Portogallo, Paesi Bassi, Belgio, Svezia, Danimarca, Norvegia, Finlandia, Estonia, Lettonia, Lituania, Islanda, Francia, Germania, Italia, Austria	Parti di ricambio e assistenza: 2 anni Pacchetto batteria: 1 anno	3
Repubblica Ceca, Ungheria, Romania, Bulgaria, Grecia, Croazia, Slovenia, Slovacchia, Cipro, Polonia	Parti di ricambio e assistenza: 2 anni Pacchetto batteria: 1 anno	5

Paese o area geografica	Periodo di garanzia	Tipo di servizio di garanzia
Turchia	Parti di ricambio e assistenza: 2 anni Pacchetto batteria: 2 anni	3,4
Arabia Saudita	Parti di ricambio e assistenza: 2 anni Pacchetto batteria: 2 anni	4
Serbia	Parti di ricambio e assistenza: 2 anni Pacchetto batteria: 1 anno	4

* Esclusi alcuni componenti. Garanzia limitata di 90 giorni per alimentatori, tastiere, parti in plastica e cerniere.

Tipo di servizio di garanzia

1. Servizio Unità Sostituibile dal Cliente o CRU (Customer Replaceable Unit)
2. Servizio in loco
3. Servizio di trasporto o deposito
4. Servizio con consegna presso il centro assistenza a cura del cliente
5. Servizio a mezzo posta
6. Servizio a mezzo posta bidirezionale con il cliente
7. Servizio di sostituzione del prodotto

Per una spiegazione completa dei tipi di servizio di garanzia, fare riferimento alla garanzia completa. Per informazioni sull'accesso alla garanzia completa, consultare la sezione "Informazioni sulla *Garanzia* limitata Lenovo".
Nel caso in cui l'utente avesse bisogno di supporto per questo prodotto, non deve recarsi al punto di acquisto. Deve invece visitare la pagina Web https://support.lenovo.com, nella quale è possibile trovare le risposte alle domande frequenti, aggiornamenti del software e dettagli su come contattarci.

Certificato di conformità EurAsia

EAC

Informazioni su ambiente, riciclaggio e smaltimento

Dichiarazione generale sul riciclaggio

Lenovo consiglia ai proprietari di apparecchiature IT di riciclarle in modo responsabile e adeguato quando non sono più utilizzabili. Lenovo offre una varietà di programmi e servizi per assistere i proprietari delle apparecchiature nel riciclaggio dei prodotti IT. Per informazioni sul riciclaggio dei prodotti Lenovo, consultare la pagina Web: http://www.lenovo.com/recycling.

Informazioni importanti su batteria e RAEE



Le batterie e le apparecchiature elettriche ed elettroniche contrassegnate con il simbolo di un cestino sbarrato non possono essere smaltite come rifiuto urbano misto. La restituzione, il riciclo e il trattamento delle batterie e dei rifiuti di apparecchiature elettriche ed elettroniche (RAEE) devono avvenire separatamente, avvalendosi di una struttura di raccolta messa a disposizione dei clienti. Quando possibile, rimuovere e allontanare le batterie dai rifiuti di apparecchiature elettriche ed elettroniche (RAEE) prima di immettere quest'ultimi nella catena di raccolta dei rifiuti. Le batterie devono essere raccolte separatamente avvalendosi di una struttura apposita per la restituzione, il riciclo e il trattamento delle batterie e degli accumulatori.

Le informazioni specifiche per il proprio paese sono disponibili alla pagina Web: http://www.lenovo.com/recycling.

Informazioni sul riciclaggio per il Giappone

Per informazioni su riciclaggio e smaltimento per il Giappone, è possibile consultare la pagina Web: http://www.lenovo.com/recycling/japan.

Ulteriori dichiarazioni sul riciclaggio

Ulteriori informazioni sul riciclaggio delle batterie e dei componenti del prodotto sono incluse nella *Guida dell'utente*. Per informazioni dettagliate, consultare la sezione "**Accesso alla Guida dell'utente**".

Simboli relativi al riciclaggio delle batterie

Informazioni sul riciclaggio delle batterie per Taiwan



Informazioni sul riciclaggio delle batterie per Stati Uniti e Canada



US & Canada Only

Informazioni sul riciclaggio delle batterie per l'Unione europea

EU



Direttiva sulla restrizione dell'uso di sostanze pericolose (RoHS)

Turchia

Il prodotto Lenovo soddisfa i requisiti della direttiva vigente nella Repubblica di Turchia sulla restrizione dell'uso di sostanze pericolose (RoHS) nei rifiuti di apparecchiature elettriche ed elettroniche (RAEE).

Türkiye AEEE Yönetmeligine Uygunluk Beyanı

Bu Lenovo ürünü, T.C. Çevre ve Orman Bakanlıgı'nın "Atık Elektrikli ve Elektronik Esya Bazı Zararlı Maddelerin Kullanımının Sınırlandırılmasına Dair Yönetmelik (AEEE)" direktierine uygundur.

AEEE Yönetmeligine Uygundur.

Ucraina

Цим підтверджуємо, що продукція Леново відповідає вимогам нормативних актів України, які обмежують вміст небезпечних речовин

India

RoHS compliant as per E-waste (Management) Rules.

Vietnam

I prodotti Lenovo venduti in Vietnam, a partire dal 23 settembre 2011, soddisfano i requisiti della direttiva Vietnam Circular 30/2011/TT-BCT ("Vietnam RoHS").

Unione europea

I prodotti Lenovo venduti nell'Unione europea, a partire dal 3 gennaio 2013, soddisfano i requisiti della direttiva 2011/65/UE sulla restrizione dell'uso di determinate sostanze pericolose nelle apparecchiature elettriche ed elettroniche ("rifusione della direttiva RoHS" o "RoHS 2"). Per maggiori informazioni sui progressi di Lenovo in merito alla direttiva RoHS, consultare la pagina Web:
https://www.lenovo.com/us/en/social_responsibility/RoHS-Communication.pdf

Singapore

I prodotti Lenovo venduti a Singapore, dal 1 giugno 2017, soddisfano i requisiti dell'ordinamento n. S 263/2016 della Gazzetta ufficiale relativo alle Restrizioni all'uso di sostanze pericolose nelle apparecchiature elettriche ed elettroniche di Singapore ("SG-RoHS").

Dichiarazione di conformità per l'Unione europea

Conformità per l'Unione europea

CE

Conformità alla Direttiva RE

Lenovo PC HK Limited dichiara che i tipi di apparecchiatura radio Lenovo YT-X705F, Lenovo YT-X705X e Lenovo YT-X705L sono conformi alla Direttiva 2014/53/UE.

Il testo completo della Dichiarazione di conformità UE è disponibile al seguente indirizzo Web:

http://www3.lenovo.com/us/en/social_responsibility/EU_DoC_tablets

Questa apparecchiatura radio funziona con le seguenti bande di frequenza e massima potenza in radiofrequenza:

Nome del modello	Bande di frequenza	Massima potenza trasmessa (dBm)
Lenovo YT-X705L Lenovo YT-X705X	GSM 900	33,5
	GSM 1800	31
	UMTS B1/B3/B8	25
	LTE B1/B3	24
	LTE B5/B8/B20	25
	LTE B7	22,5
	LTE B38	23,5
	LTE B40	24,5
	WLAN 2400-2483,5	17,5
	WLAN 5150-5350/5470-5725	16,5
	WLAN 5725-5850	11
	Bluetooth 2400-2483,5	10
Lenovo YT-X705F	WLAN 2400-2483,5	17
	WLAN 5150-5350/5470-5725	16
	WLAN 5725-5850	11
	Bluetooth 2400-2483,5	10

Le informazioni di cui sopra sono relative solo ai paesi dell'UE. Fare riferimento al prodotto effettivo per le bande di frequenza supportate in altri paesi.

Informazioni sul tasso di assorbimento specifico

QUESTO DISPOSITIVO PORTATILE RISPETTA LE LINEE GUIDA INTERNAZIONALI PER L'ESPOSIZIONE ALLE ONDE RADIO.
Il dispositivo portatile è un trasmettitore e ricevitore di frequenze radio. È progettato in modo da rispettare i limiti di esposizione alle onde radio (campi elettromagnetici a radio frequenza) raccomandati dalle linee guida internazionali. Le linee guida sono state sviluppate da un'organizzazione scientifica indipendente (ICNIRP) e comprendono un ampio margine di sicurezza per garantire la sicurezza di tutti gli individui, indipendentemente dall'età e dallo stato di salute.
Le linee guida di esposizione alle onde radio impiegano un'unità di misura nota come SAR (Tasso di assorbimento specifico). Il limite di SAR per i dispositivi mobili è di 2 W/kg. I test per i livelli di SAR vengono eseguiti utilizzando le normali posizioni d'uso con il dispositivo che trasmette al massimo livello di potenza certificato in tutte le bande di frequenza testate. I valori di SAR più elevati ai sensi delle linee guida ICNIRP per questo modello di dispositivo sono elencati di seguito:

Valore SAR massimo per questo modello e condizioni nelle quali è stato registrato				
Limite SAR 10g Europa (2,0 W/kg)	Lenovo YT-X705L Lenovo YT-X705X	A contatto con il corpo	UMTS B1, Wi-Fi, Bluetooth	1,564 W/kg
	Lenovo YT-X705F	A contatto con il corpo	Wi-Fi, Bluetooth	0,504 W/kg

Durante l'uso, i valori SAR effettivi del dispositivo sono solitamente molto al di sotto dei valori indicati. Ciò poiché, ai fini dell'efficienza del sistema e per ridurre al minimo le interferenze nella rete, la potenza operativa del dispositivo portatile viene ridotta automaticamente quando la massima potenza non è necessaria per la connessione dati.

Minore è l'emissione di potenza del dispositivo, minore sarà il relativo valore SAR.

Se si desidera ridurre ulteriormente l'esposizione alle radiofrequenze, limitare l'uso o utilizzare un kit vivavoce per mantenere la periferica lontana dal corpo.

Português

Leia este manual com atenção antes de utilizar o seu dispositivo. Todas as informações com o símbolo * neste manual só se referem ao modelo Wi-Fi + LTE.

Primeira leitura: Informações regulamentares

Os modelos de dispositivos equipados com comunicações sem fios estão em conformidade com as normas de segurança e de radiofrequência de qualquer país ou região em que tenham sido aprovados para funcionamento sem fios. Além disso, se o produto contém um modem de comunicação telefónica, está em conformidade com os requisitos de ligação à rede de telecomunicações do seu país.

Faça por ler a *Notificação Regulamentar* referente ao seu país ou região antes de usar os dispositivos sem fios incluídos no seu dispositivo. Para obter uma versão em PDF da *Notificação Regulamentar*, visite: https://support.lenovo.com.

Obter suporte

Para obter suporte a serviços de rede e faturação, contacte a sua operadora de rede móvel. Para aprender a usar o seu dispositivo e consultar as suas especificações técnicas, visite: https://support.lenovo.com.

Aceder ao *Manual de Instruções*

O *Manual de Instruções* contém informações detalhadas sobre o dispositivo. Para descarregar as publicações referentes ao dispositivo, visite https://support.lenovo.com e siga as instruções apresentadas no ecrã.

Avisos legais

A Lenovo e o logótipo da Lenovo são marcas comerciais da Lenovo nos Estados Unidos, em outros países, ou em ambos.
Outros nomes de empresas, produtos ou serviços podem ser marcas comerciais ou marcas de serviços de outras entidades.
Fabricado mediante a licença da Dolby Laboratories. A Dolby, a Dolby Atmos e o símbolo do duplo D são marcas comerciais da Dolby Laboratories.
NOTIFICAÇÃO RELATIVA À RESTRIÇÃO E LIMITAÇÃO DE DIREITOS: Se os dados ou o software forem fornecidos no âmbito de um contrato de Administração de Serviços Gerais “GSA”, a utilização, reprodução ou divulgação será sujeita às restrições estipuladas no Contrato N.º GS-35F-05925.

Vista geral do dispositivo

Modelo	Versão
Lenovo YT-X705F	Wi-Fi
Lenovo YT-X705L	LTE
Lenovo YT-X705X	LTE + Voz

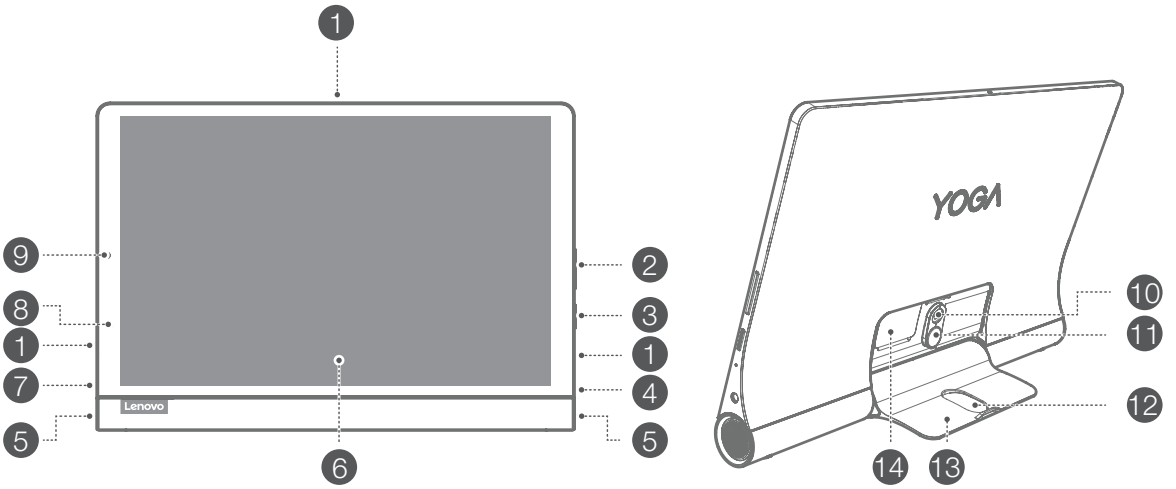

1 Microfone
2 Botões de volume
3 Botão de energia
4 Conetor dos auscultadores
5 Colunas
6 Ecrã tátil
7 Conetor USB-C
8 Indicador
9 Câmara frontal
10 Câmara traseira
11 Botão para libertar o apoio
12 Orifício de Modo pendurado
13 Suporte
14 Ranhura para cartões

- A versão Wi-Fi não tem uma ranhura para cartões Nano-SIM.
- Todas as imagens e ilustrações contidas neste documento são meras referências e podem ser diferentes do produto final.

Nota: Com um adaptador USB On-The-Go, pode fazer qualquer uma das seguintes ações:
• Ligar o seu dispositivo a outro dispositivo digital para o carregar;
• Ligar o seu dispositivo a um dispositivo de armazenamento para transferir dados.

Preparação do dispositivo

Instalar cartões

Instale os cartões conforme ilustrado na figura.

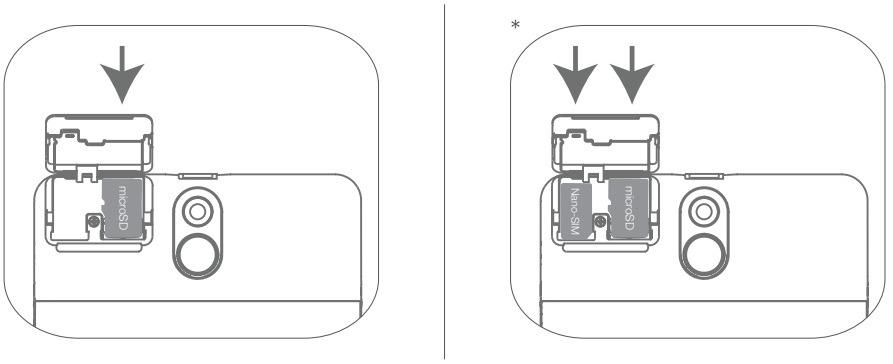

- Desligue o dispositivo antes de inserir ou retirar um cartão.
- Observe que a versão Wi-Fi não tem uma ranhura para cartões Nano-SIM.

Carregar o dispositivo

Ligue o seu dispositivo a uma tomada com o cabo e transformador USB fornecidos.

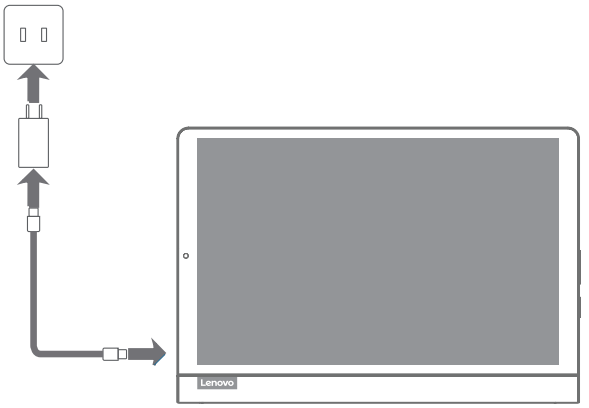

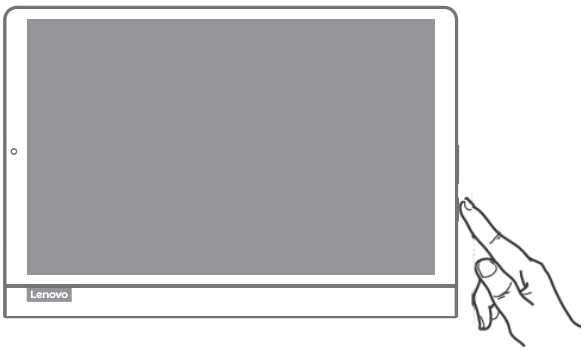

Ligar

Toque sem soltar no botão de energia até aparecer o logótipo da Lenovo.

Assistente Google no seu Tablet

O Lenovo Yoga Smart Tab inclui a integração do Assistente Google para os idiomas suportados.

Configurar o Assistente Google

Para abrir o Assistente Google, toque continuamente no botão Início, toque em “COMEÇAR” e siga as instruções no ecrã para configurar o Assistente Google Diga “OK Google” e “Hey Google” quando indicado para que o Assistente Google aprenda a reconhecer a sua voz e complete o processo de configuração.

Utilizar o Assistente Google

O Lenovo Yoga Smart Tab suporta o reconhecimento do Assistente por Voz Google de campo distante a 360° quando o ecrã está ativado, permitindo ao utilizador aceder a ele do outro lado da sala. Quando o ecrã está desligado, pode ativar o Assistente Google dizendo “OK Google ou “Hey Google”.

Pode tocar continuamente no botão Início ou dizer “OK Google” ou “Hey Google” para interagir com o Assistente Google. Pergunte “O que podes fazer?” para ver como o Assistente Google o pode ajudar.

Modo Ambiente do Assistente Google

O Modo Ambiente do Assistente Google irá transformar o seu tablet numa moldura digital, irá controlar facilmente música e dispositivos domésticos inteligentes e aceder rapidamente às suas atualizações mais importantes enquanto o tablet está a carregar ou o suporte está aberto. Em seu tempo, a Google irá lançar mais funcionalidades para o Modo Ambiente.

Como utilizar o Modo Ambiente do Assistente Google

Pode ativar o Modo Ambiente do Assistente Google ao aceder a Definições > Google > Procurar, Assistente e Voz > Assistente Google > Assistente > Dispositivos do Assistente (Tablet) > Personalizar (Modo Ambiente).

Também pode desligar a definição para iniciar o Modo Ambiente quando abre o suporta no menu acima. Tome nota que deixar o tablet no Modo Ambiente sem o carregar irá esgotar a bateria mais rapidamente que o normal.

O Assistente Google precisa de uma ligação à Internet e poderá não estar disponível em todos os países e idiomas.

- Para mais informações sobre o Assistente Google, incluindo os idiomas suportados e a adição ou alteração de idiomas, aceda a shttp://support.google.com/assistant/answer/7394513.
- Também pode aceder a http://support.lenovo.com para ver a lista atual dos idiomas suportados pelo Modo Ambiente.

Informações importantes sobre segurança e manuseamento

Aviso sobre sacos de plástico

Perigo: Os sacos de plástico podem ser perigosos. Mantenha-os fora do alcance de crianças para evitar o perigo de asfixia.

Advertência sobre a exposição a um alto volume de som

Aviso: A exposição a um alto volume de som — proveniente de qualquer fonte — durante períodos prolongados pode afetar a sua audição. Quanto mais alto for o som, mais rapidamente poderá ser afetada a audição. Para proteger a audição:

- Limite a quantidade de tempo durante a qual utiliza auriculares ou auscultadores com um alto volume de som.
- Evite aumentar o volume para bloquear o ruído exterior.
- Reduza o volume caso não consiga ouvir outras pessoas a falar perto de si.

Se sentir desconforto auditivo, incluindo uma sensação de pressão nos (ou entupimento dos) ouvidos, zumbidos ou vozes abafadas, deverá parar de ouvir com o dispositivo e consultar um médico para fazer um exame à audição.



Para evitar possíveis lesões auditivas, não ouça com um alto volume de som durante longos períodos.

Instruções de segurança para pais e outros supervisores adultos

O dispositivo móvel não é um brinquedo. Não é recomendado para ser utilizado como brinquedo por crianças com idade inferior a 3 anos. Como acontece com todos os produtos elétricos, é necessário ter algumas precauções ao manusear e utilizar o dispositivo para reduzir o risco de choque elétrico. Se os pais deixarem alguma criança com idade igual ou superior a 3 anos utilizar o dispositivo, deverão alertar a criança para os potenciais perigos inerentes ao manuseamento e à utilização do dispositivo. Os pais devem inspecionar o dispositivo (incluindo o transformador de corrente alternada e todas as peças pequenas, se aplicável) de forma periódica para verificar se existem danos. Verifique regularmente este dispositivo para garantir que este está a funcionar de forma correta e segura, para poder ser utilizado por crianças.

Advertência sobre a bateria recarregável interna

Perigo: Não tente substituir a bateria de iões de lítio recarregável interna. A substituição da bateria original por um tipo incompatível pode aumentar o risco de ocorrência de lesões pessoais ou danos materiais devido a uma explosão, a calor excessivo ou a outros riscos. Não tente desmontar ou modificar a bateria. Se o fizer, poderá causar uma explosão ou um vazamento do fluido da bateria.

Se quiser deitar fora a bateria, respeite todas as regras e regulamentos locais aplicáveis. Não deite fora a bateria na lixeira municipal. Deite fora as baterias usadas de acordo com as instruções.

A bateria contém uma pequena quantidade de substâncias nocivas.

Para evitar a ocorrência de ferimentos, faça o seguinte:

- Mantenha a bateria longe de chamas e/ou de outras fontes de calor;
- Não exponha a bateria a água, chuva e/ou outros líquidos corrosivos;
- Não deixe a bateria num ambiente com uma temperatura extremamente alta;
- Evite causar um curto-circuito na bateria;
- Mantenha a bateria fora do alcance de crianças e de animais de estimação;
- Não deixe a bateria num ambiente com uma pressão de ar extremamente baixa. Isto poderá causar uma explosão ou um vazamento de líquido inflamável ou de gás da bateria.

Para prolongar a sua vida útil, recomendamos que a capacidade da bateria seja carregada pelo menos 30–50% de cada vez, e que seja recarregada de três em três meses para evitar um excesso de descarga.

Informações sobre assistência e suporte

As seguintes informações descrevem a assistência técnica disponível para o produto, durante o período de garantia ou durante o tempo de vida útil do produto. Consulte a *Garantia Limitada da Lenovo* (LLW) para obter uma descrição completa dos termos da garantia da Lenovo. Consulte a "notificação da *Garantia Limitada da Lenovo*", disponibilizada mais à frente neste documento, para obter detalhes sobre como aceder ao texto completo da garantia.

Suporte técnico online

Durante a vida útil de um produto, o respetivo suporte técnico é disponibilizado online em: https://support.lenovo.com.

Suporte técnico por telefone

Pode obter ajuda e informações por telefone junto do Centro de Assistência a Clientes. Antes de contactar um representante do suporte técnico da Lenovo, certifique-se de que disponha das seguintes informações: o modelo e número de série, o conteúdo exato das eventuais mensagens de erro e uma descrição do problema.

O representante do suporte técnico poderá precisar de acompanhar o problema no dispositivo durante a chamada.

Lista telefónica mundial do suporte da Lenovo

Importante: Os números de telefone estão sujeitos a alteração sem aviso prévio. A lista de telefones mais atualizada do centro de apoio ao cliente está sempre disponível em: http://www.lenovo.com/support/phone.

Se o número de telefone referente ao seu país ou à sua região não estiver na lista, contacte o revendedor ou representante de vendas da Lenovo.

Informações sobre a garantia

Notificação da *Garantia Limitada da Lenovo*

Este produto está abrangido pelas cláusulas da versão L505-0010-02 08/2011 da Garantia Limitada da Lenovo. Leia a Garantia Limitada da Lenovo em: http://www.lenovo.com/warranty/llw_02. Pode ler a Garantia Limitada da Lenovo em vários idiomas através deste website. Se não conseguir aceder à Garantia Limitada da Lenovo (LLW) neste website, contacte o seu representante ou revendedor local da Lenovo para obter uma versão impressa da mesma.

Período de garantia e tipo de serviço de garantia

País ou região	Período de garantia	Tipo de serviço de garantia
Reino Unido, Israel, Austrália, Nova Zelândia	Peças e mão de obra — 1 ano Bateria — 1 ano	3
Guatemala, Costa Rica, Venezuela, Peru, Uruguai, Equador, Colômbia, Chile, Argentina, Indonésia, Vietname, Índia, Malásia, Tailândia, Filipinas, Singapura, Hong Kong, El Salvador, Taiwan, Coreia do Sul, México, Rússia, Ucrânia, Egipto, Líbano, Marrocos, África do Sul, Tunísia, Maurícias, Moçambique, Emirados Árabes Unidos, Jordânia, Quénia, Nigéria, Uganda, Gana, Omã, Tanzânia, Namíbia, Panamá	Peças e mão de obra — 1 ano Bateria — 1 ano	4
Estados Unidos da América, Canadá, Japão	Peças e mão de obra — 1 ano Bateria — 1 ano	5
Brasil	Peças e mão de obra — 1 ano Bateria — 1 ano	3,5
Espanha, Suíça, Portugal, Holanda, Bélgica, Suécia, Dinamarca, Noruega, Finlândia, Estónia, Letónia, Lituânia, Islândia, França, Alemanha, Itália, Áustria	Peças e mão de obra — 2 anos Bateria — 1 ano	3

País ou região	Período de garantia	Tipo de serviço de garantia
República Checa, Hungria, Roménia, Bulgária, Grécia, Croácia, Eslovénia, Eslováquia, Chipre, Polónia	Peças e mão de obra — 2 anos Bateria — 1 ano	5
Turquia	Peças e mão de obra — 2 anos Bateria — 2 anos	3,4
Arábia Saudita	Peças e mão de obra — 2 anos Bateria — 2 anos	4
Sérvia	Peças e mão de obra — 2 anos Bateria — 1 ano	4

* Exclui determinados componentes. Garantia limitada de 90 dias para transformadores, teclados, componentes plásticos e dobradiças.

Tipo de serviço de garantia

1. Serviço de Unidades Substituíveis pelo Cliente (“CRU”)
2. Serviço no Local
3. Serviço de Correio Expresso ou Recolha
4. Serviço de Entrega para a Entidade Reparadora
5. Envio para a Entidade Reparadora
6. Serviço de Envio e Receção para a Entidade Reparadora
7. Serviço de Troca de Produtos

Consulte a garantia total para obter uma descrição completa dos tipos de serviços de garantia. Consulte a “*notificação da Garantia Limitada da Lenovo*” para obter detalhes sobre como obter acesso à garantia total.

Se precisar de suporte sobre este dispositivo, não volte ao ponto de compra. Visite https://support.lenovo.com, onde encontrará as respostas às perguntas mais frequentes, as atualizações de software e os detalhes sobre como entrar em contacto connosco.

Marca de conformidade EurAsia

EAC

Informações ambientais, de reciclagem e de eliminação

Declaração de reciclagem geral

A Lenovo incentiva os proprietários de equipamentos informáticos a assumir a responsabilidade pela reciclagem dos seus equipamentos quando estes deixam de ser necessários. A Lenovo disponibiliza vários programas e serviços para prestar assistência aos proprietários de equipamentos na reciclagem dos seus produtos informáticos. Para obter informações sobre a reciclagem dos produtos Lenovo, visite: http://www.lenovo.com/recycling.

Informações importantes sobre baterias e sobre resíduos de equipamentos elétricos e eletrónicos (REEE)



As baterias e os equipamentos elétricos e eletrónicos detentores do símbolo de um contentor com rodas e uma cruz não podem ser eliminados como resíduos municipais indiferenciados. As baterias e os resíduos de equipamentos elétricos e eletrónicos devem ser tratados separadamente com as indicações de recolha disponibilizadas aos clientes para a devolução, reciclagem e tratamento de resíduos de equipamentos elétricos e eletrónicos. Sempre que possível, retire e isole as baterias dos resíduos de equipamentos elétricos e eletrónicos antes de colocá-las no circuito de recolha de resíduos. As baterias devem ser recolhidas separadamente através do sistema disponibilizado para a devolução, reciclagem e tratamento de baterias e acumuladores. Estão disponíveis informações específicas por país em: http://www.lenovo.com/recycling

Informações sobre reciclagem para o Japão

As informações sobre reciclagem e eliminação para o Japão estão disponíveis em: http://www.lenovo.com/recycling/japan.

Declarações de reciclagem adicionais

As informações adicionais sobre a reciclagem de componentes do dispositivo e as respetivas baterias estão disponíveis no *Manual de Instruções*. Consulte "**Aceder ao Manual de Instruções**" para obter mais informações.

Marcas de reciclagem na bateria

Informações sobre reciclagem de baterias para o Taiwan



Informações sobre reciclagem de baterias para os Estados Unidos e o Canadá



US & Canada Only

Informações sobre reciclagem de baterias para a União Europeia

EU



Diretiva de Restrição de Substâncias Perigosas (RoHS)

Turquia

Os produtos da Lenovo cumprem os requisitos da Diretiva da República da Turquia relativa à restrição da utilização de determinadas substâncias perigosas em resíduos de equipamentos elétricos e eletrónicos (RoHS).

Türkiye AEEE Yönetmeligine Uygunluk Beyanı

Bu Lenovo ürünü, T.C. Çevre ve Orman Bakanlıgı'nın "Atık Elektrikli ve Elektronik Esya Bazı Zararlı Maddelerin Kullanımının Sınırlandırılmasına Dair Yönetmelik (AEEE)" direktierine uygundur.

AEEE Yönetmeligine Uygundur.

Ucrânia

Цим підтверджуємо, що продукція Леново відповідає вимогам нормативних актів України, які обмежують вміст небезпечних речовин

Índia

RoHS compliant as per E-waste (Management) Rules.

Vietname

Os produtos da Lenovo — vendidos no Vietname em ou depois de 23 de setembro de 2011 — cumprem os requisitos da Circular do Vietname 30/2011/TT-BCT ("RoHS do Vietname").

União Europeia

Os produtos da Lenovo — vendidos na União Europeia em ou depois de 03 de janeiro de 2013 — cumprem os requisitos da Diretiva 2011/65/UE relativa à restrição da utilização de determinadas substâncias perigosas em equipamentos elétricos e eletrónicos ("RoHS recast" ou "RoHS 2"). Para obter mais informações sobre o progresso da Lenovo quanto à RoHS, visite: https://www.lenovo.com/us/en/social_responsibility/RoHS-Communication.pdf

Singapura

Os produtos Lenovo — vendidos em Singapura em ou depois de 01 de junho de 2017 — cumprem os requisitos do Decreto N.º S 263/2016 (publicado no Diário da República local) sobre a Restrição de Substâncias Perigosas em Equipamento Elétrico e Eletrónico em Singapura ("SG-RoHS").

Declaração de conformidade para a União Europeia

Conformidade para a União Europeia

CE

Conformidade com a Diretiva de Equipamentos de Rádio

A Lenovo PC HK Limited declara que o tipo de equipamento de rádio do Lenovo YT-X705F, Lenovo YT-X705X e Lenovo YT-X705L está em conformidade com a Diretiva 2014/53/UE.

O texto completo da declaração de conformidade com a União Europeia está disponível em:

http://www3.lenovo.com/us/en/social_responsibility/EU_DoC_tablets

Este equipamento de rádio opera com as seguintes bandas de frequência e potência máxima de radiofrequência:

Nome do modelo	Bandas de frequência	Potência conduzida máxima (dBm)
Lenovo YT-X705L Lenovo YT-X705X	GSM 900	33,5
	GSM 1800	31
	UMTS B1/B3/B8	25
	LTE B1/B3	24
	LTE B5/B8/B20	25
	LTE B7	22,5
	LTE B38	23,5
	LTE B40	24,5
	WLAN 2400-2483,5	17,5
	WLAN 5150-5350/5470-5725	16,5
	WLAN 5725-5850	11
	Bluetooth 2400-2483,5	10
Lenovo YT-X705F	WLAN 2400-2483,5	17
	WLAN 5150-5350/5470-5725	16
	WLAN 5725-5850	11
	Bluetooth 2400-2483,5	10

As informações acima descritas são somente para os países da União Europeia. Refira-se ao produto final no que diz respeito às bandas de frequência que são suportadas em outros países.

Informações sobre a taxa de absorção específica

O DISPOSITIVO MÓVEL CUMPRE AS DIRETRIZES INTERNACIONAIS RELATIVAS À EXPOSIÇÃO A ONDAS DE RÁDIO.
O dispositivo móvel é um transmissor e recetor de rádio. Foi concebido para não exceder os limites de exposição a ondas de rádio (campos eletromagnéticos de radiofrequência) recomendados pelas diretrizes internacionais. As diretrizes foram desenvolvidas por uma organização científica independente (ICNIRP) e incluem uma margem de segurança substancial que foi determinada para garantir a segurança de todas as pessoas, independentemente da idade e do estado de saúde.
As diretrizes de exposição a ondas de rádio utilizam uma unidade de medida com a designação de taxa de absorção específica. O limite da taxa de absorção específica para dispositivos móveis é de 2 W/kg. Os testes da taxa de absorção específica são conduzidos através de posições de operação convencional, com o dispositivo a transmitir ao seu máximo nível de potência certificado, em todas as bandas de frequência testadas. Os valores mais altos da taxa de absorção específica — segundo as diretrizes do ICNIRP para o modelo de dispositivo — estão indicados a seguir:

A taxa de absorção específica máxima para este modelo e as condições nas quais foi registada.				
Limite da taxa de absorção específica de 10 g (2,0 W/kg) para a Europa	Lenovo YT-X705L Lenovo YT-X705X	Junto ao corpo	UMTS B1, Wi-Fi, Bluetooth	1,564 W/kg
	Lenovo YT-X705F	Junto ao corpo	Wi-Fi, Bluetooth	0,504 W/kg

Durante a utilização, os valores efetivos da taxa de absorção específica para o dispositivo são normalmente muito inferiores aos valores indicados. Isto acontece porque — para manter a eficiência do sistema e minimizar a interferência na rede — a potência de funcionamento do dispositivo móvel é reduzida automaticamente quando a potência total não é necessária para a ligação de dados.

Quanto menor for a potência emitida pelo dispositivo, menor será o valor da taxa de absorção específica.

Caso queira reduzir ainda mais a sua exposição a radiofrequências, poderá facilmente fazê-lo através da limitação da sua utilização, ou através da utilização de um dispositivo de mãos livres, para manter o dispositivo longe do seu corpo.

Nederlands

Lees deze handleiding zorgvuldig door voordat u uw apparaat gebruikt. Alle informatie in deze gids die is voorzien van een * heeft alleen betrekking op het WLAN + LTE-model.

Lees dit eerst - wettelijk verplichte informatie

Apparaatmodellen die zijn voorzien van draadloze communicatie voldoen aan de richtlijnen voor radiofrequenties en veiligheidsnormen in alle landen en regio's waar deze zijn goedgekeurd voor draadloos gebruik. Als uw product bovendien een telecommodem bevat, voldoet deze aan de vereisten voor aansluiting op het telefoonnetwerk in uw land.

Lees eerst de *Wettelijk verplichte kennisgeving* voor uw land of regio voordat u de draadloze apparaten die uw apparaat bevat gebruikt. Ga naar https://support.lenovo.com om een PDF-versie van de *Wettelijk verplichte kennisgeving* te verkrijgen.

Ondersteuning verkrijgen

Raadpleeg de aanbieder van uw draadloos netwerk voor ondersteuning bij netwerkdiensten en facturering. Voor informatie over het gebruik van uw apparaat en de technische specificaties gaat u naar https://support.lenovo.com.

De *Gebruikershandleiding* raadplegen

De *Gebruikershandleiding* bevat gedetailleerde informatie over uw apparaat. Als u de publicaties voor uw apparaat wilt downloaden, ga dan naar https://support.lenovo.com en volg de instructies op het scherm.

Juridische kennisgevingen

Lenovo en het Lenovo-logo zijn handelsmerken van Lenovo in de Verenigde Staten, in andere landen, of beide.
Andere namen van bedrijven, producten of services zijn wellicht handelsmerken of servicemerken van anderen.
Geproduceerd onder licentie van Dolby Laboratories. Dolby, Dolby Atmos en het dubbele D-symbool zijn handelsmerken van Dolby Laboratories.
KENNISGEVING VAN BEPERKTE RECHTEN: indien gegevens of software worden geleverd ingevolge een GSA-contract (General Services Administration), is het gebruik, de onthulling of de reproductie ervan onderhevig aan beperkingen vermeld in contractnummer GS-35F-05925.

Apparaatoverzicht

Model	Versie
Lenovo YT-X705F	Wifi
Lenovo YT-X705L	LTE
Lenovo YT-X705X	LTE + spraak

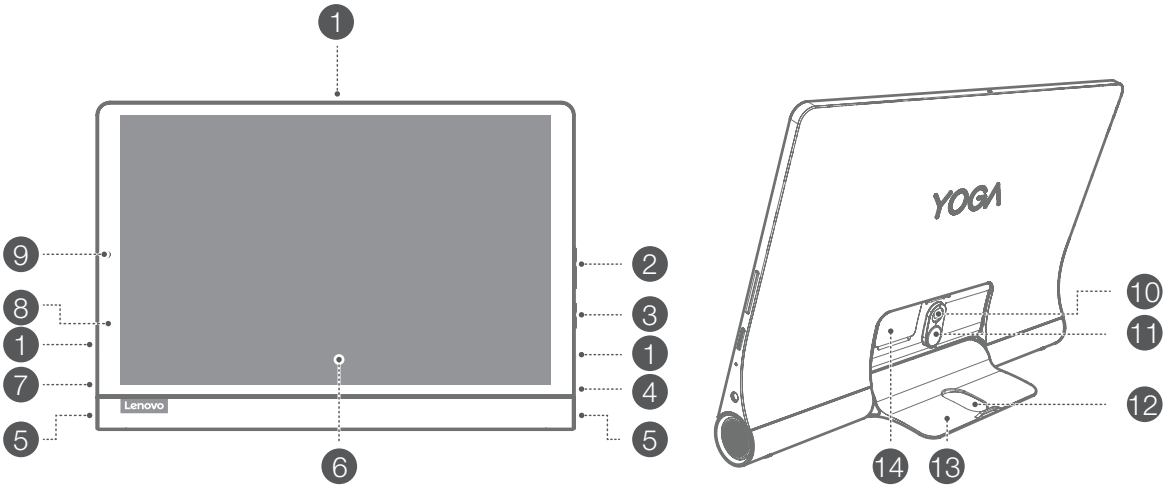

1 Microfoon
2 Volumeknoppen
3 Aan-uitknop
4 Hoofdtelefoonaansluiting
5 Luidsprekers
6 Aanraakscherm
7 USB-C-aansluiting
8 Controlelampje
9 Camera voor
10 Camera achter
11 Vrijgaveknop voor voet
12 Ophanggat
13 Voet
14 Kaartsleuf

- De wifi-versie beschikt niet over een nano-simkaartsleuf.
- Alle foto's en afbeeldingen in dit document dienen uitsluitend ter referentie en kunnen verschillen van het eindproduct.

Opmerking: met behulp van een OTG-adapter kunt u het volgende doen:
• Uw apparaat aansluiten op een ander digitaal apparaat om het op te laden.
• Uw apparaat aansluiten op een opslagapparaat om gegevens over te dragen.

Uw apparaat voorbereiden

Kaarten installeren

Installeer de kaarten zoals getoond in de afbeelding.

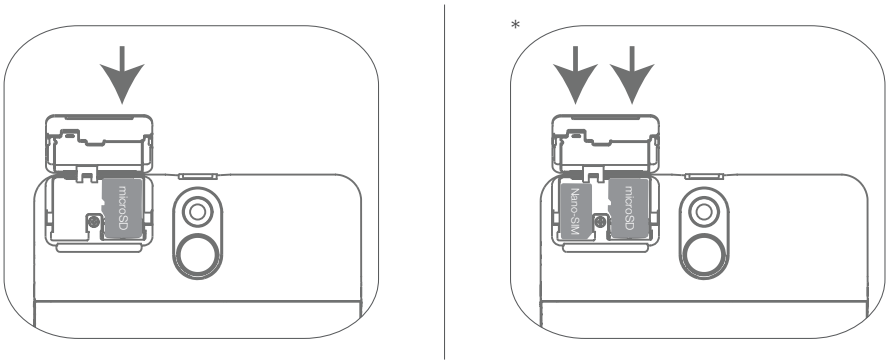

- Schakel het apparaat uit voordat u een kaart plaatst of verwijdert.
- Merk op dat de WLAN-versie niet over een nano-simkaartsleuf beschikt.

Uw apparaat opladen

Sluit uw apparaat aan op een stopcontact met de meegeleverde USB-kabel en netstroomadapter.

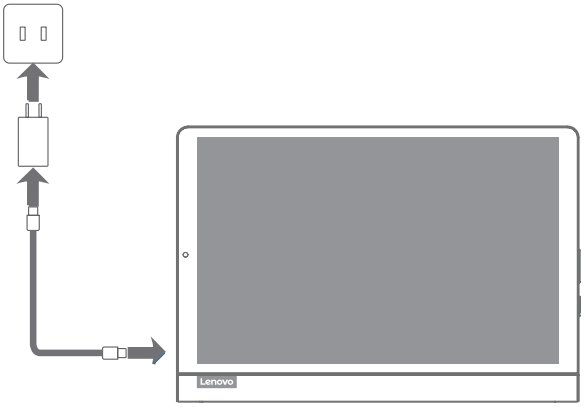

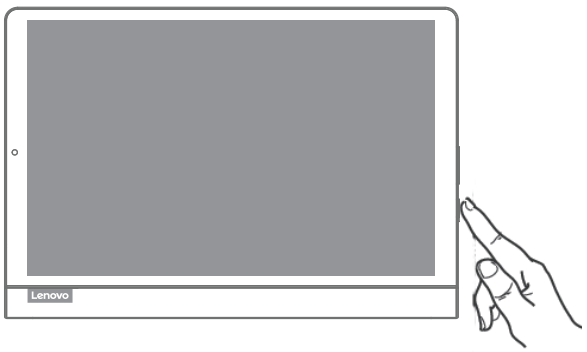

Inschakelen

Houd de aan-uitknop ingedrukt totdat het Lenovo-logo verschijnt.

Google Assistent op uw tablet

De Lenovo Yoga Smart Tab beschikt over Google Assistent-integratie voor ondersteunde talen.

Google Assistent instellen

U kunt Google Assistent openen door de Startknop ingedrukt te houden. Tik vervolgens op “AAN DE SLAG” en volg de instructies op het scherm om Google Assistent in te stellen. Zeg “Oké Google” en “Hey Google” wanneer dit gevraagd wordt om Google Assistent te leren uw stem te herkennen en het instelproces te voltooien.

Google Assistent gebruiken

De Lenovo Yoga Smart Tab ondersteunt 360° far-field Google Assistent-herkenning wanneer het scherm is ingeschakeld, zodat u het apparaat vanuit de hele kamer kunt gebruiken. Wanneer het scherm is uitgeschakeld, kunt u het inschakelen door “Oké Google” of “Hey Google” te zeggen.

U kunt de Startknop ingedrukt houden of “Oké Google” of “Hey Google” zeggen om te communiceren met Google Assistent. Vraag “Wat kun je doen?” om te horen waar Google Assistent u mee kan helpen.

De ambient-modus van Google Assistent

De ambient-modus van Google Assistent verandert uw tablet in een digitale fotolijst, laat u eenvoudig muziek en smart home-apparaten bedienen en geeft u snel toegang tot de meest belangrijke updates terwijl uw tablet wordt opgeladen of de voet is geopend. Google zal in de loop der tijd meer functies uitbrengen voor ambient-modus.

De ambient-modus van Google Assistent gebruiken

U kunt de ambient-modus van Google Assistent inschakelen door naar Instellingen > Google > Zoeken, Assistent en spraakopdrachten > Google Assistent > Assistent > Assistent-apparaten (tablet) > Personalisatie (ambient-modus) te gaan.

U kunt de instelling om ambient-modus te starten wanneer u de voet opent ook uitschakelen in het bovenstaande menu. Houd er rekening mee dat de batterij van de tablet sneller leegraakt dan normaal wanneer de tablet in de ambient-modus blijft staan en de tablet niet wordt opgeladen.

Google Assistent vereist een internetverbinding en is mogelijk niet in alle landen en talen beschikbaar.

- Ga naar http://support.google.com/assistant/answer/7394513 voor meer informatie over Google Assistent, waaronder ondersteunde talen en het wijzigen of toevoegen van talen.
- U kunt ook naar http://support.lenovo.com gaan voor de huidige lijst met talen die door ambient-modus worden ondersteund.

Belangrijke informatie over veiligheid en omgaan met het product

Kennisgeving over plastic zakken

Gevaar: plastic zakken kunnen gevaarlijk zijn. Houd plastic zakken uit de buurt van baby's en kinderen om verstikkingsgevaar te voorkomen.

Waarschuwing over gebruik met hoog volume

Waarschuwing: langdurige blootstelling aan hard geluid van geluidsbronnen kan uw gehoor beschadigen. Hoe harder het geluid, hoe sneller uw gehoor beschadigd kan raken. Bescherm uw gehoor als volgt:

- Beperk de hoeveelheid tijd waarin u headsets of hoofdtelefoons gebruikt op een hoog volume.
- Verhoog het volume niet om een lawaaierige omgeving te overstemmen.
- Verlaag het volume als u de mensen in uw omgeving niet meer kunt horen praten.

Als u ongemak ondervindt aan uw oren, waaronder een gevoel van druk op de oren, verstopte oren, gesuis of gedempte klanken, dan moet u stoppen uw headset of hoofdtelefoon te gebruiken om naar uw apparaat te luisteren en uw gehoor laten controleren.



Luister niet langdurig op een hoog volume naar uw apparaat om mogelijke gehoorbeschadiging te voorkomen.

Veiligheidsinstructies voor ouders en volwassen begeleiders

Uw mobiele apparaat is geen speelgoed. Het wordt niet aanbevolen om kinderen onder 3 jaar ermee te laten spelen. Zoals met alle elektrische producten, is de nodige voorzichtigheid geboden tijdens het omgaan met en gebruik van elektrische producten om het risico op elektrische schokken te beperken. Als ouders ervoor kiezen om kinderen van 3 jaar of ouder het apparaat te laten gebruiken, moeten ze hun kind waarschuwen voor het mogelijke gevaar tijdens het hanteren en gebruiken van het mobiele apparaat. Ouders moeten het mobiele apparaat af en toe controleren op schade (inclusief de netstroomadapter en kleine onderdelen, indien van toepassing). Controleer dit mobiele apparaat regelmatig om zeker te zijn dat het correct werkt en veilig kan worden gebruikt door kinderen.

Waarschuwing interne oplaadbare batterij

Gevaar: probeer niet zelf de oplaadbare interne lithium-ionbatterij te vervangen. Als u de originele batterij vervangt door een incompatibel type, kan dit leiden tot een verhoogd risico op persoonlijk letsel of schade aan eigendommen door een explosie, overmatige hitte of andere risico's. Probeer de batterij niet te demonteren of aan te passen. Als u dit toch probeert, kan dit een schadelijke explosie of lekkage van batterijvloeistof veroorzaken. Wanneer u de batterij weggooit, houd u dan aan alle relevante plaatselijke voorschriften of verordeningen. Gooi de batterij niet weg met huishoudelijk afval. Gooi gebruikte batterijen weg volgens de instructies.
De batterij bevat een kleine hoeveelheid schadelijke stoffen.
Om letsel te voorkomen:

- Houd de batterij uit de buurt van open vlammen of andere warmtebronnen.
- Stel de batterij niet bloot aan water, regen of andere corrosieve vloeistoffen.
- Laat de batterij niet achter in een omgeving met extreem hoge temperaturen.
- Vermijd kortsluiting van de batterij.
- Houd de batterij uit de buurt van kleine kinderen en huisdieren.
- Laat de batterij niet achter in een omgeving met een extreem lage luchtdruk. Dit kan resulteren in een explosie of het lekken van ontvlambare vloeistof of gas uit de batterij.

Om de levensduur van de batterij te verlengen, raden wij aan om de batterij telkens tot minimaal 30% tot 50% van de batterijcapaciteit op te laden en de batterij elke drie maanden opnieuw op te laden om diepontlading te voorkomen.

Informatie over service en ondersteuning

Hieronder leest u welke technische ondersteuning er beschikbaar is voor uw product, tijdens de garantieperiode of gedurende de levensduur van het product. Raadpleeg de *Lenovo Beperkte Garantie* (LBG) voor een volledige uitleg van de Lenovo-garantievoorwaarden. Zie de "Kennisgeving *Lenovo Beperkte Garantie*" verderop in dit document voor meer informatie over het raadplegen van de volledige garantie.

Online technische ondersteuning

Er is gedurende de hele levensduur van een product online technische ondersteuning beschikbaar via: https://support.lenovo.com.

Telefonische technische ondersteuning

Voor telefonische hulp en informatie kunt u terecht bij het Customer Support Center. Zorg er voordat u contact opneemt met de technische ondersteuning van Lenovo voor dat u de volgende gegevens bij de hand hebt: model en serienummer, de exacte tekst van eventuele foutberichten en een beschrijving van het probleem.
Mogelijk wil de servicemedewerker het probleem stap voor stap met u doornemen terwijl u het apparaat gebruikt.

Lenovo Support-telefoonlijst wereldwijd

Belangrijk: telefoonnummers kunnen zonder kennisgeving worden gewijzigd. De meest recente lijst met telefoonnummers voor het Customer Support Center is altijd beschikbaar op http://www.lenovo.com/support/phone.
Neem contact op met uw Lenovo-dealer of met uw Lenovo-vertegenwoordiger als het telefoonnummer voor uw land of regio ontbreekt.

Informatie over garantie

Kennisgeving *Lenovo Beperkte Garantie*

Dit product valt onder de voorwaarden van de LBG, versie L505-0010-02 08/2011. Lees de LBG op http://www.lenovo.com/warranty/llw_02. U kunt de LBG in een aantal talen lezen op deze website. Als u de LBG niet kunt bekijken op de website, neem dan contact op met uw plaatselijke Lenovo-vestiging of -dealer om een gedrukte versie van de LBG te verkrijgen.

Garantieperiode en type garantieservice

Land of regio	Garantieperiode	Type garantieservice
Verenigd Koninkrijk, Israël, Australië, Nieuw-Zeeland	Onderdelen en arbeid: 1 jaar Batterij: 1 jaar	3
Guatemala, Costa Rica, Venezuela, Peru, Uruguay, Ecuador, Colombia, Chili, Argentinië, Indonesië, Vietnam, India, Maleisië, Thailand, Filipijnen, Singapore, Hong Kong, El Salvador, Taiwan, Zuid-Korea, Mexico, Rusland, Oekraïne, Egypte, Libanon, Marokko, Zuid-Afrika, Tunesië, Mauritius, Mozambique, Verenigde Arabische Emiraten, Jordanië, Kenia, Nigeria, Oeganda, Ghana, Oman, Tanzania, Namibië, Panama	Onderdelen en arbeid: 1 jaar Batterij: 1 jaar	4
Verenigde Staten van Amerika, Canada, Japan	Onderdelen en arbeid: 1 jaar Batterij: 1 jaar	5
Brazilië	Onderdelen en arbeid: 1 jaar Batterij: 1 jaar	3,5
Spanje, Zwitserland, Portugal, Nederland, België, Zweden, Denemarken, Noorwegen, Finland, Estland, Letland, Litouwen, IJsland, Frankrijk, Duitsland, Italië, Oostenrijk	Onderdelen en arbeid: 2 jaar Batterij: 1 jaar	3
Tsjechië, Hongarije, Roemenië, Bulgarije, Griekenland, Kroatië, Slovenië, Slowakije, Cyprus, Polen	Onderdelen en arbeid: 2 jaar Batterij: 1 jaar	5

Land of regio	Garantieperiode	Type garantieservice
Turkije	Onderdelen en arbeid: 2 jaar Batterij: 2 jaar	3,4
Saoedi-Arabië	Onderdelen en arbeid: 2 jaar Batterij: 2 jaar	4
Servië	Onderdelen en arbeid: 2 jaar Batterij: 1 jaar	4

* Geldt niet voor alle componenten. 90 dagen beperkte garantie op netstroomadapters, toetsenborden, kunststoffen en scharnieren.

Type garantieservice

1. Customer Replaceable Unit ("CRU") Service
2. On-site Service
3. Courier or Depot Service
4. Customer Carry-In Service
5. Mail-in service
6. Customer Two-Way Mail-in Service
7. Product Exchange Service

Raadpleeg de volledige garantie voor een volledige uitleg van de verschillende typen garantieservice. Zie de "Kennisgeving *Lenovo Beperkte Garantie*" voor meer informatie over het raadplegen van de volledige garantie. Als u ondersteuning nodig heeft voor dit apparaat, ga dan niet terug naar uw verkooppunt. Ga naar https://support.lenovo.com om antwoorden te vinden op veelgestelde vragen, alsmede voor software-updates en informatie over hoe contact met ons op te nemen.

Nalevingskeurmerk voor Eurazië

EAC

Informatie over milieu, recycling en afvalverwijdering

Algemene recyclingverklaring

Lenovo moedigt eigenaren van IT-apparatuur aan om hun apparatuur, wanneer deze niet meer nodig is, op een verantwoorde manier te laten recyclen. Lenovo heeft diverse programma's en services om eigenaren van apparatuur te assisteren bij het recyclen van hun IT-producten. Ga voor meer informatie over het recyclen van Lenovo-producten naar http://www.lenovo.com/recycling

Belangrijke batterij- en AEEA-informatie



Batterijen en elektrische en elektronische apparaten die gemarkeerd zijn met een doorgekruiste afvalcontainer mogen niet met het huishoudelijk afval worden verwijderd. Batterijen en afvalmateriaal van elektrische en elektronische apparaten (AEEA) dienen afzonderlijk te worden verwerkt door de beschikbare inzameldiensten voor het inzamelen, recyclen en verwerken van batterijen en AEEA. Verwijder, indien mogelijk, batterijen uit AEEA voordat u AEEA als afval verwijdert. Batterijen dienen afzonderlijk te worden ingezameld door de inzameldienst voor het inzamelen, recyclen en behandelen van batterijen en accu's.
Specifieke informatie per land is beschikbaar op:
http://www.lenovo.com/recycling

Recyclinginformatie voor Japan

Informatie over recycling en afvalverwijdering voor Japan is te vinden op: http://www.lenovo.com/recycling/japan

Aanvullende recyclingverklaringen

Aanvullende informatie over het recyclen van onderdelen en batterijen van het apparaat vindt u in de *Gebruikershandleiding*. Zie "**De Gebruikershandleiding raadplegen**" voor meer informatie.

Recyclingsymbolen op batterijen

Informatie over het recyclen van batterijen voor Taiwan



Informatie over het recyclen van batterijen voor de Verenigde Staten en Canada



US & Canada Only

Informatie over het recyclen van batterijen voor de Europese Unie

EU



Beperking van het gebruik van gevaarlijke stoffen (RoHS)

Turkije

Dit Lenovo-product voldoet aan de vereisten van de richtlijn van de Republiek Turkije over de beperking van het gebruik van bepaalde gevaarlijke stoffen in elektrische en elektronische apparatuur (AEEA).

Türkiye AEEE Yönetmeligine Uygunluk Beyanı

Bu Lenovo ürünü, T.C. Çevre ve Orman Bakanlıgı'nın "Atık Elektrikli ve Elektronik Esya Bazı Zararlı Maddelerin Kullanımının Sınırlandırılmasına Dair Yönetmelik (AEEE)" direktierine uygundur.

AEEE Yönetmeligine Uygundur.

Oekraïne

Цим підтверджуємо, що продукція Леново відповідає вимогам нормативних актів України, які обмежують вміст небезпечних речовин

India

RoHS compliant as per E-waste (Management) Rules.

Vietnam

Lenovo-producten die zijn verkocht in Vietnam op of na 23 september 2011, voldoen aan de vereisten van de Vietnam Circular 30/2011/TT-BCT ("Vietnam RoHS").

Europese Unie

Lenovo-producten die zijn verkocht in de Europese Unie op of na 3 januari 2013, voldoen aan de vereisten van Richtlijn 2011/65/EU over de beperking van het gebruik van bepaalde gevaarlijke stoffen in elektrische en elektronische apparatuur ("RoHS-herschikking" of "RoHS 2"). Voor meer informatie over hoe Lenovo omgaat met RoHS gaat u naar: https://www.lenovo.com/us/en/social_responsibility/RoHS-Communication.pdf

Singapore

Lenovo-producten verkocht in Singapore, op of na 1 juni 2017, voldoen aan de vereisten van de Staatscourant verordening nr. S 263/2016 Beperking van gevaarlijke stoffen in elektrische- en elektronische apparatuur in Singapore ("SG-RoHS").

Nalevingsverklaring van de Europese Unie

EU-conformiteit

CE

Naleving van de RE-richtlijn

Lenovo PC HK Limited verklaart dat de radioapparatuur van het type Lenovo YT-X705F, Lenovo YT-X705X en Lenovo YT-X705L voldoet aan Richtlijn 2014/53/EU.

De volledige tekst van de EU-verklaring van conformiteit is beschikbaar op het volgende internetadres:

http://www3.lenovo.com/us/en/social_responsibility/EU_DoC_tablets

Deze radioapparatuur werkt met de volgende frequentiebanden en maximaal radiofrequentievermogen:

Modelnaam	Frequentiebanden	Maximaal geleidingsvermogen (dBm)
Lenovo YT-X705L Lenovo YT-X705X	GSM 900	33,5
	GSM 1800	31
	UMTS B1/B3/B8	25
	LTE B1/B3	24
	LTE B5/B8/B20	25
	LTE B7	22,5
	LTE B38	23,5
	LTE B40	24,5
	WLAN 2400-2483,5	17,5
	WLAN 5150-5350/5470-5725	16,5
	WLAN 5725-5850	11
	Bluetooth 2400-2483,5	10
Lenovo YT-X705F	WLAN 2400-2483,5	17
	WLAN 5150-5350/5470-5725	16
	WLAN 5725-5850	11
	Bluetooth 2400-2483,5	10

De bovengenoemde informatie is uitsluitend voor EU-landen. Raadpleeg het feitelijke product voor ondersteunde frequentiebanden in andere landen.

Informatie over de specifieke absorptieratio

UW MOBIELE APPARAAT VOLDOET AAN INTERNATIONALE RICHTLIJNEN BETREFFENDE BLOOTSTELLING AAN RADIOGOLVEN.

Uw mobiele apparaat is een radiozender en -ontvanger. Het is ontworpen om de limieten voor blootstelling aan radiogolven (radiofrequente elektromagnetische velden) aanbevolen door internationale richtlijnen, niet te overschrijden. De richtlijnen werden opgesteld door een onafhankelijke wetenschappelijke organisatie (ICNIRP) en hebben een aanzienlijke veiligheidsmarge die bedoeld is om de veiligheid van alle personen, ongeacht leeftijd en gezondheid, te waarborgen.

De richtlijnen betreffende blootstelling aan radiogolven maken gebruik van een meeteenheid die bekend staat als de specifieke absorptieratio, of SAR. De SAR-limiet voor mobiele apparaten is 2 W/kg. Bij tests voor SAR worden standaardwerkposities gebruikt, waarbij het apparaat zendt op het maximaal gecertificeerd zendvermogen op alle geteste frequentiebanden. De hoogste SAR-waarden onder de ICNIRP-richtlijnen voor uw apparaattype, worden hieronder weergegeven:

Maximale SAR voor dit type en de condities waarin deze werd vastgesteld.				
Europa 10g SAR-limiet (2,0 W/kg)	Lenovo YT-X705L Lenovo YT-X705X	Op het lichaam	UMTS B1, Wi-Fi, Bluetooth	1,564 W/kg
	Lenovo YT-X705F	Op het lichaam	Wi-Fi, Bluetooth	0,504 W/kg

Tijdens gebruik liggen de werkelijke SAR-waarden voor uw apparaat meestal ver onder de vermelde waarden. Dat komt doordat, met het oog op systeemefficiëntie en om interferentie op het netwerk te minimaliseren, het bedrijfsvermogen van uw mobiele apparaat automatisch wordt verlaagd wanneer er geen maximaal vermogen benodigd is voor de gegevensverbinding.

Hoe lager de vermogensuitvoer van het apparaat, hoe lager de SAR-waarde.

Als u de blootstelling aan RF verder wilt reduceren, dan kunt u dit eenvoudig doen door uw gebruik te beperken of door een handsfree-set te gebruiken zodat het apparaat niet in de buurt van het lichaam komt.

Dansk

Læs denne vejledning grundigt, før du bruger din enhed.
Alle oplysninger, som er markeret med * i denne vejledning, henviser kun til WLAN + LTE-modellen.

Læs først - regulatoriske oplysninger

Enhedsmodeller, som er udstyret med trådløs kommunikation, overholder radiofrekvens- og sikkerhedsstandarderne i de lande og områder, hvor de er godkendt til trådløs brug. Hvis produktet indeholder et telekommunikationsmodem, overholder det desuden kravene til at oprette forbindelse til telefonnetværket i dit land.

Sørg for at læse *Regulatorisk meddelelse* for dit land eller område, før du bruger de trådløse enheder i din enhed. For at hente en PDF-version af *Regulatorisk meddelelse* bedes du gå til https://support.lenovo.com.

Sådan får du support

For at få support til netværkstjenester og fakturering skal du kontakte operatøren af det trådløse netværk. Gå til https://support.lenovo.com for at lære at bruge din enhed og se dens tekniske specifikationer.

Få adgang til din *Brugervejledning*

Din *Brugervejledning* indeholder detaljerede oplysninger om din enhed. Hvis du vil hente udgivelserne til din enhed, skal du gå til https://support.lenovo.com og følge instruktionerne på skærmen.

Juridiske bemærkninger

Lenovo og Lenovo-logoet er varemærker tilhørende Lenovo i USA og/eller andre lande.
Andre virksomheds-, produkt- eller tjenestenavne kan være varemærker eller tjenestemærker tilhørende andre.
Fremstillet under licens fra Dolby Laboratories. Dolby, Dolby Atmos og det dobbelte D-symbol er varemærker tilhørende Dolby Laboratories.
MEDDELELSE OM BEGRÆNSEDE OG INDSKRÆNKEDE RETTIGHEDER: Hvis data eller software leveres ifølge en “GSA-aftale” (Generel administration af tjenesteydelser), er brug, reproduktion eller offentliggørelse underlagt restriktionerne, som er fastlagt i aftalen GS-35F-05925.

Enhedsoversigt

Model	Version
Lenovo YT-X705F	WLAN
Lenovo YT-X705L	LTE
Lenovo YT-X705X	LTE+Voice

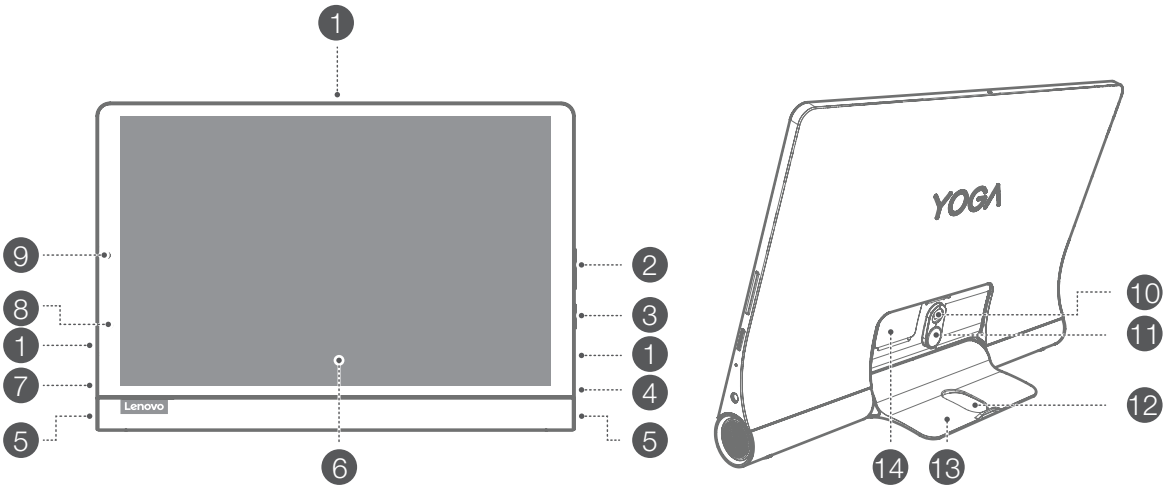

1 Mikrofon
2 Lydstyrkeknapper
3 Tænd-/sluk-knap
4 Headset-tilslutning
5 Højttalere
6 Berøringsskærm
7 USB-C-stik
8 Indikator
9 Fremadvendt kamera
10 Bagudvendt kamera
11 Udløsningsknap til støtteben
12 Hul til ophængning
13 Støttefod
14 Kortåbning

- WLAN-versionen har ikke en kortåbning til Nano-SIM-kort.
- Alle billeder og illustrationer i dette dokument er kun vejledende, og de kan være forskellige fra det endelige produkt.

Bemærk: Med en OTG-adapter kan du gøre følgende:
- Slutte din enhed til en anden digital enhed for at lade den op.
- Slutte din enhed til en lagerenhed for at overføre data.

Sådan forberedes enheden

Sådan installeres kort

Installer kortene som vist på figuren.

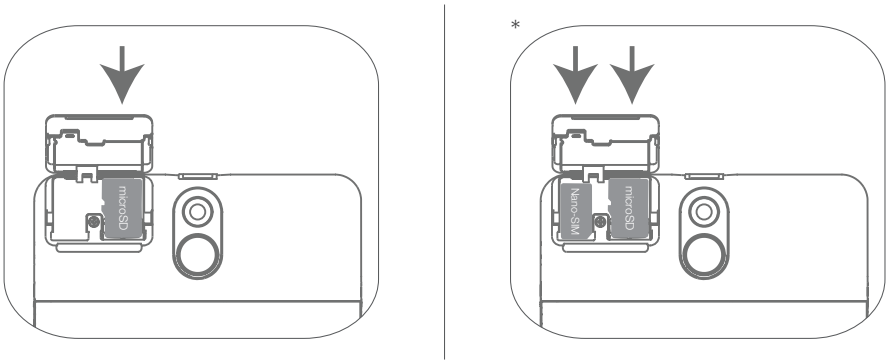

- Sluk for enheden inden isætning og fjernelse af kort.
- Bemærk, at WLAN-versionen ikke har en kortåbning til Nano-SIM-kort.

Opladning af din enhed

Tilslut din enhed til en stikkontakt vha. det medfølgende USB-kabel og strømadapteren.

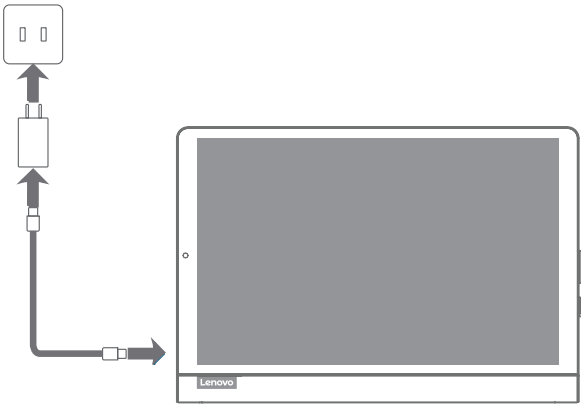

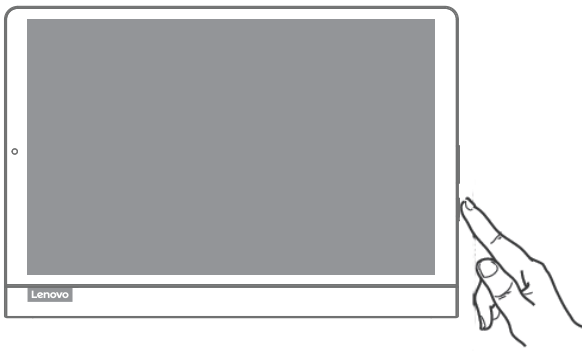

Sådan tænder du

Tryk på og hold tænd/sluk-knappen nede, indtil Lenovo-logoet vises på skærmen.

Google Assistent på din tablet

Lenovo Yoga Smart Tab fås med Google Assistent-integration til understøttede sprog.

Konfigurer Google Assistent

Hvis du vil åbne Google Assistent, skal du holde knappen Startside inde, trykke på "KOM I GANG" og følge anmodningen på skærmen om at konfigurere Google Assistent. Sig "OK Google" og "Hey Google", når du bliver bedt om at lære Google Assistent at genkende din stemme, og fuldfør konfigurationsprocessen.

Brug Google Assistent

Lenovo Yoga Smart Tab understøtter 360° fjernfeltsgenkendelse med Google Voice Assistant, når skærmen er tændt, så du har adgang til den fra den anden ende af lokalet. Når skærmen er slukket, kan du tænde for den ved at sige "Okay Google" eller "Hey Google".

Du kan holde knappen Startside inde eller sige "OK Google" eller "Hey Google" for at interagere med Google Assistent. Spørg "Hvad kan du gøre?" for at se, hvad Google Assistent kan hjælpe dig med.

Omgivende tilstand i Google Assistent

Omgivende tilstand i Google Assistent omdanner din tablet til en digital fotoramme, styrer musik og Smart Home-enheder uden problemer og giver hurtig adgang til dine vigtigste opdateringer, mens din tablet lades op, eller støttefoden er åben. Med tiden vil Google udgive flere funktioner til Omgivende tilstand.

Sådan bruges Omgivende tilstand i Google Assistent

Du kan aktivere Omgivende tilstand i Google Assistent ved at gå til Indstillinger > Google > Søgning, Assistent og Stemme > Google Assistent > Assistent > Assistent-enheder (Tablet) > Personlig tilpasning (Omgivende tilstand).

Du kan også deaktivere indstillingen ved at starte Omgivende tilstand, når du åbner støttefoden i ovenstående menu. Bemærk, at tabletten mister batteristrøm hurtigere end normalt, hvis den efterlades i Omgivende tilstand uden opladning.

Google Assistent kræver en internetforbindelse og er muligvis ikke tilgængelig i alle lande og på alle sprog.

- Se flere oplysninger om Google Assistent, herunder understøttede sprog og ændring eller tilføjelse af sprog, på http://support.google.com/assistant/answer/7394513.
- Du kan også gå til http://support.lenovo.com og se den aktuelle liste med sprog, som Omgivende tilstand understøtter.

Svenska

Läs den här handboken noga innan du använder din enhet.
All information som är märkt med * i den här handboken gäller endast modellen WLAN + LTE.

Läs detta först – information och föreskrifter

Enheter som är utrustade med trådlösa kommunikationer uppfyller radiofrekvens- och säkerhetsstandarderna i de länder och regioner där de har godkänts för trådlös användning. Om din produkt har ett telekommodem uppfyller det dessutom villkoren för anslutning till telefoninätverk i ditt land.

Läs *Gällande förordningar* som gäller för ditt land eller din region innan du använder de trådlösa enheterna i din enhet. Hämta en PDF-version av *Gällande förordningar* på https://support.lenovo.com.

Få support

Om du behöver support för nätverkstjänster och fakturering kontaktar du operatören för det trådlösa nätverket. Om du vill få information om hur du använder din enhet och visa de tekniska specifikationerna för den går du till https://support.lenovo.com

Få åtkomst till *Användarhandboken*

Användarhandboken innehåller detaljerad information om din enhet. Hämta dokumentationen för din enhet genom att gå till https://support.lenovo.com och följa instruktionerna på skärmen.

Juridisk information

Lenovo och Lenovo-logotypen är varumärken som tillhör Lenovo i USA och/eller andra länder.
Övriga företagsnamn, produktnamn eller tjänstenamn kan vara varumärken eller tjänstemärken som tillhör andra.
Tillverkat under licens från Dolby Laboratories. Dolby, Dolby Atmos och dubbel-D-symbolen är varumärken som tillhör Dolby Laboratories.
INFORMATION OM BEGRÄNSADE RÄTTIGHETER: Om data eller programvara levereras i enlighet med ett GSA-avtal (General Services Administration) gäller begränsningarna för användning, återgivning eller informationsavslöjande enligt avtal nr GS-35F-05925.

Enhetsöversikt

Modell	Version
Lenovo YT-X705F	WLAN
Lenovo YT-X705L	LTE
Lenovo YT-X705X	LTE+Voice

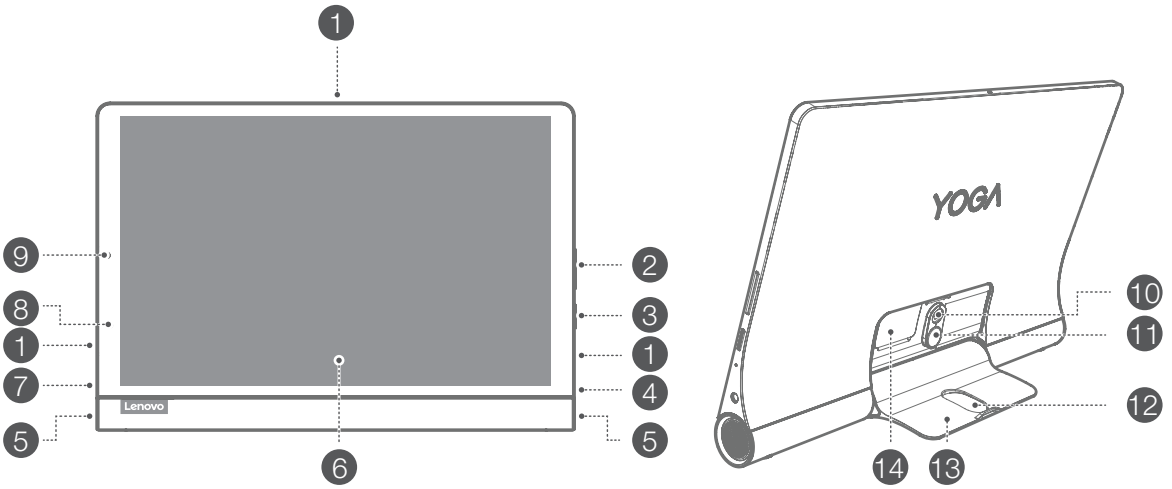

1 Mikrofon
2 Volymknappar
3 På-/av-knapp
4 Hörlursanslutning
5 Högtalare
6 Pekskärm
7 USB C-anslutning
8 Indikator
9 Framåtriktad kamera
10 Bakåtriktad kamera
11 Frigöringsknapp för utfällbart stöd
12 Upphängningshål
13 Utfällbart stöd
14 Kortplats

- WLAN-versionen har ingen Nano-SIM-kortplats.
- Alla bilder och illustrationer i det här dokumentet visas endast som referens och kan skilja sig från den slutliga produkten.

OBS! Med en OTG-adapter kan du göra följande
- Ansluta enheten till en annan digital enhet för att ladda den.
- Ansluta enheten till en lagringsenhet för att överföra data.

Förbereda din enhet

Sätta i kort

Sätt i korten såsom visas i figuren.

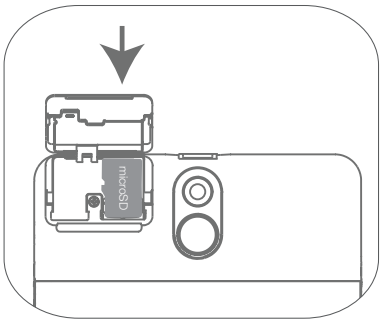

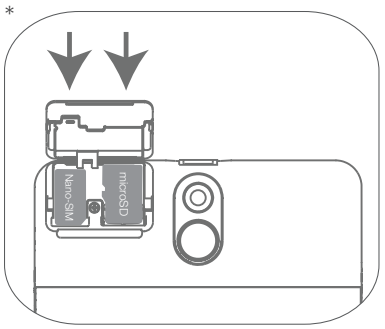

- Slå av strömmen till enheten innan du sätter i eller tar ut ett kort.
- Observera att WLAN-versionen inte har någon Nano-SIM-kortplats.

Ladda enheten

Anslut enheten till ett strömuttag med medföljande USB-kabel och nätadapter.

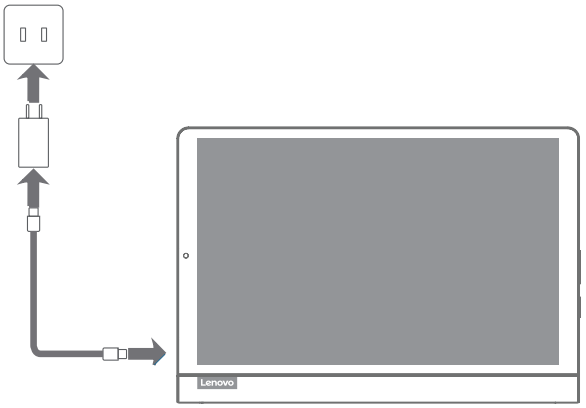

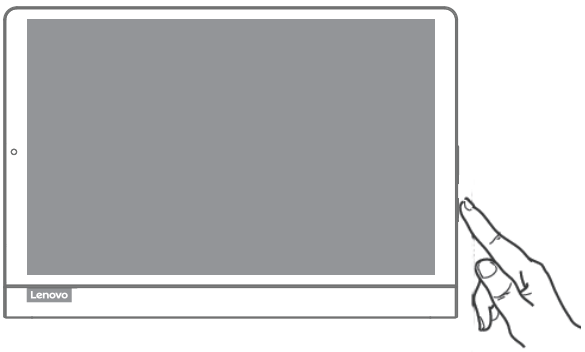

Slå på

Tryck på och håll nere på-/av-knappen tills Lenovo-logotypen visas.

Google Assistent på din surfplatta

Med Lenovo Yoga Smart Tab ingår integrerad Google Assistent för de språk som stöds.

Konfigurera Google Assistent

För att öppna Google Assistent trycker du på hemknappen och håller den intryckt; tryck sedan på ”GET STARTED” (kom igång) och följ anvisningarna på skärmen för att konfigurera Google Assistent. Säg ”Okej Google” och ”Hej Google” när du uppmanas att göra det för att lära Google Assistent känna igen din röst och slutföra konfigureringen.

Använda Google Assistent

Lenovo Yoga Smart Tab har stöd för 360 graders röstigenkänning i fjärrfältet med Googles röstassistent när skärmen är på, så att du kan komma åt på andra sidan rummet. När skärmen är släckt kan du slå på den genom att säga ”Okej Google” eller ”Hej Google”.

Kommunicera med Google Assistent genom att trycka på hemknappen och hålla den intryckt eller säg ”Okej Google” eller ”Hej Google”. Fråga ”Vad kan du göra?” för att se hur Google Assistent kan stå till tjänst.

Ambient-läge i Google Assistent

Ambient-läge i Google Assistent omvandlar din surfplatta till en digital fotoram, kontrollerar enkelt musikenheter och smarta hemenheter och kommer snabbt åt dina viktigaste uppdateringar medan din surfplatta laddas eller stödet är utfällt. Google fortsätter att släppa nya funktioner för ambient-läge över tid.

Så här använder du ambient-läge i Google Assistent

Du kan aktivera ambient-läge i Google Assistent genom att gå till Inställningar > Google > Sök, Assistent och röst > Google Assistent > Assistent > Assistent-enheter (surfplatta) > Anpassning (ambient-läge).

Du kan även stänga av inställningen för att starta ambient-läge när du öppnar det utfällbara stödet i ovanstående meny. Observera att om surfplattan lämnas i ambient läge utan att laddas gör det att batteriet töms fortare än vanligt.

Google Assistent kräver internetanslutning och kanske inte är tillgänglig i alla länder och språk.

- Mer information om Google Assistent och de språk som stöds samt hur du byter eller lägger till språk finns på http://support.google.com/assistant/answer/7394513.
- Du kan även gå till http://support.lenovo.com för att se en uppdaterar lista över språk som stöds i ambient läge.

Norsk bokmål

Les veiledningen nøye før du bruker enheten.
All informasjon merket med * i denne veiledningen henviser kun til WLAN + LTE-modellen.

Les først – Reguleringsinformasjon

Enhetsmodeller utstyrt med trådløs kommunikasjon er i samsvar med radiofrekvens- og sikkerhetsstandardene til alle land og alle områder der de er godkjent for trådløs bruk. Hvis produktet inneholder et modem for telekommunikasjon, er det også i samsvar med kravene for tilkobling til telefonnettet i landet ditt.

Sørg for å lese *reguleringsnotisen* for landet eller området du bor i før du bruker de trådløse enhetene i denne enheten. Gå til https://support.lenovo.com for å få en PDF-versjon av *reguleringsnotisen*.

Få støtte

Kontakt mobiloperatøren hvis du trenger hjelp med nettverkstjenester og betaling. Gå til https://support.lenovo.com for å lære mer om hvordan du bruker enheten og for å vise de tekniske spesifikasjonene.

Få tilgang til *brukerveiledningen*

Brukerveiledningen inneholder detaljert informasjon om enheten. For å laste ned publikasjoner til enheten skal du gå til https://support.lenovo.com og følge instruksjonene på skjermen.

Juridiske merknader

Lenovo og Lenovo-logoen er varemerker som tilhører Lenovo i USA, i andre land eller begge deler.
Andre firmanavn, produktnavn eller navn på tjenester kan være varemerker som tilhører andre.
Produsert under lisens fra Dolby Laboratories. Dolby, Dolby Atmos og dobbel-D-symbolet er varemerker for Dolby Laboratories.
MERKNAD OM BEGRENSEDE RETTIGHETER: Dersom data eller programvare leveres i henhold til en GSA-kontrakt (General Services Administration), er bruk, reproduksjon eller videreformidling underlagt begrensningene som er nedfelt i kontraktnr. GS-35F-05925.

Enhetsoversikt

Modell	Versjon
Lenovo YT-X705F	WLAN
Lenovo YT-X705L	LTE
Lenovo YT-X705X	LTE+Tale

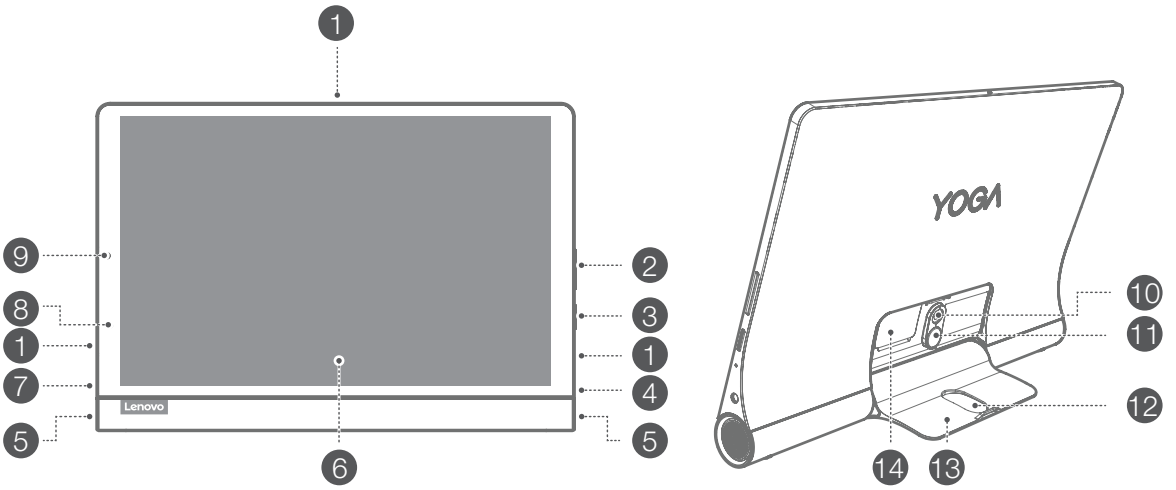

1 Mikrofon
2 Volum-knapper
3 Strømbryter
4 Hodesettkontakt
5 Høyttalere
6 Berøringsskjerm
7 USB-C-kontakt
8 Indikatorer
9 Frontkamera
10 Baksidekamera
11 Utløserknapp støttebein
12 Opphengshull-modus
13 Støtte
14 Kortspor

- WLAN-versjonen har ikke Nano-SIM-kortspor.
- Alle bildene og illustrasjonene i dette dokumentet er kun ment som henvisning og kan være forskjellig fra det endelige produktet.

Merk: Hvilke som helst av følgende kan gjøres med en OTG-adapter
- Koble enheten til en annen digital enhet for å lade den.
- Koble enheten til en lagringsenhet for å overføre data.

Gjøre klar enheten

Installere kort

Installer kortene som vist i figuren.

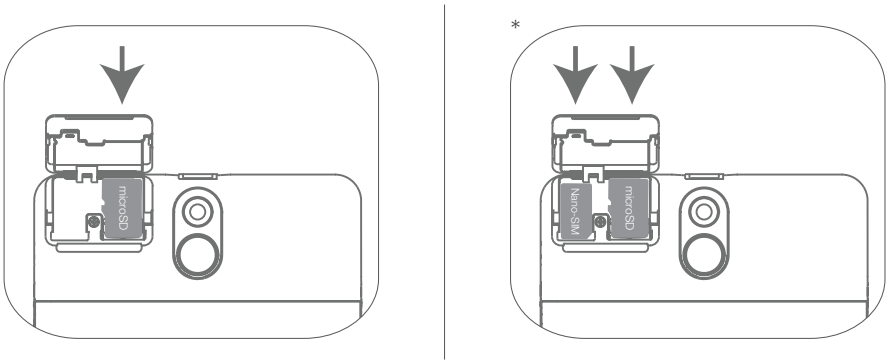

- Skru av enheten før du setter inn eller tar ut et kort.
- Merk at WLAN-versjonen ikke har Nano-SIM-kortspor.

Lade enheten

Koble enheten til et strømuttak ved hjelp av medfølgende USB-kabel og strømadapter.

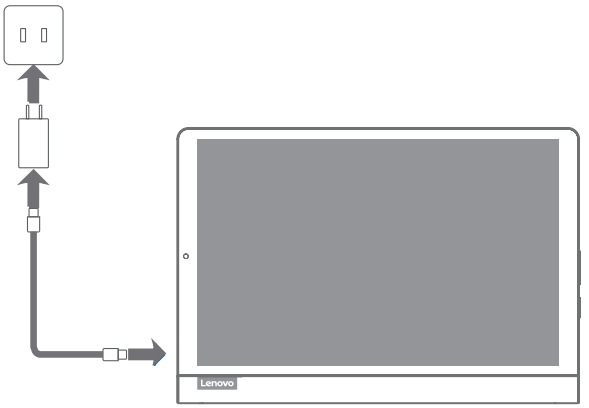

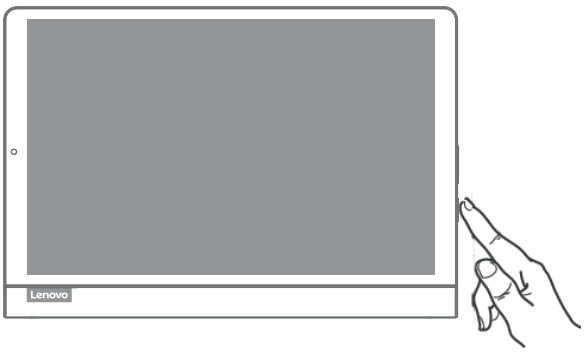

Slå på

Trykk på og hold nede strømbryteren til Lenovo-logoen vises.

Google Assistent på nettbrettet

Lenovo Yoga Smart-fanen inkluderer integrert Google Assistent for språk som støttes.

Konfigurere Google Assistent

For å åpne Google Assistant skal du berøre og holde nede startknappen, trykke på “GET STARTED” (Komme i gang) og følge beskjedene på skjermen for å konfigurere Google Assistent. Si «Okay Google» og «Hey Google» når du får beskjed slik at Google Assistent lærer å gjenkjenne stemmen din, og fullfør konfigurasjonsprosessen.

Google Assistent

Lenovo Yoga Smart-fanen støtter 360° far-field Google Voice Assistant-gjenkjenning når skjermen er på slik at du har tilgang til den fra andre enden av rommet. Når skjermen er av, kan du slå den på ved å si «Okay Google» eller «Hey Google».

Du kan berøre og holde ned startknappen eller si «Okay Google» eller «Hey Google» for å samhandle med Google Assistent. Spør: «What can you do?» (Hva kan du gjøre?) for å se hva Google Assistent kan hjelpe deg meg.

Ambient-modus til Google Assistent

Ambient-modus til Google Assistent slår nettbrettet på i en digital bilderamme med lett regulerbar musikk og smart hjemmeenheter og rask tilgang til de viktigste oppdateringene mens nettbrettet lader eller støttebeina er åpne. Google vil lansere flere funksjoner for Ambient-modus over tid.

Ambient-modus til Google Assistent

Du kan aktivere Ambient-modus til Google Assistent ved å gå til Innstillinger > Google > Søk, Assistent og tale > Google Assistent > Assistent > Assistentenheter (Nettbrett) > Egentilpasning (Ambient-modus).

Du kan også slå av innstillingene for å starte Ambient-modus når du åpner støttebeina i menyen ovenfor. Vær oppmerksom på at når nettbrettet blir værende i Ambient-modus uten at det lades, vil det tape batteristrøm raskere enn vanlig.

Google Assistent krever en Internett-tilkobling og er eventuelt ikke tilgjengelig i alle land eller på alle språk.

- Gå til http://support.google.com/assistant/answer/7394513 For for å finne ytterligere informasjon om Google Assistent inkludert språk som støttes og endring og tilføying av språk.
- Du kan også går til http://support.lenovo.com for å finne den gjeldende listen med språk som Ambient-modus støtter.

Suomi

Lue tämä opas huolellisesti ennen laitteen käyttöä.
Kaikki tässä oppaassa tähdellä (*) merkityt tiedot koskevat vain WLAN + LTE -mallia.

Lue tämä ensin – säännöstenmukaisuustiedot

Langattomalla viestintätekniikalla varustetut laitemallit ovat sen maan tai alueen radiotaajuus- ja turvallisuusstandardien mukaisia, joissa ne on hyväksytty langattomien yhteyksien käyttöä varten. Lisäksi, jos tuotteesi sisältää tietoliikennemodeemin, se täyttää vaatimukset, jotka on asetettu puhelinverkkoyhteyden muodostamiselle maassasi.

Muista lukea maatasi tai aluettasi koskeva *Oikeudellisia tietoja* -kohta, ennen kuin käytät laitteen langattomia verkkoyhteyslaitteita. *Oikeudellisia tietoja* -julkaisun PDF-versio on saatavilla osoitteessa https://support.lenovo.com.

Tukipalvelut

Jos tarvitset tukea verkkopalveluissa tai laskutuksessa, ota yhteys langattoman verkon operaattoriin. Voit katsoa laitteen käyttöohjeet ja tekniset tiedot osoitteesta https://support.lenovo.com.

Käyttöoppaan käyttö

Käyttöoppaassa on tarkkoja tietoja laitteesta. Voit ladata laitteellesi tarkoitettuja julkaisuja osoitteesta https://support.lenovo.com noudattamalla näytön ohjeita.

Oikeudellisia tietoja

Lenovo ja Lenovo-logo ovat Lenovon tavaramerkkejä Yhdysvalloissa ja/tai muissa maissa.
Muut yritysten, tuotteiden ja palvelujen nimet voivat olla muiden yritysten tavara- tai palvelumerkkejä.
Valmistettu Dolby Laboratoriesin luvalla. Dolby, Dolby Atmos ja kaksois-D-symboli ovat Dolby Laboratoriesin tavaramerkkejä.
RAJOITETTUJA OIKEUKSIA KOSKEVA ILMOITUS: Jos tiedot tai ohjelmisto toimitetaan GSA (General Services Administration) -sopimuksen ehtojen mukaisesti, niiden käyttöä, kopiointia ja paljastamista koskevat sopimuksen GS-35F-05925 rajoitukset.

Laitteen yhteenveto

Malli	Versio
Lenovo YT-X705F	WLAN
Lenovo YT-X705L	LTE
Lenovo YT-X705X	LTE+puhe

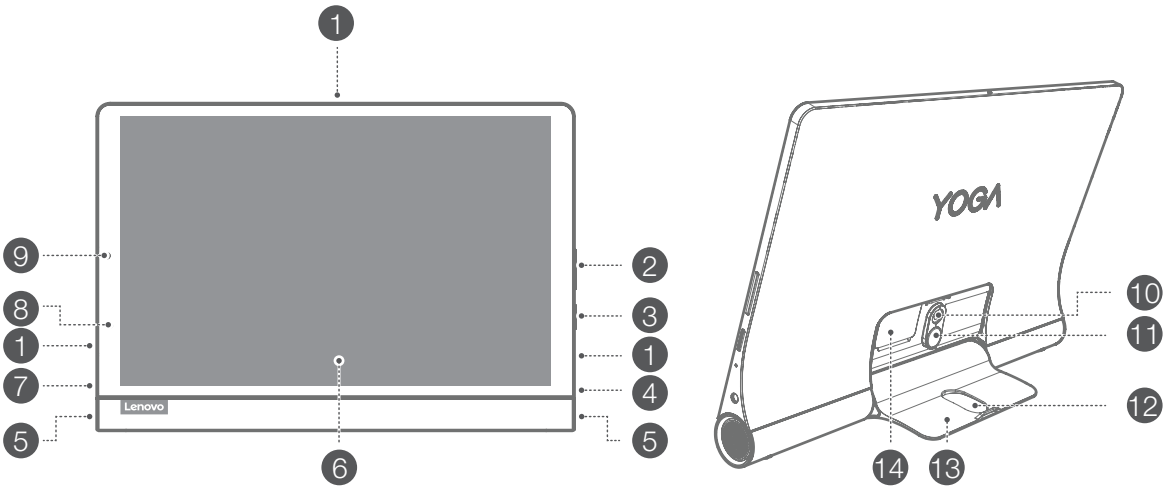

1 Mikrofoni
2 Äänenvoimakkuuspainikkeet
3 Virtapainike
4 Kuuloke-mikrofoniliitäntä
5 Kaiuttimet
6 Kosketusnäyttö
7 USB-C-liitäntä
8 Merkkivalo
9 Etukamera
10 Takakamera
11 Seisontatuen vapautuspainike
12 Ripustustilan reikä
13 Seisontatuki
14 Korttipaikka

- WLAN-versiossa ei ole nano-SIM-korttipaikkaa.
- Kaikki tämän asiakirjan kuvat ja piirustukset ovat vain viitteellisiä ja saattavat poiketa lopullisesta tuotteesta.

Huomautus: OTG-sovittimella voit tehdä seuraavia
- Yhdistä laitteesi toiseen digitaaliseen laitteeseen latausta varten.
- Yhdistä laitteesi tallennuslaitteeseen tiedonsiirtoa varten.

Laitteen valmisteleminen

Korttien asentaminen

Asenna kortit kuvan mukaisesti.

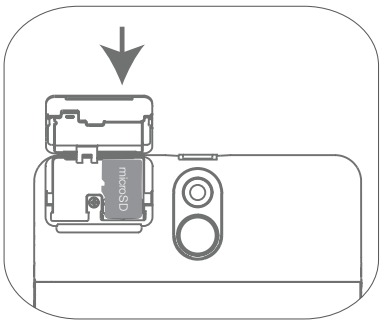

*

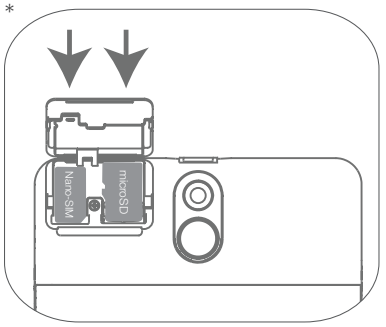

- Sammuta laite ennen kortin asentamista tai irrottamista.
- Huomaa, että WLAN-versiossa ei ole nano-SIM-korttipaikkaa.

Laitteen lataaminen

Kytke laite pistorasiaan mukana toimitetulla USB-kaapelilla ja verkkolaitteella.

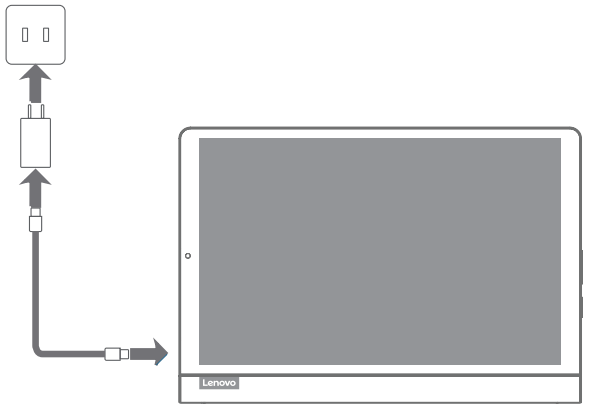

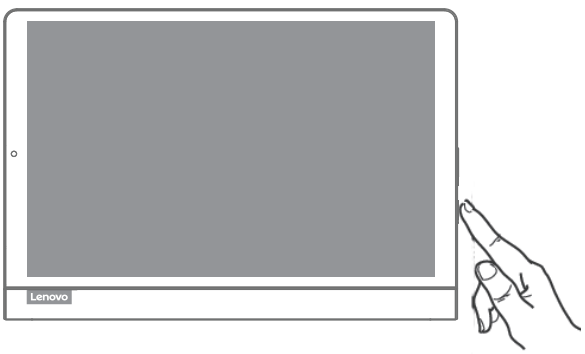

Käynnistäminen

Paina virtapainiketta, kunnes Lenovo-logo ilmestyy näyttöön.

Google Assistant tabletissasi

Lenovo Yoga Smart Tab sisältää Google Assistant -integraation tuetuille kielille.

Määritä Google Assistant

Avaa Google Assistant koskettamalla ja pitämällä kotipainiketta, napauttamalla GET STARTED (ALOITA) ja määrittämällä Google Assistant näytön kehotteiden mukaisesti. Sano pyydettäessä ”OK Google” ja ”Hey Google” opettaaksesi Google Assistantin tunnistamaan äänesi ja suorittaaksesi asetukset loppuun.

Käytä Google Assistantia

Lenovo Yoga Smart Tab tukee Google Puheavustajan 360° kaukotunnistusta näytön ollessa päällä, joten voit käyttää sitä huoneen toisesta päästä. Kun näyttö on sammuksissa, voit kytkeä sen päälle sanomalla ”Okay Google” tai ”Hey Google”.

Voit käyttää Google Assistantia koskettamalla ja pitämällä kotipainiketta tai sanomalla ”OK Google” tai ”Hey Google”. Kysy: ”What can you do?” (Mitä voit tehdä?) nähdäksesi, miten Google Assistant voi auttaa sinua.

Google Assistantin Ambient-tila

Google Assistantin Ambient-tila muuttaa tablettisi digitaaliseksi valokuvakehykseksi, hallitsee musiikkia ja älykkään kodin laitteita helposti ja asentaa nopeasti tärkeimmät päivitykset tablettia ladattaessa tai jalustan ollessa auki. Google julkaisee lisää ominaisuuksia Ambient-tilaan ajan mittaan.

Google Assistantin Ambient-tilan käyttö

Voit ottaa Google Assistantin Ambient-tilan käyttöön siirtymällä kohtaan Asetukset > Google > Haku, avustaja ja puhe > Google Assistant > Assistant > Assistant Devices (Tablet) > Personalization (Ambient Mode).

Yllä olevasta valikosta voit myös poistaa käytöstä asetuksen, joka käynnistää Ambient-tilan jalustaa avattaessa. Huomaa, että jos tabletti jätetään Ambient-tilaan lataamatta sitä, akku tyhjenee normaalia nopeammin.

Google Assistant vaatii Internet-yhteyden, eikä se välttämättä ole käytettävissä kaikissa maissa ja kaikilla kielillä.

- Lisätietoja Google Assistantista, mukaan lukien tuetut kielet ja kielten lisääminen tai vaihtaminen, on osoitteessa http://support.google.com/assistant/answer/7394513.
- Osoitteessa http://support.lenovo.com on ajan tasalla oleva luettelo Ambient-tilan tukemista kielistä.

Tärkeitä tietoja turvallisuudesta ja käsittelystä

Muovipusseja koskeva ilmoitus

Vaara: Muovipussit voivat olla vaarallisia. Pidä muovipussit poissa vauvojen ja lasten ulottuvilta estääksesi tukehtumisonnettomuuden.

Varoitus suuresta äänenvoimakkuudesta

Varoitus: Pitkällinen altistuminen kovalle melulle mistä tahansa lähteestä saattaa vaikuttaa kuuloon. Mitä kovempi ääni, sitä lyhyemmässä ajassa se voi vaikuttaa kuuloon. Kuulon suojaaminen:

- Rajoita kuulokkeiden tai kuuloke-mikrofonin käyttöaikaa suurella äänenvoimakkuudella.
- Älä käännä äänenvoimakkuutta suurelle estääksesi ympäristöääniä kuulumasta.
- Vähennä äänenvoimakkuutta, jos et kuule lähellä olevien ihmisten puhetta.

Jos tunnet kuuloon liittyvää epämukavuutta, kuten painetta tai tukkoisuutta korvissa, soimista korvissa tai puheäänten vaimentumista, lopeta laitteen kuunteleminen kuulokkeilla tai kuuloke-mikrofonilla ja käy tarkistuttamassa kuulosi.



Älä kuuntele suurella äänenvoimakkuudella pitkään, jotta et saa kuulovauriota.

Turvallisuusohjeet vanhemmille ja aikuisvalvojille

Mobiililaite ei ole lelu. Ei suositella alle 3-vuotiaille leikkikaluksi. Kuten kaikkien sähkölaitteiden kanssa, käsittelyssä ja käytössä tulee noudattaa varotoimenpiteitä sähköiskun vaaran vähentämiseksi. Jos vanhemmat sallivat 3-vuotiaiden tai vanhempien lasten käyttää laitetta, heidän tulee varoittaa lapsiaan mahdollisesta vaarasta mobiililaitteen käytön ja käsittelyn yhteydessä.

Vanhempien tulee tarkastaa mobiililaite säännöllisesti vaurioiden varalta (mukaan lukien verkkolaite ja pieni osa tämän soveltuessa). Tarkista säännöllisesti, että tämä mobiililaite toimii oikein ja että laite on turvallinen lapsien käyttöön.

Varoitus sisäisestä ladattavasta akusta

Vaara: Älä yritä vaihtaa sisäistä ladattavaa litiumioniakkua. Alkuperäisen akun vaihtaminen yhteensopimattomaan akkutyyppiin voi kasvattaa mahdollisesta räjähdyksestä, ylikuumenemisesta ja muista vaaroista aiheutuvaa loukkaantumis- ja omaisuusvaurioriskiä. Älä yritä purkaa tai muunnella akkua. Muutoin akku saattaa räjähtää, tai siitä saattaa vuotaa nesteitä.
Kun hävität akun, noudata asianmukaisia paikallisia määräyksiä ja säädöksiä. Älä hävitä akkua yhteiskuntajätteen mukana. Hävitä käytetyt akut ohjeiden mukaisesti.
Akku sisältää pienen määrän haitallisia aineita.
Vältä loukkaantuminen seuraavasti:

- Pidä akku poissa avoliekeistä ja muista lämmönlähteistä.
- Älä altista akkua vedelle, sateelle tai muille syövyttäville nesteille.
- Älä jätä akkua hyvin kuumaan ympäristöön.
- Älä anna akun joutua oikosulkuun.
- Pidä akku poissa pikkulasten ja lemmikkien ulottuvilta.
- Älä jätä akkua ympäristöön, jossa vallitsee erittäin matala ilmanpaine. Se voisi aiheuttaa räjähdyksen tai tulenaran nesteen tai kaasun vuotamisen akusta.

Jotta akku kestäisi mahdollisimman pitkään, suosittelemme lataamaan sen aina vähintään 30–50 %:iin kapasiteetista ja lataamaan sen kolmen kuukauden välein, jotta se ei pääse tyhjenemään.

Huolto- ja tukitiedot

Seuraavassa on tietoja tuotteelle saatavissa olevasta teknisestä tuesta takuuaikana tai tuotteesi käyttöiän aikana. Tarkemmat Lenovon takuuehtojen kuvaukset ovat *Lenovon rajoitetussa takuussa*. Täyden takuun hyödyntäminen kuvataan myöhemmin tässä asiakirjassa kohdassa *Lenovon rajoitettua takuuta* koskeva ilmoitus.

Tekninen online-tuki

Verkon välityksellä saatavat tekniset tukipalvelut ovat käytettävissä tuotteen käyttöiän ajan osoitteessa https://support.lenovo.com.

Tekninen puhelintuki

Apua ja lisätietoja saa asiakastukikeskuksen puhelinpalvelusta. Ennen kuin otat yhteyden Lenovon tekniseen tukihenkilöön, etsi seuraavat tiedot valmiiksi: malli ja sarjanumero, virheilmoitusten tarkka sanamuoto ja ongelman kuvaus.

Tekninen tukihenkilö saattaa pyrkiä ratkaisemaan ongelman kanssasi puhelun aikana ollessasi laitteesi ääressä.

Lenovon tukipalvelun maakohtaiset puhelinnumerot

Tärkeää: Puhelinnumerot saattavat muuttua ilman erillistä ilmoitusta. Ajantasaisin asiakastukikeskuksen puhelinluettelo on aina saatavana osoitteessa http://www.lenovo.com/support/phone.

Jos maasi tai alueesi puhelinnumero ei ole luettelossa, ota yhteys Lenovo-jälleenmyyjään tai Lenovo-myyntiedustajaan.

Takuutiedot

Lenovon rajoitettua takuuta koskeva ilmoitus

Tämä tuote on katettu Lenovon rajoitetun takuun version L505-0010-02 08/2011 ehdoissa. Voit lukea Lenovon rajoitetun takuun osoitteessa http://www.lenovo.com/warranty/llw_02. Tällä sivustolla voit lukea Lenovon rajoitetun takuun usealla kielellä. Jos et näe Lenovon rajoitettua takuuta sivustolla, ota yhteys paikalliseen Lenovo-toimistoon tai -jälleenmyyjään ja pyydä siitä painettu versio.

Takuuaika ja takuuhuollon tyyppi

Maa tai alue	Takuuaika	Takuuhuollon laji
Iso-Britannia, Israel, Australia, Uusi-Seelanti	Osat ja työ - 1 vuosi Akku - 1 vuosi	3
Guatemala, Costa Rica, Venezuela, Peru, Uruguay, Ecuador, Kolumbia, Chile, Argentiina, Indonesia, Vietnam, Intia, Malesia, Thaimaa, Filippiinit, Singapore, Hongkong, El Salvador, Taiwan, Etelä-Korea, Meksiko, Venäjä, Ukraina, Egypti, Libanon, Marokko, Etelä-Afrikka, Tunisia, Mauritius, Mosambik, Yhdistyneet arabiemiirikunnat, Jordania, Kenia, Nigeria, Uganda, Ghana, Oman, Tansania, Namibia, Panama	Osat ja työ - 1 vuosi Akku - 1 vuosi	4
Yhdysvallat, Kanada, Japani	Osat ja työ - 1 vuosi Akku - 1 vuosi	5
Brasilia	Osat ja työ - 1 vuosi Akku - 1 vuosi	3,5
Espanja, Sveitsi, Portugali, Alankomaat, Belgia, Ruotsi, Tanska, Norja, Suomi, Viro, Latvia, Liettua, Islanti, Ranska, Saksa, Italia, Itävalta	Osat ja työ - 2 vuotta Akku - 1 vuosi	3
Tšekin tasavalta, Unkari, Romania, Bulgaria, Kreikka, Kroatia, Slovenia, Slovakia, Kypros, Puola	Osat ja työ - 2 vuotta Akku - 1 vuosi	5

Maa tai alue	Takuuaika	Takuuhuollon laji
Turkki	Osat ja työ - 2 vuotta Akku - 2 vuotta	3,4
Saudi-Arabia	Osat ja työ - 2 vuotta Akku - 2 vuotta	4
Serbia	Osat ja työ - 2 vuotta Akku - 1 vuosi	4

* Ei koske kaikkia osia. Verkkolaitteilla, näppäimistöillä, muoviosilla ja saranoilla on 90 päivän rajoitettu takuu.

Takuuhuollon laji

1. Asiakkaan vaihdettavissa olevaa osaa (”CRU”) koskeva palvelu
2. Huolto asiakkaan tiloissa
3. Kuljetuspalvelu tai korjauskeskuksessa annettava palvelu
4. Asiakkaan toteuttama kuljetus
5. Postikuljetus
6. Asiakkaan toteuttama kaksisuuntainen postikuljetus
7. Tuotteen vaihtopalvelu

Takuupalvelun eri tyyppien tarkat kuvaukset ovat täydessä takuussa. Täyden takuun hyödyntäminen kuvataan kohdassa *Lenovon rajoitettua takuuta* koskeva ilmoitus.

Jos tarvitset tukea tälle laitteelle, älä palaa ostopaikkaan. Vieraile osoitteessa https://support.lenovo.com, missä on vastauksia usein kysyttyihin kysymyksiin, ohjelmistopäivityksiä sekä yhteystietomme.

EurAsia-vaatimustenmukaisuusmerkki

EAC

Ympäristö-, kierrätys- ja hävitystiedot

Yleiset kierrätysohjeet

Lenovo kannustaa tietotekniikkalaitteiden omistajia kierrättämään laitteensa vastuullisesti, kun niitä ei enää tarvita. Lenovo tarjoaa useita ohjelmia ja palveluja tietotekniikkatuotteiden kierrätyksen avuksi. Lisätietoja Lenovon tuotteiden kierrätyksestä on osoitteessa http://www.lenovo.com/recycling.

Tärkeitä akku- ja WEEE-tietoja



Yliviivatulla roskakorilla merkittyjä akkuja ja sähkö- ja elektroniikkalaitteita ei saa hävittää lajittelemattoman yhdyskuntajätteen mukana. Akut ja sähkö- ja elektroniikkalaiteromu (WEEE) on käsiteltävä erikseen asiakkaiden käytössä olevien sähkö- ja elektroniikkalaiteromun palautus-, kierrätys- ja hyödyntämispisteissä. Kun mahdollista, poista ja eristä akut WEEE-laitteista, ennen kuin viet WEEE-laitteet keräykseen. Akut on kerättävä erikseen akkujen ja paristojen palautus-, kierrätys- ja hyödyntämispisteisiin. Maakohtaiset tiedot ovat osoitteessa http://www.lenovo.com/recycling

Japanin kierrätystietoja

Japania koskevat kierrätys- ja hävitystiedot ovat osoitteessa http://www.lenovo.com/recycling/japan

Muut kierrätystä koskevat ilmoitukset

Lisätietoja laitteen osien ja akkujen kierrättämisestä on *käyttöoppaassa*. Lisätietoja on kohdassa **Käyttöoppaan käyttö**.

Akun kierrätysmerkinnät

Taiwanin kierrätystiedot akkuja varten



Yhdysvaltain ja Kanadan kierrätystiedot akkuja varten



US & Canada Only

Euroopan unionin kierrätystiedot akkuja varten



Vaarallisten aineiden rajoittamista koskeva direktiivi (RoHS)

Turkki

Lenovo-tuote täyttää Turkin tasavallan direktiivin vaatimukset tiettyjen vaarallisten aineiden käyttörajoituksista sähkö- ja elektroniikkalaiteromussa (WEEE).

Türkiye AEEE Yönetmeligine Uygunluk Beyanı

Bu Lenovo ürünü, T.C. Çevre ve Orman Bakanlıgı'nın "Atık Elektrikli ve Elektronik Esya Bazı Zararlı Maddelerin Kullanımının Sınırlandırılmasına Dair Yönetmelik (AEEE)" direktierine uygundur.

AEEE Yönetmeligine Uygundur.

Ukraina

Цим підтверджуємо, що продукція Леново відповідає вимогам нормативних актів України, які обмежують вміст небезпечних речовин

Intia

RoHS compliant as per E-waste (Management) Rules.

Vietnam

Vietnamissa 23.9.2011 tai sen jälkeen myydyt Lenovo-tuotteet noudattavat Vietnam Circular 30/2011/TT-BCT -säädöstä ("Vietnam RoHS").

Euroopan unioni

Euroopan unionissa 3. tammikuuta 2013 ja sen jälkeen myydyt Lenovo-tuotteet täyttävät direktiivin 2011/65/EU vaatimukset tiettyjen vaarallisten aineiden käytölle sähkö- ja elektroniikkalaitteissa ("Uusi RoHS" tai "RoHS 2"). Lisätietoja Lenovosta ja RoHS-direktiivistä on osoitteessa https://www.lenovo.com/us/en/social_responsibility/RoHS-Communication.pdf

Singapore

Singaporessa 1. kesäkuuta 2017 ja sen jälkeen myydyt Lenovo-tuotteet täyttävät Government Gazette -määräyksen nro S 263/2016 Restriction of Hazardous Substances in Electrical and Electronic Equipment in Singapore ("SG-RoHS") vaatimukset.

Euroopan unionin säädöstenmukaisuuslausunto

Euroopan unionin vaatimustenmukaisuus

CE

Yhdenmukaisuus radiolaitedirektiivin kanssa

Lenovo PC HK Limited ilmoittaa, että radiolaitetyypit Lenovo YT-X705F, Lenovo YT-X705X ja Lenovo YT-X705L noudattavat direktiiviä 2014/53/EU. EU-säädöstenmukaisuusilmoitus on luettavissa kokonaisuudessaan osoitteessa http://www3.lenovo.com/us/en/social_responsibility/EU_DoC_tablets
Tämä radiolaite toimii seuraavilla taajuusalueilla ja radiotaajuuden maksimitehoilla:

Mallinimi	Taajuusalueet	Suurin johdettu teho (dBm)
Lenovo YT-X705L Lenovo YT-X705X	GSM 900	33,5
	GSM 1800	31
	UMTS B1/B3/B8	25
	LTE B1/B3	24
	LTE B5/B8/B20	25
	LTE B7	22,5
	LTE B38	23,5
	LTE B40	24,5
	WLAN 2400-2483,5	17,5
	WLAN 5150-5350/5470-5725	16,5
	WLAN 5725-5850	11
	Bluetooth 2400-2483,5	10
Lenovo YT-X705F	WLAN 2400-2483,5	17
	WLAN 5150-5350/5470-5725	16
	WLAN 5725-5850	11
	Bluetooth 2400-2483,5	10

Yllä olevat tiedot koskevat vain EU-maita. Tuetut taajuuskaistat muissa maissa ilmoitetaan itse tuotteessa.

Tietoja ominaisabsorptionopeudesta

MOBIILILAITTEESI TÄYTTÄÄ KANSAINVÄLISET RADIOAALTOALTISTUKSEN OHJENUORAT.

Mobiililaitteessasi on radiolähetin ja -vastaanotin. Se on suunniteltu niin, että se ei ylitä radioaaltoaltistuksen (radiotaajuuksisen sähkömagneettisen kentän) rajoja, joita kansainväliset ohjeet suosittelevat. Itsenäinen tieteellinen organisaatio ICNIRP on kehittänyt nämä ohjeet, ja ne sisältävät merkittävän turvamarginaalin, joka on suunniteltu takaamaan turvallisuus kaikille ihmisille iästä ja terveydestä riippumatta.

Radiotaajuusaltistuksen ohjeet käyttävät mittayksikköä, joka tunnetaan ominaisabsorptionopeutena (SAR). Mobiililaitteiden SAR-raja on 2 W/kg. SAR-testit suoritetaan vakiokäyttöasennoissa niin, että laite lähettää suurimmalla sertifioidulla tehotasolla kaikilla testattavilla taajuuskaistoilla. Korkeimmat ICNIRP-ohjeiden mukaiset SAR-arvot laitemallillesi on lueteltu alla:

Tämän mallin SAR-enimmäisarvo ja olosuhteet, joissa se mitattiin.				
Eurooppa 10 g SAR-rajoitus (2,0 W/kg)	Lenovo YT-X705L Lenovo YT-X705X	Vartalo	UMTS B1, Wi-Fi, Bluetooth	1,564 W/kg
	Lenovo YT-X705F	Vartalo	Wi-Fi, Bluetooth	0,504 W/kg

Käytön aikana laitteesi todelliset SAR-arvot ovat yleensä selvästi annettuja arvoja matalampia. Tämä johtuu siitä, että mobiililaitteesi käyttötehoa lasketaan automaattisesti silloin, kun datayhteys ei vaadi täyttä tehoa, jotta järjestelmä toimisi tehokkaammin ja häiritsisi verkkoa mahdollisimman vähän.

Mitä alhaisempi laitteen lähetysteho on, sitä alhaisempi sen SAR-arvo.

Jos haluat vähentää radiotaajuudelle altistumista entisestään, voit rajoittaa laitteen käyttöä tai käyttää handsfree-sarjaa, jolloin sinun ei tarvitse pitää laitetta vartaloa vasten.

Español

Lea esta guía cuidadosamente antes de utilizar su dispositivo.
Toda la información marcada con un asterisco (*) en esta guía hace referencia al modelo WLAN + LTE.

Lea primero la Información normativa

Los modelos de los dispositivos equipados con comunicaciones inalámbricas cumplen con los estándares de seguridad y radiofrecuencia de cualquier país o región donde se haya aprobado su uso para conexiones inalámbricas. Además, si su producto tiene un módem de telecomunicación, este cumple con los requerimientos de conexión a la red telefónica de su país.

Asegúrese de leer el *Aviso normativo* de su país o región antes de usar los dispositivos inalámbricos del dispositivo. Para obtener una versión en PDF del *Aviso normativo*, vaya a https://support.lenovo.com.

Obtener soporte

Para obtener soporte con respecto a los servicios de red y facturación, comuníquese con su operador de red inalámbrica. Para aprender a usar el dispositivo y ver las especificaciones técnicas, visite https://support.lenovo.com.

Acceso a la *Guía del usuario*

La *Guía del usuario* contiene información detallada sobre el dispositivo. Para descargar las publicaciones del dispositivo, vaya a https://support.lenovo.com y siga las instrucciones en pantalla.

Avisos legales

Lenovo y el logotipo de Lenovo son marcas comerciales de Lenovo en los Estados Unidos, en otros países o en ambos.
Otros nombres de empresas, productos o servicios pueden ser marcas comerciales o de servicio de terceros.
Fabricado bajo la licencia de Dolby Laboratories. Dolby, Dolby Atmos y el símbolo de la doble D son marcas comerciales de Dolby Laboratories.
AVISO SOBRE DERECHOS LIMITADOS Y RESTRINGIDOS: si se entregan datos o software en conformidad con un contrato de Administración general de servicios (General Services Administration, GSA), el uso, la reproducción o la divulgación están sujetos a las restricciones establecidas en el Contrato N.º GS-35F-05925.

Descripción general del dispositivo

Modelo	Versión
Lenovo YT-X705F	WLAN
Lenovo YT-X705L	LTE
Lenovo YT-X705X	LTE+Voz

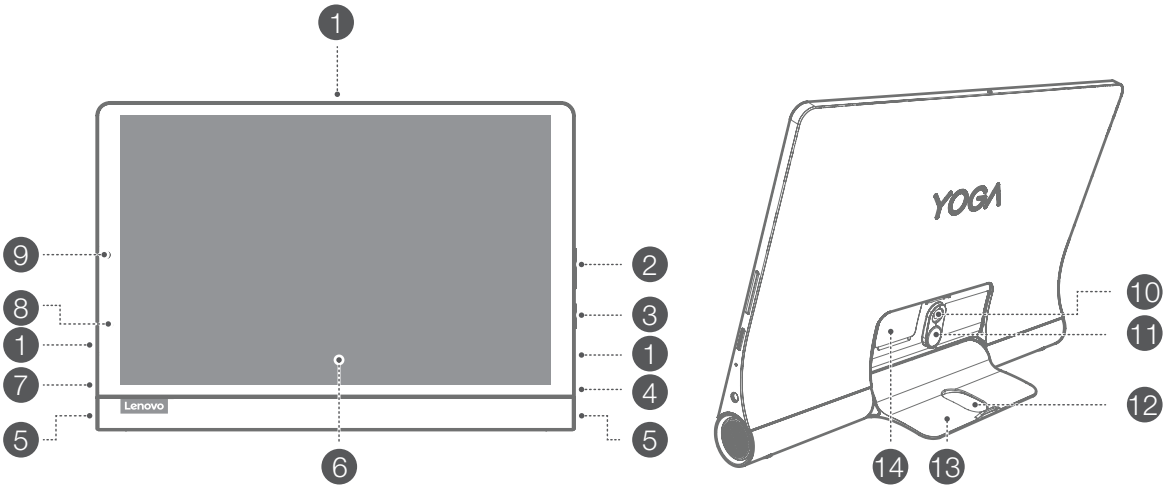

1 Micrófono
2 Botones de volumen
3 Botón de encendido
4 Conexión de auriculares
5 Parlantes
6 Pantalla táctil
7 Conector USB-C
8 Indicador
9 Cámara frontal
10 Cámara posterior
11 Botón de liberación del soporte
12 Orificio para colgar
13 Soporte
14 Ranura para tarjetas

- La versión WLAN no tiene ranura para tarjetas nano-SIM.
- Todas las fotos e ilustraciones en este documento son solo de referencia y pueden diferir del producto final.

Nota: Al usar un adaptador OTG, puede hacer lo que se indica a continuación
- Conectar su dispositivo a otro dispositivo digital para cargarlo.
- Conectar su dispositivo a un dispositivo de almacenamiento para transferir datos.

Preparación del dispositivo

Instalación de las tarjetas

Instale las tarjetas como se muestra en la figura.

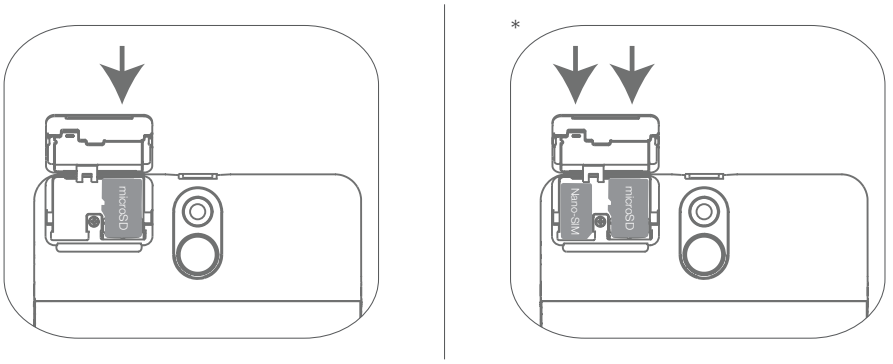

- Apague el dispositivo antes de insertar o quitar una tarjeta.
- Tenga en cuenta que la versión WLAN no tiene una ranura para tarjetas nano-SIM.

Carga del dispositivo

Conecte el dispositivo a un enchufe mediante el cable USB y el adaptador de alimentación que se proporcionan.

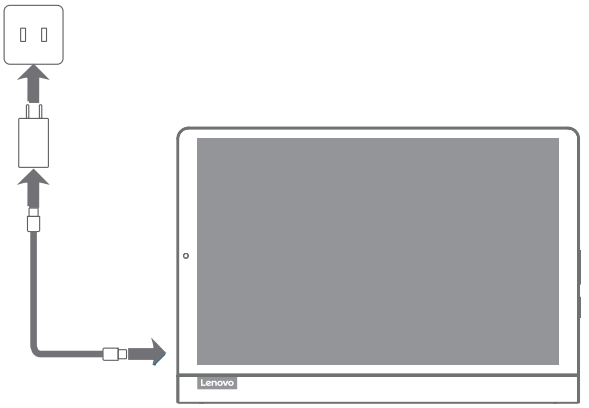

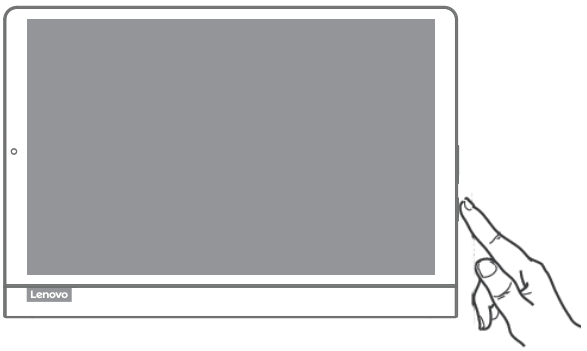

Encendido

Mantenga presionado el botón de encendido hasta que se muestre el logotipo de Lenovo.

Asistente de Google en su tableta

Lenovo Yoga Smart Tab incluye una integración con el Asistente de Google en los idiomas admitidos.

Configuración del Asistente de Google

Para abrir el Asistente de Google, mantenga pulsado el botón de Inicio, toque "COMENZAR" y siga las indicaciones en pantalla para configurarlo. Diga "OK, Google" y "Ey, Google" cuando se le pida para que el Asistente de Google aprenda a reconocer su voz y completar el proceso de configuración.

Uso del Asistente de Google

Lenovo Yoga Smart Tab admite el reconocimiento del Asistente de voz de Google de 360° de campo lejano cuando la pantalla está encendida, lo que le permite acceder a ella desde cualquier rincón de la habitación. Cuando la pantalla está apagada, puede encenderla al decir "OK, Google" o "Ey, Google".

Puede mantener pulsado el botón de Inicio o decir "OK, Google" o "Ey, Google" para interactuar con el Asistente de Google. Pregunte: "¿Qué puedes hacer?" para ver en qué lo puede ayudar el Asistente de Google.

Modo ambiente del Asistente de Google

El Modo ambiente del Asistente de Google convertirá su tableta en un marco de fotos digital, controlará fácilmente la música y los dispositivos de hogar inteligente, y accederá de forma rápida a las actualizaciones más importantes cuando la tableta se esté cargando o el soporte esté abierto. Con el tiempo, Google lanzará más funciones para el Modo ambiente.

Cómo usar el Modo ambiente del Asistente de Google

Puede habilitar el Modo ambiente del Asistente de Google en Configuración > Google > Búsqueda, asistente y voz > Asistente de Google > Asistente > Dispositivos del asistente (Tableta) > Personalización (Modo ambiente).

También puede desactivar el ajuste para iniciar el Modo ambiente al abrir el soporte en el menú anterior. Tenga en cuenta que si deja la tableta en Modo ambiente sin cargarla, la batería se descargará más rápido de lo normal.

El Asistente de Google requiere una conexión a Internet y podría no estar disponible en todos los países e idiomas.

- Para obtener más información acerca del Asistente de Google, como los idiomas admitidos y los cambios o adiciones de idiomas, visite http://support.google.com/assistant/answer/7394513.
- También puede visitar http://support.lenovo.com para consultar una lista actualizada de los idiomas que admite el Modo ambiente.

Información importante de seguridad y manejo

Aviso sobre las bolsas de plástico

Peligro: Las bolsas de plástico pueden ser peligrosas. Manténgalas fuera del alcance de bebés y niños para evitar el peligro de asfixia.

Precaución al usar un nivel alto de volumen

Advertencia: Estar expuesto a volúmenes de sonido altos de cualquier procedencia durante periodos prolongados puede afectar la audición. Cuanto más alto sea el volumen del sonido, más rápidamente se verá afectada la audición. Para proteger la audición:

- Limite el tiempo que escucha música a un volumen alto con auriculares.
- Evite subir el volumen para no escuchar ruido de fondo.
- Baje el volumen si no puede escuchar lo que dicen las personas a su alrededor.

Si siente alguna molestia auditiva, como sensación de presión o inflamación de los oídos, zumbidos o sonidos apagados, deje de utilizar los auriculares para escuchar el sonido del dispositivo y realícese un control de la audición.



Para evitar posibles daños auditivos, no escuche a niveles de volumen altos durante periodos prolongados.

Instrucciones de seguridad para padres y adultos responsables

Su dispositivo móvil no es un juguete. No se recomienda que los niños menores de 3 años jueguen con él. Al igual que con todos los productos eléctricos, deben respetarse las precauciones durante la manipulación y el uso de productos eléctricos para reducir el riesgo de descarga eléctrica. Si los padres permiten que los niños de 3 años o más usen el dispositivo, deben advertirles acerca de los posibles peligros al usar y manipular el dispositivo móvil.

Los padres deben revisar regularmente el dispositivo móvil (incluidos el adaptador de corriente alterna y las piezas pequeñas, si corresponde) en busca de daños. Compruebe habitualmente el dispositivo móvil para asegurarse de que el mismo funcione de manera correcta y que sea seguro para que su hijo lo utilice.

Advertencia sobre la batería interna recargable

Peligro: No intente reemplazar la batería interna recargable de iones de litio. El reemplazo de la batería original por una batería incompatible puede provocar un mayor riesgo de sufrir lesiones o daños materiales debido a explosiones, calor excesivo u otros peligros. No intente desmontar ni modificar el paquete de la batería. Si lo hace, se podría ocasionar una explosión dañina o fugas de líquido de la batería.

Al desechar la batería, respete todas las ordenanzas y reglamentaciones locales pertinentes. No descarte el paquete de la batería junto con residuos municipales. Deseche las baterías usadas siguiendo las instrucciones.

El paquete de la batería contiene una cantidad pequeña de sustancias peligrosas.

Para evitar lesiones:

- Mantenga el paquete de la batería lejos de llamas abiertas u otras fuentes de calor.
- No exponga el paquete de la batería al agua, la lluvia ni a otros líquidos corrosivos.
- No deje la batería en un entorno de temperatura extremadamente alta.
- Evite cortocircuitos en el paquete de la batería.
- Mantenga el paquete de la batería fuera del alcance de niños pequeños y mascotas.
- No deje la batería en un entorno de presión atmosférica extremadamente baja. Puede resultar en una explosión, un derrame de líquido inflamable o una pérdida de gas de la batería.

Para extender la vida útil de la batería, recomendamos cargarla al menos entre un 30 % y un 50 % de su capacidad cada vez, y recargarla cada tres meses para evitar descargas excesivas.

Información de servicio y soporte

La siguiente información describe el soporte técnico disponible para el producto durante el periodo de garantía o a lo largo de su vida útil. Consulte la *Garantía limitada de Lenovo* (Lenovo Limited Warranty, LLW) para obtener una explicación detallada de los términos de la garantía de Lenovo. Consulte el "Aviso de *Garantía limitada de Lenovo*" más adelante en este documento para conocer los detalles sobre cómo acceder a la garantía completa.

Soporte técnico en línea

Se puede acceder a soporte técnico en línea durante toda la vida útil de un producto en: https://support.lenovo.com.

Soporte técnico por teléfono

Puede obtener ayuda e información por teléfono a través del Centro de atención al cliente. Antes de ponerse en contacto con un representante de soporte técnico de Lenovo, disponga de la siguiente información: el modelo y el número de serie del producto, el enunciado exacto de cualquier mensaje de error que aparezca y una descripción del problema.
El representante de soporte técnico puede sugerir guiarlo para resolver el problema mientras utiliza su dispositivo durante la llamada.

Lista de números telefónicos mundiales de soporte de Lenovo

Importante: Los números de teléfono pueden ser modificados sin previo aviso. La lista de números telefónicos más actualizada del Centro de atención al cliente está siempre disponible en http://www.lenovo.com/support/phone. Si no se indica el número de teléfono correspondiente a su país o región, póngase en contacto con su distribuidor de Lenovo o con el representante de ventas de Lenovo.

Información sobre la garantía

Aviso de *Garantía limitada de Lenovo*

Este producto está cubierto por los términos de la Garantía limitada de Lenovo, versión L505-0010-02 08/2011. Puede consultar la Garantía limitada de Lenovo en http://www.lenovo.com/warranty/llw_02. Puede ver la Garantía limitada de Lenovo en varios idiomas en este sitio web. Si no puede ver la Garantía limitada de Lenovo desde el sitio web, comuníquese con la oficina o el distribuidor local de Lenovo para obtener una versión impresa de la garantía.

Periodo y tipo de servicio de la garantía

País o región	Periodo de garantía	Tipo de servicio de la garantía
Reino Unido, Israel, Australia, Nueva Zelanda	Piezas y mano de obra: 1 año Paquete de la batería: 1 año	3
Guatemala, Costa Rica, Venezuela, Perú, Uruguay, Ecuador, Colombia, Chile, Argentina, Indonesia, Vietnam, India, Malasia, Tailandia, Filipinas, Singapur, Hong Kong, El Salvador, Taiwán, Corea del Sur, México, Rusia, Ucrania, Egipto, Líbano, Marruecos, Sudáfrica, Túnez, Mauricio, Mozambique, Emiratos Árabes Unidos, Jordania, Kenia, Nigeria, Uganda, Ghana, Omán, Tanzania, Namibia, Panamá	Piezas y mano de obra: 1 año Paquete de la batería: 1 año	4
Estados Unidos de América, Canadá, Japón	Piezas y mano de obra: 1 año Paquete de la batería: 1 año	5
Brasil	Piezas y mano de obra: 1 año Paquete de la batería: 1 año	3,5
España, Suiza, Portugal, Países Bajos, Bélgica, Suecia, Dinamarca, Noruega, Finlandia, Estonia, Letonia, Lituania, Islandia, Francia, Alemania, Italia, Austria	Piezas y mano de obra: 2 años Paquete de la batería: 1 año	3
República Checa, Hungría, Rumania, Bulgaria, Grecia, Croacia, Eslovenia, Eslovaquia, Chipre, Polonia	Piezas y mano de obra: 2 años Paquete de la batería: 1 año	5

País o región	Periodo de garantía	Tipo de servicio de la garantía
Turquía	Piezas y mano de obra: 2 años Paquete de la batería: 2 años	3,4
Arabia Saudita	Piezas y mano de obra: 2 años Paquete de la batería: 2 años	4
Serbia	Piezas y mano de obra: 2 años Paquete de la batería: 1 año	4

* Excluye algunos componentes. Garantía limitada de 90 días para adaptadores de energía, teclados, plásticos y bisagras.

Tipo de servicio de la garantía

1. Servicio de unidad reemplazable por el cliente (Customer Replaceable Unit, CRU)
2. Servicio in situ
3. Servicio de mensajería o depósito
4. Servicio de reparación en tienda
5. Servicio de envío por correo
6. Servicio de envío por correo bidireccional para clientes
7. Servicio de intercambio de productos

Para obtener una explicación detallada de los tipos de servicio de la garantía, consulte la garantía completa. Consulte el "Aviso de *Garantía limitada de Lenovo*" para conocer los detalles sobre cómo acceder a la garantía completa.
Si necesita soporte para el dispositivo, no regrese al punto de compra.
Visite https://support.lenovo.com, donde encontrará respuestas a preguntas frecuentes, actualizaciones de software y detalles sobre cómo ponerse en contacto con nosotros.

Etiqueta de conformidad de Eurasia

EAC

Información sobre medioambiente, reciclaje y eliminación

Declaración general de reciclaje

Lenovo recomienda a los propietarios de equipos de tecnología de la información (TI) que reciclen sus equipos de forma responsable cuando ya no sean necesarios. Lenovo dispone de varios programas y servicios para ayudar a los propietarios de equipos a reciclar sus productos de TI. Para obtener información sobre cómo reciclar productos Lenovo, visite http://www.lenovo.com/recycling.

Información importante sobre la batería y la Directiva de Residuos de Aparatos Eléctricos y Electrónicos (Waste Electrical and Electronic Equipment, WEEE)



Las baterías y los aparatos eléctricos y electrónicos marcados con el símbolo de un bote de basura con ruedas tachado con una cruz no se pueden eliminar como desechos municipales sin clasificar. Las baterías y los residuos de aparatos eléctricos y electrónicos (Waste of Electrical and Electronic Equipment, WEEE) se deben tratar de forma separada, mediante el uso de una estructura de recolección disponible para los clientes para su devolución, reciclaje y tratamiento. Cuando sea posible, retire y separe las baterías de los WEEE antes de llevarlos al canal de recolección de desechos correspondiente. Las baterías se deben recolectar por separado mediante la estructura disponible para la devolución, el reciclaje y el tratamiento de baterías y acumuladores.

Encuentre información específica de cada país en http://www.lenovo.com/recycling

Información sobre reciclaje para Japón

La información sobre reciclaje y eliminación para Japón está disponible en: http://www.lenovo.com/recycling/japan

Declaración de reciclaje adicional

Puede encontrar información adicional acerca del reciclaje de componentes y baterías del dispositivo en la *Guía del usuario*. Consulte "**Acceso a la Guía del usuario**" para obtener más detalles.

Etiquetas de reciclaje de baterías

Información sobre el reciclaje de baterías para Taiwán



Información sobre el reciclaje de baterías para Estados Unidos y Canadá



US & Canada Only

Información sobre el reciclaje de baterías para la Unión Europea

EU



Directiva de Restricción de Sustancias Peligrosas (RoHS)

Turquía

El producto Lenovo cumple con los requisitos de la Directiva de la República de Turquía sobre la restricción de uso de ciertas sustancias peligrosas en los residuos de aparatos eléctricos y electrónicos (WEEE).

Türkiye AEEE Yönetmeligine Uygunluk Beyanı

Bu Lenovo ürünü, T.C. Çevre ve Orman Bakanlıgı'nın "Atık Elektrikli ve Elektronik Esya Bazı Zararlı Maddelerin Kullanımının Sınırlandırılmasına Dair Yönetmelik (AEEE)" direktierine uygundur.

AEEE Yönetmeligine Uygundur.

Ucrania

Цим підтверджуємо, що продукція Леново відповідає вимогам нормативних актів України, які обмежують вміст небезпечних речовин

India

RoHS compliant as per E-waste (Management) Rules.

Vietnam

Los productos Lenovo vendidos en Vietnam a partir del 23 de septiembre de 2011 cumplen con los requisitos de la Circular de Vietnam 30/2011/TT-BCT ("RoHS de Vietnam").

Unión Europea

Los productos Lenovo vendidos en la Unión Europea a partir del 3 de enero de 2013 cumplen con los requisitos de la Directiva 2011/65/UE sobre la restricción de uso de ciertas sustancias peligrosas en aparatos eléctricos y electrónicos ("Reformulación de RoHS" o "RoHS 2"). Para obtener más información sobre el progreso de Lenovo en cuanto a RoHS, visite https://www.lenovo.com/us/en/social_responsibility/RoHS-Communication.pdf

Singapur

Los productos Lenovo vendidos en Singapur a partir del 1 de junio de 2017 cumplen con los requisitos del Boletín Oficial número S 263/2016 sobre la restricción de sustancias peligrosas en aparatos eléctricos y electrónicos en Singapur ("SG-RoHS").

Declaración de conformidad con la Unión Europea

Conformidad con la Unión Europea

CE

Conformidad con la directiva RE

Lenovo PC HK Limited declara que los tipos de equipos de radio Lenovo YT-X705F, Lenovo YT-X705X y Lenovo YT-X705L cumplen con la directiva 2014/53/EU.
El texto completo de la declaración de conformidad con la UE está disponible en la siguiente dirección de Internet:
http://www3.lenovo.com/us/en/social_responsibility/EU_DoC_tablets
Este equipo de radio opera con las frecuencias de banda y los niveles de potencia de radiofrecuencia máximos siguientes:

Nombre del modelo	Bandas de frecuencia	Potencia conducida máxima (dBm)
Lenovo YT-X705L Lenovo YT-X705X	GSM 900	33,5
	GSM 1800	31
	UMTS B1/B3/B8	25
	LTE B1/B3	24
	LTE B5/B8/B20	25
	LTE B7	22,5
	LTE B38	23,5
	LTE B40	24,5
	WLAN 2400-2483,5	17,5
	WLAN 5150-5350/5470-5725	16,5
	WLAN 5725-5850	11
	Bluetooth 2400-2483,5	10
Lenovo YT-X705F	WLAN 2400-2483,5	17
	WLAN 5150-5350/5470-5725	16
	WLAN 5725-5850	11
	Bluetooth 2400-2483,5	10

La información mencionada arriba solo se aplica a los países de la UE. Consulte el producto real para conocer las bandas de frecuencia admitidas en otros países.

Información sobre la tasa de absorción específica

SU DISPOSITIVO MÓVIL CUMPLE CON LAS PAUTAS INTERNACIONALES PARA LA EXPOSICIÓN A LAS ONDAS DE RADIO.

El dispositivo móvil es un transmisor y receptor de radio. Se diseñó para no superar los límites de exposición a las ondas de radio (campos electromagnéticos de radiofrecuencia) recomendados por las pautas internacionales. Una organización científica independiente (ICNIRP) desarrolló estas pautas, entre las que se incluye un margen de seguridad importante diseñado para garantizar la seguridad de todas las personas, independientemente de la edad o del estado de salud.

Las normas de exposición a ondas de radio utilizan una unidad de medida conocida como "tasa de absorción específica" (Specific Absorption Rate, SAR). El límite de SAR para los dispositivos móviles es de 2 W/kg. Las pruebas de SAR se llevan a cabo mediante el uso de posiciones de funcionamiento estándar mientras el dispositivo transmite a su máximo nivel de potencia certificado en todas las bandas de frecuencia sometidas a prueba. Los valores de SAR máximos según las pautas de ICNIRP para el modelo del dispositivo se enumeran a continuación:

Valor de SAR máximo para este modelo y las condiciones en las cuales fue registrado.				
Límite de SAR de 10 g en Europa (2,0 W/kg)	Lenovo YT-X705L Lenovo YT-X705X	Cuerpo	UMTS B1, Wi-Fi, Bluetooth	1,564 W/kg
	Lenovo YT-X705F	Cuerpo	Wi-Fi, Bluetooth	0,504 W/kg

Durante el uso, los valores de SAR reales del dispositivo suelen ser bastante inferiores a los valores indicados. Esto se debe a que, para los fines de la eficiencia del sistema y para reducir al mínimo las interferencias en la red, la potencia de funcionamiento del dispositivo móvil se reduce automáticamente cuando no se necesita toda la potencia para la conexión de datos.

Cuanto menor sea la salida de potencia del dispositivo, menor será el valor de SAR.

Si está interesado en reducir más la exposición a RF, el proceso es sencillo. Simplemente debe limitar el uso o utilizar un kit manos libres para mantener el dispositivo alejado del cuerpo.

Eesti

Lugege enne seadme kasutuselevõttu hoolikalt seda juhendit. Kogu selles juhendis tärniga (*) märgistatud teave viitab ainult WLAN + LTE mudelile.

Lugeda kõigepealt – juriidiline teave

Seadme mudelid, mis on varustatud juhtmevabade kommunikatsioonidega, on vastavuses raadiosageduse ning ohutusstandarditega kõikides riikides või piirkondades, kus on lubatud nende juhtmevaba kasutamine. Kui seadmel on andmeedastuse modem, on see lisaks vastavuses ka riigi telefonivõrku ühendamise nõuetega.

Enne seadmes olevate juhtmevabade seadmete kasutamist lugege kindlasti läbi oma riigi või piirkonna kohta käiv *regulatiivne märkus*. *Regulatiivse märkuse* PDF-versiooni leiate aadressilt https://support.lenovo.com.

Abi saamine

Oma võrguteenuste ning arvelduste osas abi saamiseks pöörduge oma võrguoperaatori poole. Seadme kasutamise tundmaõppimiseks ja tehniliste andmete vaatamiseks minge aadressile https://support.lenovo.com.

Kasutusjuhendi avamine

Kasutusjuhendis on toodud üksikasjalik teave seadme kohta. Teie seadme kohta käivate väljaannete allalaadimiseks, avage https://support.lenovo.com ja järgige ekraanil olevaid juhiseid.

Õiguslikud märkused

Lenovo ja Lenovo logo on Lenovo kaubamärgid Ameerika Ühendriikides, teistes riikides või mõlemas.
Muud ettevõtte, toote või teenuse nimed võivad olla teiste kaubamärgid või teenusemärgid.
Toodetud ettevõtte Dolby Laboratories litsentsi alusel. Dolby, Dolby Atmos ning topelt-D sümbol on ettevõtte Dolby Laboratories kaubamärgid.
PIIRATUD JA KEELATUD ÕIGUSTE TEATIS: kui andmed või tarkvara on kätte toimetatud kooskõlas „GSA“ (General Services Administration) lepinguga, on nende kasutamine, paljundamine või avalikustamine piiratud lepingus GS-35F-05925 välja toodud piirangutega.

Seadme ülevaade

Mudel	Versioon
Lenovo YT-X705F	WLAN
Lenovo YT-X705L	LTE
Lenovo YT-X705X	LTE+Voice

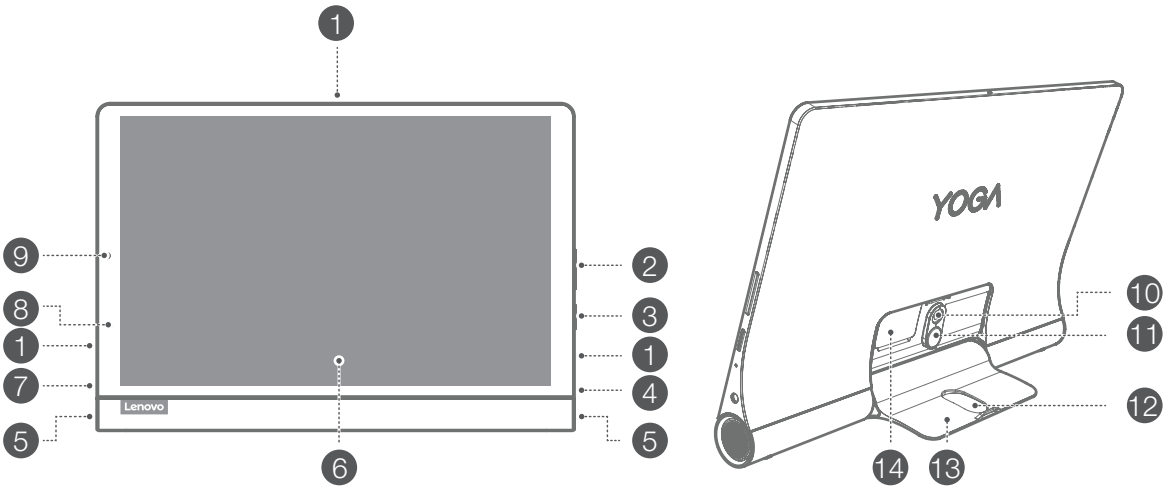

1 Mikrofon
2 Helitugevuse nupud
3 Toitenupp
4 Peakomplekti ühenduspesa
5 Kõlarid
6 Puuteekraan
7 USB-C-ühenduspesa
8 Indikaator
9 Eesmine kaamera
10 Tagumine kaamera
11 Toe vabastamise nupp
12 Riputamise avaus
13 Tugi
14 Kaardipesa

- WLAN-i versioonil pole Nano-SIM-kaardi pesa.
- Selles juhendis esitatud pildid ja illustratsioonid on näitlikud ja võivad tegelikust erineda.

Märkus. OTG-adapteri abil saate teha järgmist
- Ühendada seadme teise digitaalseadmega, et seda laadida.
- Ühendada seadme mäluseadmega, et andmeid edastada.

Seadme ettevalmistamine

Kaartide paigaldamine

Paigaldage kaardid joonisel näidatud viisil.

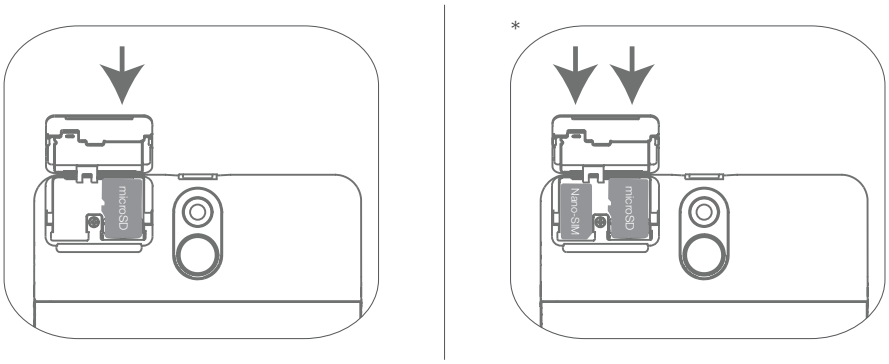

- Enne kaardi sisestamist või eemaldamiseks lülitage seadme toide välja.
- Pange tähele, et WLAN-i versioonil pole Nano-SIM-kaardi pesa.

Seadme laadimine

Ühendage seade pakendis oleva USB-juhtme ja vooluadapteri abil vooluvõrku.

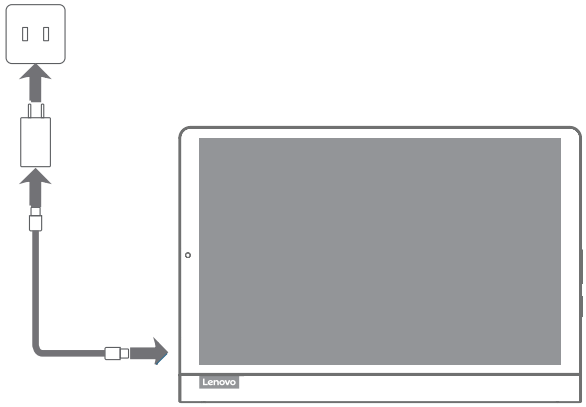

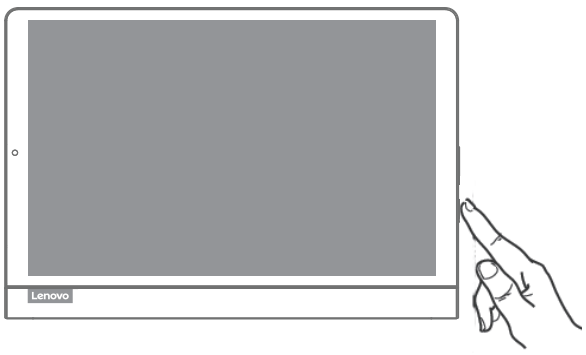

Sisselülitamine

Hoidke toitenuppu all, kuni ilmub Lenovo logo.

Google’i assistent teie tahvelarvutis

Lenovo Yoga Smart Tab sisaldab toetatud keelte puhul Google’i assistendi liidest.

Google’i assistendi seadistamine

Google’i assistendi avamiseks klõpsake ja hoidke all nuppu Avakuva, puudutage valikut „ALUSTAMINE“ ja järgige Google’i assistendi seadistamiseks ekraanil kuvatavaid juhiseid. Kui teil palutakse õpetada Google’i assistenti tundma ära teie häält ja viia lõpule seadistamine, öelge „OK Google“ ja „Hey Google“.

Google’i assistendi kasutamine

Lenovo Yoga Smart Tab toetab 360° kaugeleulatuvat Google’i häälassistenti, kui ekraan on sisse lülitatud, võimaldades teile ligipääsu ka toa teisest otsast. Kui teie ekraan on välja lülitatud, saate selle sisse lülitada, öeldes „Okay Google“ või „Hey Google“.

Google’i assistendiga suhtlemiseks vajutage ja hoidke all nuppu Avakuva või öelge „Hey Google“. Küsige „What can you do?“, et näha, millega Google’i assistent teid aidata saab.

Google’i assistendi taustarežiim

Google’i assistendi taustarežiim muudab teie tahvelarvuti digitaalseks pildiraamiks, aitab hõlpsasti juhtida muusikat ja nutikaid kodumasinaid ning pääseda kiirelt ligi kõige olulisematele värskendustele ka siis, kui teie tahvelarvuti laeb või tugi on avatud. Google toob aja jooksul turule taustarežiimi teisigi funktsioone.

Kuidas kasutada Google’i assistendi taustarežiimi

Google’i assistendi taustarežiimi saate sisse lülitada, minnes kohta Seaded > Goodle > Otsing, assistent ja häälsõnumid > Google’i assistent > Assistent > Assistendi seadmed (Tahvelarvuti) > Isikupärastamine (taustarežiim).

Samuti saate seade välja lülitada, et käivitada taustarežiim, avades ülalmärgitud menüüs toe. Juhime tähelepanu, et tahvelarvuti taustarežiimi jätmise korral ilma, et see samal ajal laeks, tühjeneb aku tavapärasest kiiremini.

Google’i assistendi kasutamiseks on vaja internetiühendust ja see ei pruugi olla saadaval kõigis riikides ja keeltes.

- Täiendav teave Google’i assistendi, sealhulgas toetatud keelte ja keelte lisamise või muutmise kohta on saadaval aadressil http://support.google.com/assistant/answer/7394513.
- Lehel http://support.lenovo.com näete hetkel kehtivat loetelu keeltest, mida taustarežiim toetab.

Oluline ohutus- ja käitlemisteave

Kilekoti teatis

Oht! Kilekotid võivad olla ohtlikud. Hoidke kilekotte beebidele ja lastele ligipääsmatus kohas, et vältida lämbumise ohtu.

Hoiatus kõrge helitugevuse kasutamise kohta

Hoiatus. Vali müra mis tahes allikast pikema aja jooksul võib kahjustada teie kuulmist. Mida valjem on heli, seda kiiremini see teie kuulmist mõjutab. Kuulmise kaitsmiseks tehke järgmist.

- Ärge kasutage peakomplekti ega kõrvaklappe pikka aega kõrge helitugevuse juures.
- Vältige heli tugevaks keeramist selleks, et summutada ümbritsevat müra.
- Kui te ei kuule enda läheduses rääkivaid inimesi, vähendage helitugevust.

Kui tunnete kuulamise ajal ebamugavust, nagu surve või täiuse tunne kõrvades, kuulete kõrvades vilinat või kuulete kõnet summutatult, lõpetage seadme kuulamine peakomplekti või kõrvaklappide kaudu ja laske oma kõrvu kontrollida.



Võimaliku kuulmiskahjustuse vältimiseks ärge kuulake pikka aega järjest valju heli.

Vanemate ja täiskasvanud hooldajate ohutusjuhised

Teie mobiilseade ei ole mänguasi. Alla kolmeaastastel lastel ei ole soovitatav sellega mängida. Nagu kõigi elektriliste toodetega, tuleb elektriseadmete käsitsemisel ja kasutamisel rakendada ettevaatusabinõusid, et vältida elektrilöögi ohtu. Kui lapsevanemad on otsustanud lubada kolmeaastasel või vanemal lapsel seadet kasutada, siis tuleb neil last hoiatada potentsiaalsete ohtude eest mobiilseadme kasutamisel ja käsitsemisel.

Lapsevanemad peavad regulaarselt kontrollima mobiilseadet kahjustuste suhtes (kaasa arvatud vahelduvvooluadapterit ja väikseid osi, kui need on olemas). Tehke sellele seadmele rutiinset kontrolli, tagamaks, et seade töötab korralikult ja on lapsele kasutamiseks ohutu.

Sisemist taaslaetavat akut puudutav hoiatus

Oht! Ärge proovige sisemist taaslaetavat liitium-ioonakut vahetada. Originaalaku väljavahetamine seadmega ühildumatu aku vastu võib suurendada plahvatamisest, ülekuumenemisest ja muudest asjaoludest põhjustatud kehavigastuste või varalise kahju ohtu. Ärge püüdke akut lahti võtta ega modifitseerida. See võib põhjustada plahvatuse või akuvedeliku lekke.

Kõrvaldage akud kasutuselt vastavuses kohalike seadusandlustega. Ärge visake akusid olmejäätmete sekka. Käidelge kasutatud akusid juhiste kohaselt. Akud sisaldavad kahjulikke elemente.

Vigastuste vältimiseks toimige järgmiselt.

- Hoidke akusid eemal avatud leekidest või teistest tuleallikatest.
- Hoidke akud eemal veest, vihmast ja teistest korrosiivsetest vedelikest.
- Ärge jätke akusid väga kõrge temperatuuri kätte.
- Vältige akude lühistamist.
- Hoidke akusid väikeste laste ja loomade eest kättesaamatus kohas.
- Ärge jätke akut äärmiselt madala õhurõhuga keskkonda. See võib põhjustada aku plahvatamise ja tuleohtliku vedeliku või gaasi lekkimise akust.

Aku ekspluatatsiooniaja pikendamiseks soovitame akut iga kord vähemalt 30–50% täituvuseni täis laadida ja iga kolme kuu tagant võiks alalaadimise vältimiseks aku täiesti täis laadida.

Hoolduse ja tehnilise toe teave

Järgnevalt on esitatud teave tehnilise toe kohta, mis on saadaval toote garantiiperioodi või terve kasutusaja vältel. Lenovo garantiitingimuste täieliku seletuse leiate *Lenovo piiratud garantii* alt. Täieliku garantii kohta saab lugeda dokumendi lõpus esitatud peatükist „*Lenovo piiratud garantii* teatis“.

Tehniline tugi Internetis

Tehniline tugi Internetis on toote kasutusea jooksul saadaval aadressil https://support.lenovo.com

Tehniline tugi telefoni teel

Teil on võimalik abi ja teavet saada tehnilise toe keskusest telefoni teel. Enne kui võtate ühendust Lenovo tehnilise toe esindajaga, otsige välja järgmine teave: mudel ja seerianumber, võimaliku veateate täpne sõnastus ning probleemi kirjeldus.
Tehnilise toe esindaja võib proovida kõne ajal aidata teil probleemi samm-sammult lahendada, kui teil on seade käepärast.

Ülemaailmne Lenovo tugitelefonide nimekiri

Oluline! Telefoninumbreid võidakse etteteatamata muuta. Viimane uuendatud tehnilise toe telefoninumbrite nimekiri on alati saadaval aadressil http://www.lenovo.com/support/phone
Kui teie riigi või piirkonna telefoninumbrit ei ole kirjas, võtke ühendust oma Lenovo edasimüüja või Lenovo turundusesindajaga.

Garantiiteave

Lenovo piiratud garantii teatis

See toode on kaetud Lenovo piiratud garantii tingimustega, versioon L505-0010-02 08/2011. Lenovo piiratud garantii tingimuste lugemiseks külastage aadressi http://www.lenovo.com/warranty/llw_02. Lenovo piiratud garantii tingimusi saab lugeda mitmes keeles sellelt aadressilt. Kui teil ei õnnestu vaadata Lenovo piiratud garantii tingimusi sellelt veebisaidilt, võtke ühendust Lenovo kohaliku esinduse või edasimüüjaga, et saada trükitud versioon sellest.

Garantiiperiood ja garantiiteenuse tüüp

Riik või piirkond	Garantiiperiood	Garantiiteenuse tüüp
Ühendkuningriik, Iisrael, Austraalia, Uus-Meremaa	Osad ja töö – 1 aasta Aku – 1 aasta	3
Guatemala, Costa Rica, Venezuela, Peruu, Uruguai, Ecuador, Colombia, tšiili, Argentina, Indoneesia, Vietnam, India, Malai saarestik, Tai, Filipiinid, Singapur, Hong Kong, El Salvador, Taiwan, Lõuna-Korea, Mehhiko, Venemaa, Ukraina, Egiptust, Liibanon, Maroko, Lõuna-Aafrika, Tuneesia, Mauritius, Mosambiik, Araabia Ühendemiraadid, Jordaania, Keenia, Nigeeria, Uganda, Ghana, Omaan, Tansaania, Namiibia, Panama	Osad ja töö – 1 aasta Aku – 1 aasta	4
Ameerika Ühendriigid, Kanada, Jaapan	Osad ja töö – 1 aasta Aku – 1 aasta	5
Brasiilia	Osad ja töö – 1 aasta Aku – 1 aasta	3,5
Hispaania, Šveits, Portugal, Holland, Belgia, Rootsi, Taani, Norra, Soome, Eesti, Läti, Leedu, Island, Prantsusmaa, Saksamaa, Itaalia, Austria	Osad ja töö – 2 aastat Aku – 1 aasta	3
Tšehhi Vabariik, Ungari, Rumeenia, Bulgaaria, Kreeka, Horvaatia, Sloveenia, Slovakkia, Küpros, Poola	Osad ja töö – 2 aastat Aku – 1 aasta	5

Riik või piirkond	Garantiiperiood	Garantiiteenuse tüüp
Türgi	Osad ja töö – 2 aastat Aku – 2 aastat	3,4
Saudi Araabia	Osad ja töö – 2 aastat Aku – 2 aastat	4
Serbia	Osad ja töö – 2 aastat Aku – 1 aasta	4

* Välistab mõned osad. 90-päevane piiratud garantii vooluadapteritele, klaviatuuridele, plastosadele ja hingedele.

Garantiiteenuse tüüp

1. CRU (Customer Replaceable Unit) teenus
2. Kohapealne hooldus
3. Kulleri- või ladustamisteenus
4. Kliendikeskuse teenus
5. Postiga saatmise teenus
6. Kliendi kahepoolne postiga saatmise teenus
7. Toote vahetamise teenus

Garantiiteenuse tüüpide täieliku seletuse leiate täieliku garantii alt. Täieliku garantii kohta saab lugeda peatükist „*Lenovo piiratud garantii* teatis“.
Kui soovite seadme kasutamisel tuge, ärge pöörduge seadme müüja poole. Minge aadressile https://support.lenovo.com, kust leiate vastused korduma kippuvatele küsimustele, tarkvaravärskendusi ja meiega ühenduse võtmise kontaktid.

EurAsia vastavusmärgis

EAC

Keskkonna-, taaskasutuse ning utiliseerimisteave

Üldine taaskasutuse teatis

Lenovo julgustab infotehnoloogiliste (IT) seadmete omanikke seadmeid nende kasutuks muutumisel vastutustundlikult taaskasutama. Lenovo pakub mitmeid programme ja teenuseid, et abistada seadmete omanikke oma IT-toodete taaskasutamisele suunamisel. Lenovo toodete taaskasutamis teabe leiate aadressilt http://www.lenovo.com/recycling.

Oluline aku ja WEEE teave



Akusid ja elektri- ning elektroonikaseadmeid, mis on märgistatud mahatõmmatud ratastega prügikonteineri sümboliga, ei tohi käidelda sorteerimata munitsipaaljäätmetena. Akusid ja elektri- ning elektroonikaseadmete jäätmeid (WEEE) tuleb käidelda eraldi, klientidele suunatud akude ja elektri- ning elektroonikaseadmete jäätmete tagastamise, taaskasutuse ning käitlemise programmi raames. Võimaluse korral eemaldage ja eraldage akud elektri- ning elektroonikaseadmetest enne, kui annate elektri- ja elektroonikaseadmed jäätmete kogumisringi. Akud tuleb koguda eraldi akude ja akumulaatorite tagastamise, taaskasutuse ning käitlemise programmi raames.
Riigipõhise teabe leiate veebilehelt
http://www.lenovo.com/recycling

Jaapani taaskasutusteave

Jaapaniga seotud taaskasutus- ja utiliseerimisteabe leiate veebisaidilt http://www.lenovo.com/recycling/japan

Täiendavad taaskasutuse teatised

Seadme osade ja akude taaskasutamise kohta leiate lisateavet *kasutusjuhendist*. Üksikasjaliku teabe leiate peatükist „**Kasutusjuhendi avamine**“.

Akude taaskasutuse märgised

Aku taaskasutuse teave Taiwanis



Aku taaskasutuse teave Ameerika Ühendriikides ja Kanadas



US & Canada Only

Aku taaskasutuse teave Euroopa Liidus

EU



Ohtlike ainete piirangu direktiiv (RoHS)

Türgi

Lenovo tooted on kooskõlas Türgi Vabariigi elektriliste ning elektrooniliste seadmete jäätmete (WEEE) ohtlike ainete kasutamise piirangu direktiiviga.

Türkiye AEEE Yönetmeligine Uygunluk Beyanı

Bu Lenovo ürünü, T.C. Çevre ve Orman Bakanlıgı'nın "Atık Elektrikli ve Elektronik Esya Bazı Zararlı Maddelerin Kullanımının Sınırlandırılmasına Dair Yönetmelik (AEEE)" direktierine uygundur.

AEEE Yönetmeligine Uygundur.

Ukraina

Цим підтверджуємо, що продукція Леново відповідає вимогам нормативних актів України, які обмежують вміст небезпечних речовин

India

RoHS compliant as per E-waste (Management) Rules.

Vietnam

Vietnamis alates 23. septembrist 2011 müüdud Lenovo tooted vastavad Vietnami ringkirja 30/2011/TT-BCT („Vietnami RoHS") nõuetele.

Euroopa Liit

Euroopa Liidus alates 3. jaanuarist 2013 müüdud Lenovo tooted vastavad elektriliste ja elektrooniliste seadmete jäätmete ohtlike ainete kasutamise piirangu direktiivile 2011/65/EL („RoHS-i ümbersõnastus" või „RoHS 2"). Täiendavat teavet Lenovo RoHS-iga seotud edusammudest leiate aadressilt https://www.lenovo.com/us/en/social_responsibility/RoHS-Communication.pdf.

Singapur

Singapuris või pärast 1. Juunit 2017 müüdavad tooted vastavad dokumendis Government Gazette order No. S 263/2016 Restriction of Hazardous Substances in Electrical and Electronic Equipment in Singapore („SG-RoHS") esitatud nõuetele.

Euroopa Liidu vastavusdeklaratsioon

Euroopa Liidu vastavus

CE

Vastavus RE direktiivile

Lenovo PC HK Limited kinnitab, et raadioseadmete mudelid Lenovo YT-X705F, Lenovo YT-X705X, Lenovo YT-X705L vastavad direktiivile 2014/53/EL.
EL-i vastavusdeklaratsiooni täistekst on saadaval Interneti-aadressil http://www3.lenovo.com/us/en/social_responsibility/EU_DoC_tablets
Need raadioseadmed töötavad järgmistel sagedusaladel ja nende maksimaalne raadiosagedusvõimsus on järgmine:

Mudeli nimi	Sagedusalad	Maksimaalne võimsus (dBm)
Lenovo YT-X705L Lenovo YT-X705X	GSM 900	33,5
	GSM 1800	31
	UMTS B1/B3/B8	25
	LTE B1/B3	24
	LTE B5/B8/B20	25
	LTE B7	22,5
	LTE B38	23,5
	LTE B40	24,5
	WLAN 2400-2483,5	17,5
	WLAN 5150-5350/5470-5725	16,5
	WLAN 5725-5850	11
	Bluetooth 2400-2483,5	10
Lenovo YT-X705F	WLAN 2400-2483,5	17
	WLAN 5150-5350/5470-5725	16
	WLAN 5725-5850	11
	Bluetooth 2400-2483,5	10

Eelnev teave kehtib ainult EL-i riikidele. Kui olete mõnest muust riigist, tehke kindlaks, milliseid raadiosagedusalasid konkreetne toode toetab.

Spetsiifilise neeldumismäära teave

TEIE MOBIILSEADE VASTAB RAHVUSVAHELISTELE JUHENDITELE RAADIOLAINETEGA KOKKUPUUTE KOHTA.

Teie mobiilseade on raadiosaatja ja vastuvõtja. See on loodud mitte ületama rahvusvahelistes juhendites soovitatud raadiolainetega (raadiosageduslikud elektromagnetväljad) kokkupuute piirnorme. Juhendid on koostanud sõltumatu teadusorganisatsioon (ICNIRP) ja need sisaldavad olulisi ohutuspiire, mis on mõeldud kõikide isikute ohutuse tagamiseks, sõltumata nende vanusest ja tervisest.

Raadiolainetega kokkupuute juhendid kasutavad mõõtühikut, mida nimetatakse spetsiifiliseks neeldumismääraks või SAR. SAR-i piirnorm mobiilseadmetele on 2 W/kg. SAR-i katsed on tehtud standardseid tööasendeid kasutades, kõrgeimat sertifitseeritud võimsustaset edastava seadmega, kõigill testitud sagedusribadel. Kõrgeimad SAR-i väärtused vastavalt ICNIRP juhenditele, on loetletud alljärgnevas:

Selle mudeli maksimaalne SAR ja tingimused, milles see registreeriti.				
Euroopa 10 g SAR-i piirmäär (2,0 W/kg)	Lenovo YT-X705L Lenovo YT-X705X	Kehal kantuna	UMTS B1, Wi-Fi, Bluetooth	1,564 W/kg
	Lenovo YT-X705F	Kehal kantuna	Wi-Fi, Bluetooth	0,504 W/kg

Kasutamise ajal on teie seadme tegelikud SAR-i väärtused tunduvalt väiksemad allpool toodud väärtustest. See on nii süsteemi efektiivsuse tagamiseks ja häirete vähendamiseks võrgus, teie mobiilseadme töövõimsust vähendatakse automaatselt, kui andmevahetuseks ei vajata täisvõimsust.

Seadme madalaim väljundvõimsus on madalam selle SAR-i väärtusest.

Kui soovite, et kokkupuude raadiosagedusliku elektromagnetväljaga oleks veelgi väiksem, siis võite lihtsalt vabakäekomplekti kasutada, et seade oleks kehast kaugemal.

Latviešu

Pirms ierīces lietošanas rūpīgi izlasiet šo rokasgrāmatu.
Visa informācija, kas šajā rokasgrāmatā ir atzīmēta ar zvaigznīti (*), attiecas tikai uz WLAN + LTE modeli.

Vispirms izlasiet šo: normatīvā informācija

Ierīces modeļi, kas aprīkoti ar bezvadu saziņas iespējām, atbilst radio frekvenču un drošības standartiem jebkurā valstī vai reģionā, kurā tie apstiprināti bezvadu lietošanai. Turklāt, ja izstrādājumā ir telekomunikāciju modems, tas atbilst visām jūsu valsts prasībām attiecībā uz savienojuma izveidi ar tālruņa tīklu.

Pirms ierīcē ietverto bezvadu ierīču lietošanas noteikti izlasiet jūsu valstij vai reģionam paredzēto *normatīvo paziņojumu*. Lai iegūtu *normatīvo paziņojumu* PDF formātā, skatiet vietni https://support.lenovo.com.

Palīdzības saņemšana

Lai saņemtu palīdzību saistībā ar tīkla pakalpojumiem un rēķiniem, sazinieties ar savu bezvadu tīkla operatoru. Lai uzzinātu, kā lietot ierīci, un skatītu tās tehniskos datus, apmeklējiet vietni https://support.lenovo.com.

Piekļuve *lietošanas rokasgrāmatai*

Lietošanas rokasgrāmatā ir detalizēta informācija par jūsu ierīci. Lai lejupielādētu publikācijas par savu ierīci, apmeklējiet vietni https://support.lenovo.com un ievērojiet ekrānā sniegtos norādījumus.

Juridiski paziņojumi

Lenovo un Lenovo logotips ir Lenovo preču zīmes Amerikas Savienotajās Valstīs, citās valstīs vai gan ASV, gan citās valstīs.
Citu uzņēmumu, izstrādājumu vai pakalpojumu nosaukumi var būt citiem piederošas preču zīmes vai pakalpojumu zīmes.
Ražots ar licenci no uzņēmuma Dolby Laboratories. Dolby, Dolby Atmos un simbols ar divkāršu D burtu ir uzņēmuma Dolby Laboratories preču zīmes.
INFORMĀCIJA PAR IEROBEŽOTĀM UN NEPILNĪGĀM TIESĪBĀM. Ja dati vai programmatūra tiek nodrošināta saskaņā ar vispārējo pakalpojumu sniegšanas (General Services Administration, GSA) līgumu, uz lietošanu, atveidošanu un izpaušanu attiecas ierobežojumi, kas noteikti līgumā Nr. GS-35F-05925.

Ierīces pārskats

Modelis	Versija
Lenovo YT-X705F	WLAN
Lenovo YT-X705L	LTE
Lenovo YT-X705X	LTE+balss

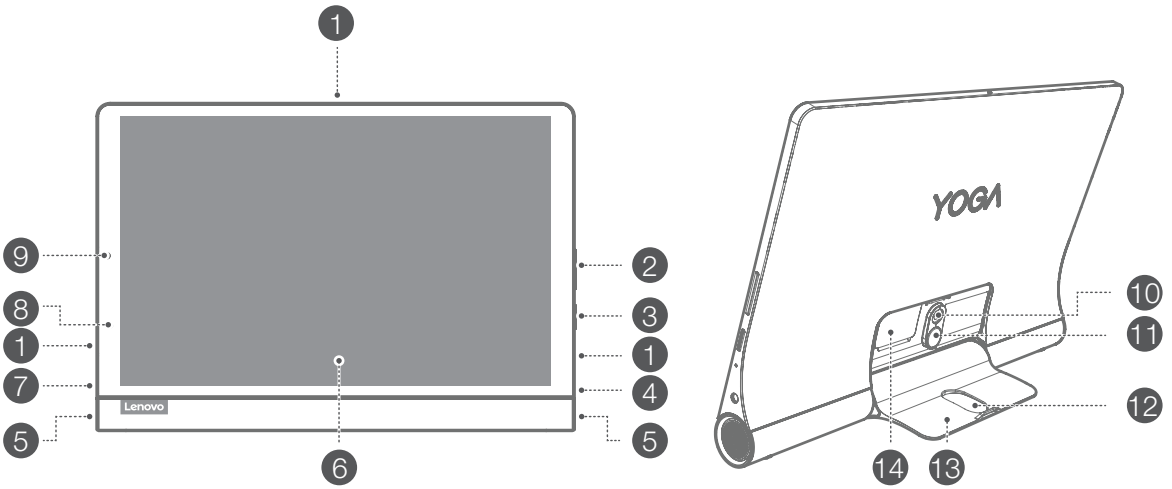

1. Mikrofons
2. Skaļuma pogas
3. Barošanas poga
4. Austiņu savienojums
5. Skaļruņi
6. Skārienekrāns
7. USB-C savienotājs
8. Indikators
9. Priekšējā kamera
10. Aizmugurējā kamera
11. Statīva atbrīvošanas poga
12. Piekāršanas režīma caurums
13. Statīvs
14. Kartes ligzda

- WLAN versijai nav nano-SIM kartes ligzdas.
- Visi šajā dokumentā redzamie attēli un ilustrācijas ir iekļauti tikai atsaucei; tie var atšķirties no gala produkta.

Piezīme. Izmantojot OTG adapteri, varat veikt kādu no sekojošām darbībām
- Savienot ierīci ar citu digitālo ierīci, lai to uzlādētu.
- Pievienot ierīci atmiņas ierīcei, lai pārsūtītu datus.

Ierīces sagatavošana

Karšu ievietošana

Instalējiet kartes, kā redzams attēlā.

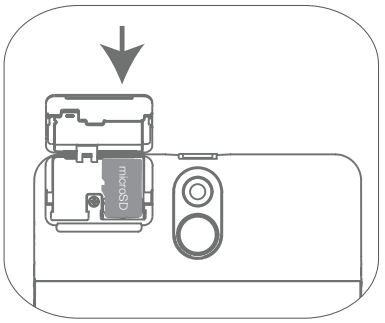

*

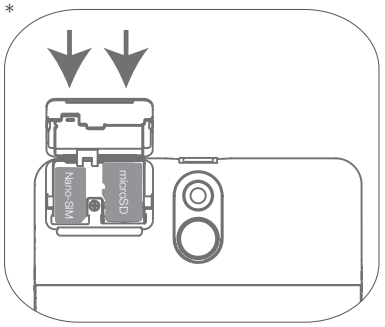

- Pirms kartes ielikšanas vai izņemšanas izslēdziet ierīces elektropadevi.
- Ņemiet vērā, ka WLAN versijai nav nano-SIM kartes ligzdas.

Ierīces uzlāde

Pieslēdziet ierīci elektrotīklam, izmantojot komplektā iekļauto USB kabeli un strāvas adapteri.

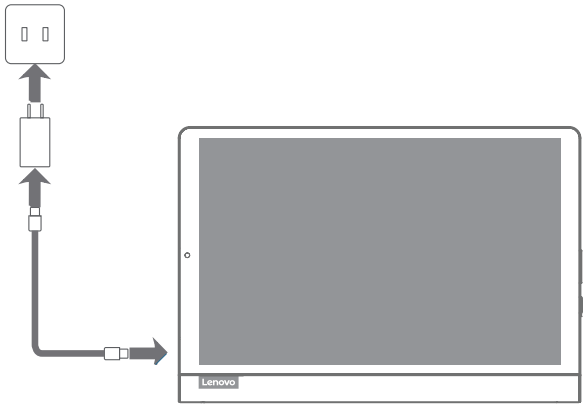

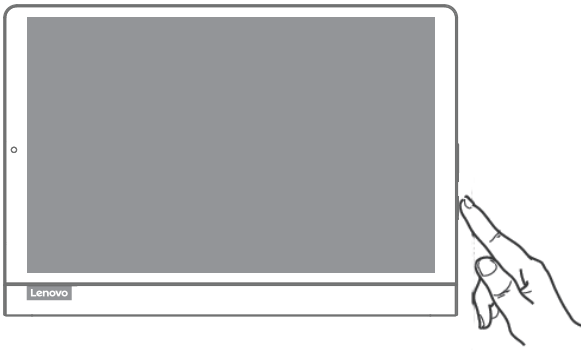

Ieslēgšana

Nospiediet barošanas pogu un turiet to nospiestu, līdz tiek parādīts Lenovo logotips.

Google asistents jūsu planšetdatorā

Lenovo Yoga Smart Tab iekļauts integrēts Google asistents atbalstītajām valodām.

Google asistenta iestatīšana

Lai atvērtu Google asistentu, pieskarieties pie sākuma pogas un to turiet, pieskarieties "GET STARTED" (Sākt darbu) un izpildiet ekrānā redzamās norādes, lai iestatītu Google asistentu. Pēc uzvednes pamudinājuma pasakiet komandu "OK Google" un "Hey Google", lai iemācītu Google asistentam atpazīt jūsu balsi un pabeigtu iestatīšanas procesu.

Google asistenta izmantošana

Kad ekrāns ir ieslēgts, Lenovo Yoga Smart Tab atbalsta Google Voice asistenta atpazīšanu attālināti 360° apkārtnē, iespējojot piekļuvi pāri telpai. Kad ekrāns ir izslēgts, varat to ieslēgt, pasakot komandu "Okay Google" vai "Hey Google".

Varat pieskarties pie sākuma pogas un to turēt vai pateikt komandu "OK Google" vai "Hey Google", lai mijiedarbotos ar Google asistentu. Pajautājiet "What can you do?" (Ko vari paveikt?), lai uzzinātu, kādu palīdzību Google asistents var jums sniegt.

Google asistenta Apkārtējās vides režīms

Google asistenta Apkārtējās vides režīms pārvērš jūsu planšetdatoru digitālu fotoattēlu rāmī, ļauj viegli vadīt mūzikas ierīces un viedierīces un ļauj ātri piekļūt būtiskākajiem atjauninājumiem, kad notiek planšetdatora uzlāde vai ir atvērts statīvs. Uzņēmums Google laika gaitā izlaidīs vairāk Apkārtējās vides režīma funkcijas.

Google asistenta Apkārtējās vides režīma izmantošana

Google asistenta Apkārtējās vides režīmu var iespējot atverot Iestatījumi > Google > Meklēšana, asistents un Voice > Google asistents > Asistenta ierīces (planšetdators) > Personalizēšana (Apkārtējās vides režīms).

Iepriekš minētajā izvēlnē iespējams arī izslēgt Apkārtējās vides režīma palaišanu, atverot statīvu. Atcerieties, ka atstāts ieslēgts Apkārtējās vides režīms izraisa ātrāku planšetdatora akumulatora izlādi, ja nenotiek uzlāde.

Google asistenta darbībai nepieciešams izveidots savienojums ar internetu, un tas var nebūt pieejams visas valstīs un valodās.

- Lai iegūtu vairāk informācijas par Google asistentu, atbalstītajām valodām un valodu maiņu un pievienošanu, apmeklējiet vietni http://support.google.com/assistant/answer/7394513.
- Lai aplūkotu valodu sarakstu, ko šobrīd atbalsta Apkārtējās vides režīms, varat apmeklēt arī vietni http://support.lenovo.com.

Svarīga informācija par drošību un apiešanos ar ierīci

Informācija par plastmasas maisiņiem

Bīstami! Plastmasas maisiņi var būt bīstami. Neturiet plastmasas maisiņus mazuļu un bērnu tuvumā, lai izvairītos no viņu nosmakšanas riska.

Brīdinājums par izmantošanu lielā skaļumā

Brīdinājums! Ilgstoša jebkāda skaļa skaņas avota iedarbība var ietekmēt jūsu dzirdi. Jo skaļāka skaņa, jo mazāks laiks vajadzīgs, lai atstātu iespaidu uz dzirdi. Lai aizsargātu dzirdi, ievērojiet šos piesardzības pasākumus.

- Ierobežojiet laiku, kad lietojat austiņas un klausāties skaļu skaņu.
- Nepalieliniet skaļuma līmeni, lai slāpētu apkārtējos trokšņus.
- Ja nedzirdat, ko runā apkārtējie — samaziniet skaļuma līmeni.

Ja sajūtat dzirdes diskomfortu, tostarp spiediena vai ausu aizkrišanas sajūtu, zvanīšanu ausīs vai grūtības dzirdēt, ko saka citi, pārtrauciet klausīties ierīces skaņu austiņās un pārbaudiet dzirdi.



Lai novērstu iespējamus dzirdes bojājumus, ilgstoši neklausieties, izmantojot augstu skaļuma līmeni.

Drošības instrukcija vecākiem vai uzraugošajiem pieaugušajiem

Jūsu mobilā ierīce nav rotaļlieta. Neļaujiet bērniem, kas jaunāki par 3 gadiem, spēlēties ar ierīci. Kā lietojot citas elektroierīces, arī izmantojot šo ierīci, jāveic drošības pasākumi, lai mazinātu elektrošoka gūšanas draudus. Ja vecāki atļauj 3 gadus veciem vai vecākiem bērniem izmantot ierīci, viņiem jābrīdina bērns par iespējamu apdraudējumu, kas var rasties, lietojot mobilo ierīci.

Vecākiem regulāri jāpārbauda, vai mobilā ierīce nav bojāta (tostarp maiņstrāvas barošanas adapteris un mazās detaļas, ja tādas ir). Regulāri pārbaudiet šo mobilo ierīci, lai nodrošinātu, ka tā darbojas pareizi un bērni to var lietot droši.

Brīdinājums par iebūvēto akumulatoru

Bīstami! Nemēģiniet nomainīt iebūvēto litija jonu akumulatoru. Oriģinālā akumulatora nomaiņa ar neatbilstoša tipa akumulatoru var radīt paaugstinātu cilvēku savainošanas vai īpašuma bojājumu risku sprādziena, liela karstuma vai citu apdraudējumu dēļ. Neizjauciet un nemodificējiet akumulatora bloku. Šāds mēģinājums var izraisīt bīstamu sprādzienu vai akumulatora šķidruma noplūdi.

Likvidējiet akumulatoru atbilstoši visiem attiecīgajiem vietējiem rīkojumiem un noteikumiem. Neizmetiet akumulatora komplektu sadzīves atkritumos. Izlietotos akumulatorus iznīciniet atbilstoši norādījumiem.

Akumulatora bloka sastāvā ir neliels bīstamu vielu daudzums.

Lai izvairītos no savainojumiem, ievērojiet tālāk norādīto.

- Netuviniet akumulatora bloku atklātai liesmai vai citiem siltuma avotiem.
- Nepakļaujiet akumulatora bloku ūdens, lietus vai citu korozīvu šķidrumu ietekmei.
- Neatstājiet akumulatoru vidē, kurā ir ļoti augsta temperatūra.
- Nepieļaujiet akumulatora bloka īssavienojumu.
- Glabājiet akumulatora bloku maziem bērniem un mājdzīvniekiem nepieejamā vietā.
- Neatstājiet akumulatoru vidē ar ļoti zemu gaisa spiedienu. Tas var izraisīt sprādzienu vai viegli uzliesmojoša šķidruma vai gāzes noplūdi no akumulatora.

Lai pagarinātu akumulatora darbmūžu, iesakām ik reizi to uzlādēt līdz vismaz 30–50 % un atkārtot uzlādi ik pēc trīs mēnešiem, lai nepieļautu pārmērīgu izlādi.

Informācija par apkopi un atbalstu

Šeit ir sniegta informācija par izstrādājumam pieejamo tehnisko atbalstu garantijas perioda laikā vai visā izstrādājuma kalpošanas laikā. Skatiet *Lenovo ierobežotās garantijas* (Lenovo Limited Warranty, LLW) aprakstu, lai saņemtu pilnu Lenovo garantijas nosacījumu izklāstu. Skatiet sadaļu "*Lenovo ierobežotās garantijas* informācija" turpmāk šajā dokumentā, lai iegūtu papildinformāciju par piekļuvi pilnai garantijai.

Tiešsaistes tehniskais atbalsts

Tiešsaistes tehniskais atbalsts izstrādājuma darbmūža laikā ir pieejams šajā vietnē: https://support.lenovo.com

Tehniskais atbalsts pa tālruni

No klientu atbalsta centra var saņemt palīdzību un informāciju pa tālruni. Lūdzu, nodrošiniet, lai pirms sazināšanās ar Lenovo tehniskā atbalsta dienesta pārstāvi būtu pieejama šāda informācija: modelis un sērijas numurs, precīzs jebkāda kļūdas ziņojuma teksts un problēmas apraksts. Tehniskās palīdzības dienesta pārstāvis var vēlēties kopā ar jums pārskatīt kļūmi, kamēr zvana laikā atrodaties pie savas ierīces.

Lenovo atbalsta dienestu vispasaules tālruņa numuru saraksts

Svarīgi! Tālruņa numuri var tikt mainīti bez iepriekšēja paziņojuma. Visjaunākais klientu atbalsta centru tālruņu numuru saraksts ir vienmēr pieejams vietnē http://www.lenovo.com/support/phone
Ja nav norādīts tālruņa numurs jūsu valstī vai reģionā, sazinieties ar Lenovo izplatītāju vai Lenovo mārketinga pārstāvi.

Garantijas informācija

Lenovo ierobežotās garantijas informācija

Uz šo izstrādājumu attiecas LLW versija L505-0010-02 08/2011. Lasiet LLW vietnē http://www.lenovo.com/warranty/llw_02. Šajā vietnē varat lasīt LLW vairākās valodās. Ja šajā vietnē nevarat apskatīt LLW, sazinieties ar vietējo Lenovo biroju vai izplatītāju, lai iegūtu drukātu LLW versiju.

Garantijas periods un garantijas pakalpojumu veids

Valsts vai reģions	Garantijas periods	Garantijas pakalpojumu veids
Apvienotā Karaliste, Izraēla, Austrālija, Jaunzēlande	Detaļas un darbs — 1 gads Akumulatora bloks — 1 gads	3
Gvatemala, Kostarika, Venecuēla, Peru, Urugvaja, Ekvadora, Kolumbija, Čīle, Argentīna, Indonēzija, Vjetnama, Indija, Malaizija, Taizeme, Filipīnas, Singapūra, Honkonga, Salvadora, Taivāna, Dienvidkoreja, Meksika, Krievija, Ukraina, Ēģipte, Libāna, Maroka, Dienvidāfrika, Tunisija, Maurīcija, Mozambika, Apvienotie Arābu Emirāti, Jordānija, Kenija, Nigērija, Uganda, Gana, Omāna, Tanzānija, Namībija, Panama	Detaļas un darbs — 1 gads Akumulatora bloks — 1 gads	4
Amerikas Savienotās Valstis, Kanāda, Japāna	Detaļas un darbs — 1 gads Akumulatora bloks — 1 gads	5
Brazīlija	Detaļas un darbs — 1 gads Akumulatora bloks — 1 gads	3,5
Spānija, Šveice, Portugāle, Nīderlande, Beļģija, Zviedrija, Dānija, Norvēģija, Somija, Igaunija, Latvija, Lietuva, Islande, Francija, Vācija, Itālija, Austrija	Detaļas un darbs — 2 gadi Akumulatora bloks — 1 gads	3
Čehija, Ungārija, Rumānija, Bulgārija, Grieķija, Horvātija, Slovēnija, Slovākija, Kipra, Polija	Detaļas un darbs — 2 gadi Akumulatora bloks — 1 gads	5

Valsts vai reģions	Garantijas periods	Garantijas pakalpojumu veids
Turcija	Detaļas un darbs — 2 gadi Akumulatora bloks — 2 gadi	3,4
Saūda Arābija	Detaļas un darbs — 2 gadi Akumulatora bloks — 2 gadi	4
Serbija	Detaļas un darbs — 2 gadi Akumulatora bloks — 1 gads	4

* Izņemot dažus komponentus. 90 dienu ierobežota garantija barošanas blokiem, tastatūrām, plastmasas detaļām un eņģēm.

Garantijas pakalpojumu veids

1. Klientiem nomaināmu bloku (Customer Replaceable Unit — CRU) apkalpošana
2. Apkalpošana uz vietas
3. Kurjera pakalpojums vai apkalpošana noliktavā
4. Apkalpošana, kad klients atved izstrādājumu
5. Apkalpošana pa pastu
6. Klientu apkalpošana, klientam apmaksājot pasta sūtījumu abos virzienos
7. Izstrādājuma apmaiņas pakalpojums

Pilnīgu garantijas pakalpojumu veidu skaidrojumu skatiet pilnajā garantijas nosacījumu izklāstā. Detalizētu informāciju par piekļuvi pilnai garantijai skatiet sadaļā "*Lenovo ierobežotas garantijas* informācija".

Ja jums ir nepieciešams šīs ierīces atbalsts, neatgriezieties tās iegādes vietās. Lūdzu, apmeklējiet vietni https://support.lenovo.com, kur jūs atradīsiet atbildes uz biežāk uzdotajiem jautājumiem, programmatūras atjauninājumus un informāciju par to, kā ar mums sazināties.

Eirāzijas atbilstības atzīme

EAC

Informācija par vidi, pārstrādi un utilizāciju

Informācija par vispārīgu pārstrādi

Uzņēmums Lenovo aicina informācijas tehnoloģiju (IT) aprīkojuma īpašniekus atbildīgi nodot pārstrādei savu aprīkojumu, kad tas vairs nav nepieciešams. Uzņēmums Lenovo piedāvā dažādas programmas un pakalpojumus, lai palīdzētu aprīkojuma īpašniekiem nodot pārstrādei savus IT izstrādājumus. Informāciju par Lenovo izstrādājumu pārstrādi skatiet šeit: http://www.lenovo.com/recycling

Svarīga informācija par akumulatoru un WEEE



Akumulatorus, elektriskās un elektroniskās ierīces, kas apzīmētas ar simbolu, kurā attēlota pārsvītrota atkritumu tvertne ar riteņiem, nedrīkst izmest sadzīves atkritumos. Akumulatori, kā arī elektrisko un elektronisko iekārtu atkritumi (Waste of electrical and electronic equipment — WEEE) jāapsaimnieko atsevišķi, izmantojot atkritumu savākšanas sistēmā klientiem pieejamos akumulatoru un WEEE nodošanas, pārstrādes un apsaimniekošanas pakalpojumus. Ja iespējams, izņemiet un izolējiet akumulatorus no WEEE pirms WEEE izmešanas sadzīves atkritumos. Akumulatorus jāsavāc atsevišķi, izmantojot bateriju un akumulatoru nodošanas, pārstrādes un apstrādes iespējas.

Valstij specifiska informācija ir pieejama vietnē http://www.lenovo.com/recycling

Pārstrādes informācija Japānai

Pārstrādes un utilizācijas informācija Japānai ir pieejama vietnē:
http://www.lenovo.com/recycling/japan

Cita informācija par pārstrādi

Papildu informācija par ierīces daļu un akumulatora pārstrādi ir *lietošanas rokasgrāmatā*.
Detalizētu informāciju skatiet sadaļā "**Piekļuve lietošanas rokasgrāmatai**".

Akumulatoru pārstrādes atzīmes

Akumulatoru pārstrādes informācija Taivānai



Akumulatoru pārstrādes informācija Amerikas Savienotajām Valstīm un Kanādai



US & Canada Only

Akumulatoru pārstrādes informācija Eiropas Savienībai

EU



Direktīva par bīstamu vielu ierobežošanu (RoHS direktīva)

Turcija

Lenovo izstrādājums atbilst Turcijas Republikas Direktīvas par noteiktu bīstamu vielu izmantošanas ierobežojumiem elektrisko un elektronisko iekārtu atkritumos (Waste Electrical and Electronic Equipment — WEEE) prasībām.

Türkiye AEEE Yönetmeligine Uygunluk Beyanı

Bu Lenovo ürünü, T.C. Çevre ve Orman Bakanlıgı'nın "Atık Elektrikli ve Elektronik Esya Bazı Zararlı Maddelerin Kullanımının Sınırlandırılmasına Dair Yönetmelik (AEEE)" direktierine uygundur.

AEEE Yönetmeligine Uygundur.

Ukraina

Цим підтверджуємо, що продукція Леново відповідає вимогам нормативних актів України, які обмежують вміст небезпечних речовин

Indija

RoHS compliant as per E-waste (Management) Rules.

Vjetnama

Sākot no 2011. gada 23. septembra, Vjetnamā pārdotie Lenovo izstrādājumi atbilst Vjetnamas apkārtraksta 30/2011/TT-BCT ("Vietnam RoHS") prasībām.

Eiropas Savienība

Sākot no 2013. gada 3. janvāra, Eiropas Savienībā pārdotie Lenovo izstrādājumi atbilst Direktīvas 2011/65/ES prasībām par dažu bīstamu vielu izmantošanas ierobežošanu elektriskās un elektroniskās iekārtās ("RoHS pārstrādātā redakcija" jeb "RoHS 2").

Papildinformāciju par Lenovo jaunumiem saistībā ar RoHS skatiet šeit:
https://www.lenovo.com/us/en/social_responsibility/RoHS-Communication.pdf

Singapūra

Sākot no 2017. gada 1. jūnija, Singapūrā pārdotie Lenovo izstrādājumi atbilst Government Gazette publicētajam rīkojumam Nr. S 263/2016 par bīstamu vielu izmantošanas ierobežošanu elektriskās un elektroniskās ierīcēs Singapūrā (Restriction of Hazardous Substances in Electrical and Electronic Equipment in Singapore — "SG-RoHS").

Eiropas Savienības paziņojums par atbilstību

Eiropas Savienības atbilstības nosacījumi

CE

Atbilstība RE direktīvai

Uzņēmums Lenovo PC HK Limited paziņo, ka radio aprīkojuma veids Lenovo YT-X705F, Lenovo YT-X705X, Lenovo YT-X705L atbilst Direktīvai 2014/53/ES.

Pilns ES atbilstības deklarācijas teksts ir pieejams šeit:

http://www3.lenovo.com/us/en/social_responsibility/EU_DoC_tablets

Šī radioiekārta darbojas šādās frekvenču joslās un ar šādu maksimālo radiofrekvences jaudas līmeni.

Modeļa nosaukums	Frekvenču joslas	Maksimālā jauda (dBm)
Lenovo YT-X705L Lenovo YT-X705X	GSM 900	33,5
	GSM 1800	31
	UMTS B1/B3/B8	25
	LTE B1/B3	24
	LTE B5/B8/B20	25
	LTE B7	22,5
	LTE B38	23,5
	LTE B40	24,5
	WLAN 2400-2483,5	17,5
	WLAN 5150-5350/5470-5725	16,5
	WLAN 5725-5850	11
	Bluetooth 2400-2483,5	10
Lenovo YT-X705F	WLAN 2400-2483,5	17
	WLAN 5150-5350/5470-5725	16
	WLAN 5725-5850	11
	Bluetooth 2400-2483,5	10

Iepriekš minētā informācija ir spēkā tikai ES valstīs. Lai uzzinātu atbalstītās frekvenču joslas citās valstīs, skatiet izstrādājumu.

Informācija par īpatnējās absorbcijas ātrumu

JŪSU MOBILĀ IERĪCE ATBILST STARPTAUTISKAJĀM RADIOVIĻŅU IETEKMES VADLĪNIJĀM.
Jūsu mobilā ierīce ir radioraidītājs un uztvērējs. Tā konstruēta, lai nepārsniegtu radioviļņu ietekmes ierobežojumus (radio frekvenču elektromagnētiskie lauki), kas noteikti starptautiskajās vadlīnijās. Vadlīnijas izstrādāja neatkarīga zinātniska organizācija (International Commission on Non-Ionizing Radiation Protection, ICNIRP), un tajās ir iekļauta būtiska drošības rezerve, kas garantē visu personu drošību neatkarīgi no vecuma un veselības stāvokļa.
Radioviļņu ietekmes vadlīnijās tiek izmantota mērvienība, ko dēvē par SAR (Specific Absorption Rate — īpatnējās absorbcijas ātrums). SAR robežvērtība mobilajām ierīcēm ir 2 W/kg. SAR pārbaudes tiek veiktas, izmantojot parastas darbības stāvokļus, kad ierīce pārraida signālus augstākajā sertificētajā enerģijas līmenī visās pārbaudāmajās frekvenču joslās. Tālāk ir norādītas jūsu mobilās ierīces lielākās SAR vērtības saskaņā ar ICNIRP vadlīnijām.

Maksimālā SAR šim modelim un apstākļi, kādos šī vērtība tika reģistrēta.				
Eiropā: 10 g SAR robežvērtība (2,0 W/kg)	Lenovo YT-X705L Lenovo YT-X705X	Turot pie ķermeņa	UMTS B1, Wi-Fi, Bluetooth	1,564 W/kg
	Lenovo YT-X705F	Turot pie ķermeņa	Wi-Fi, Bluetooth	0,504 W/kg

Izmantošanas laikā jūsu ierīces reālās SAR vērtības parasti ir mazākas par norādītajām. Tas ir tādēļ, ka sistēmas efektivitātes uzlabošanas un tīkla interferences mazināšanas nolūkā jūsu mobilās ierīces darbības jauda tiek automātiski samazināta, kad datu savienojumam pilna jauda nav nepieciešama.

Jo zemāka ir ierīces izejas jauda, jo mazāka SAR vērtība.

Ja vēlaties vēl vairāk samazināt radiofrekvenču iedarbību, to var viegli paveikt, ierobežojot patēriņu vai izmantojot brīvroku režīma komplektu, lai turētu ierīci tālāk no ķermeņa.

Lietuvių

Prieš pradėdami naudoti įsigytą įrenginį atidžiai perskaitykite šį vadovą.
Visa šiame vadove žvaigždute (*) pažymėta informacija yra skirta tik WLAN + LTE modeliui.

Pirmiausia perskaitykite reglamentavimo informaciją

Įrenginio modeliai su belaidžio ryšio funkcija atitinka radijo dažnių ir saugos standartus visose šalyse ir visuose regionuose, kuriuose jie patvirtinti naudoti belaidžiu būdu. Be to, jei jūsų gaminyje yra telekomunikacijų modemas, jis atitinka jūsų šalyje taikomus ryšio su telefono tinklu reikalavimus.

Prieš naudodami savo įrenginio belaidžio ryšio įrangą būtinai perskaitykite savo šalies arba regiono *reglamentavimo pranešimą*. Norėdami gauti *reglamentavimo pranešimo* versiją PDF formatu, apsilankykite https://support.lenovo.com.

Kur gauti pagalbos

Jei reikia pagalbos dėl tinklo paslaugų ar sąskaitų, kreipkitės į savo belaidžio ryšio tinklo operatorių. Norėdami išmokti naudotis įrenginiu ir peržiūrėti techninius duomenis, apsilankykite https://support.lenovo.com.

Kur gauti *naudotojo vadovą*

Naudotojo vadove pateikiama išsami informacija apie jūsų įrenginį. Norėdami atsisiųsti savo įrenginiui skirtų leidinių, eikite į https://support.lenovo.com ir vadovaukitės ekrane pateikiamais nurodymais.

Teisiniai pranešimai

„Lenovo“ ir „Lenovo“ logotipas yra „Lenovo“ prekių ženklai Jungtinėse Valstijose, kitose šalyse arba ir ten, ir ten.
Kiti bendrovių, gaminių ar paslaugų pavadinimai gali būti kitų bendrovių prekių ženklai arba paslaugų ženklai.
Pagaminta pagal „Dolby Laboratories“ licenciją. „Dolby“, „Dolby Atmos“ ir dvigubos raidės D simbolis yra „Dolby Laboratories“ prekių ženklai.
PRANEŠIMAS DĖL RIBOTŲ IR APRIBOTŲ TEISIŲ: jei duomenys arba programinė įranga teikiami pagal Bendrąją paslaugų teikimo (angl. General Services Administration, GSA) sutartį, naudojimui, kopijavimui ir informacijos atskleidimui taikomi Sutartyje Nr. GS-35F-05925 nustatyti apribojimai.

Įrenginio apžvalga

Modelis	Versija
Lenovo YT-X705F	WLAN
Lenovo YT-X705L	LTE
Lenovo YT-X705X	LTE + balsas

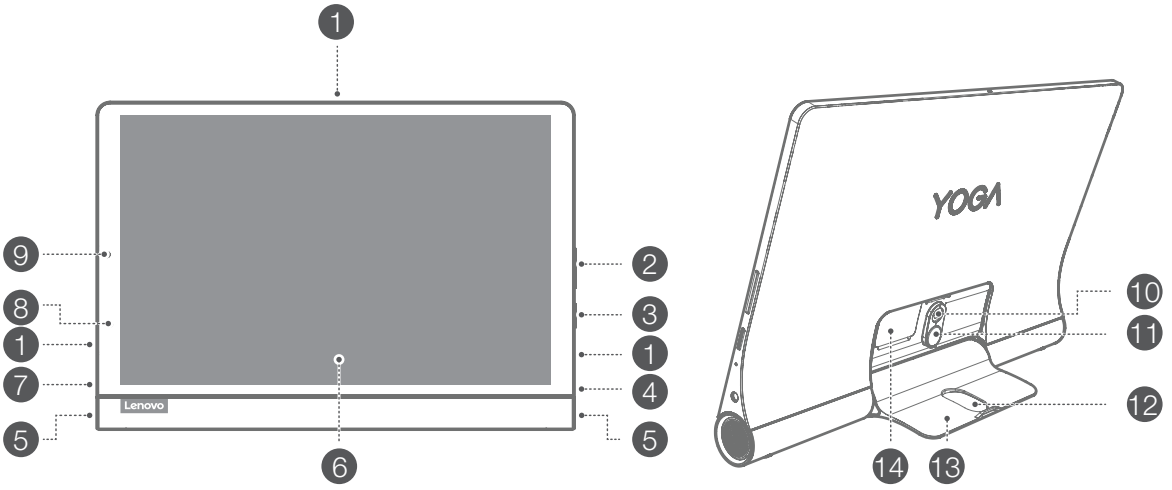

1 Mikrofonas
2 Garsumo mygtukai
3 Maitinimo mygtukas
4 Ausinių prijungimas
5 Garsiakalbiai
6 Jutiklinis ekranas
7 USB-C jungtis
8 Indikatorius
9 Priekinė kamera
10 Užpakalinė kamera
11 Stovo atlaisvinimo mygtukas
12 Pakabinimo anga
13 Stovas
14 Kortelės lizdas

- Įrenginyje su WLAN versija „Nano-SIM“ kortelės lizdo nėra.
- Visos šiame dokumente pateikiamos nuotraukos ir iliustracijos yra tik informacinio pobūdžio ir gali skirtis nuo galutinio produkto.

Pastaba. Naudodami OTG adapterį galite atlikti toliau nurodytus veiksmus.
- Prijungti savo įrenginį prie kito skaitmeninio įrenginio ir įkrauti jį.
- Prijungti savo įrenginį prie atminties įrenginio ir perkelti duomenis.

Įrenginio paruošimas

Kortelių įdėjimas

Korteles įdėkite, kaip parodyta paveikslėlyje.

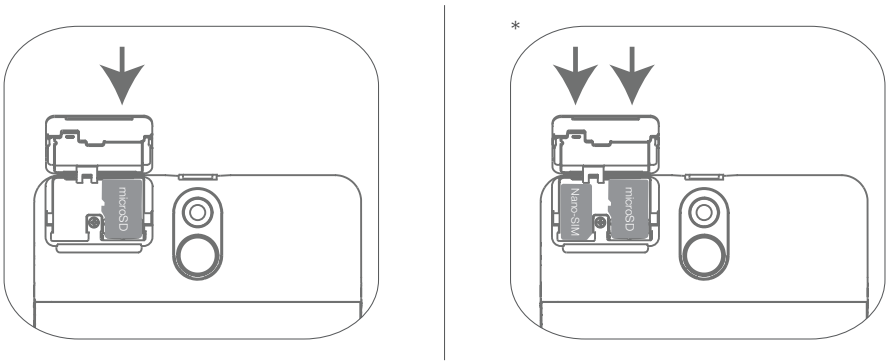

- Prieš įdėdami ar išimdami kortelę išjunkite įrenginį.
- Atminkite, kad įrenginyje su WLAN versija nėra SIM „Nano-SIM“ kortelės lizdo.

Įrenginio įkrovimas

Prijunkite įrenginį prie maitinimo lizdo naudodami pridedamą USB laidą ir maitinimo adapterį.

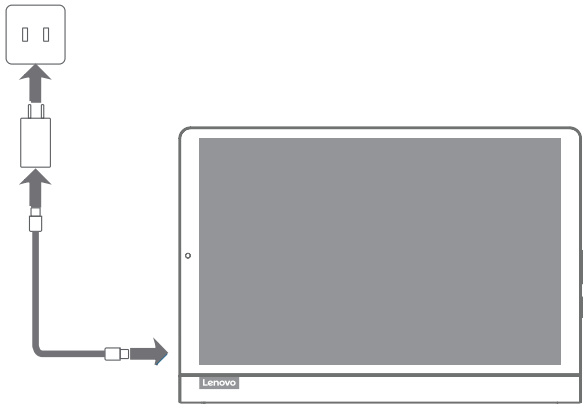

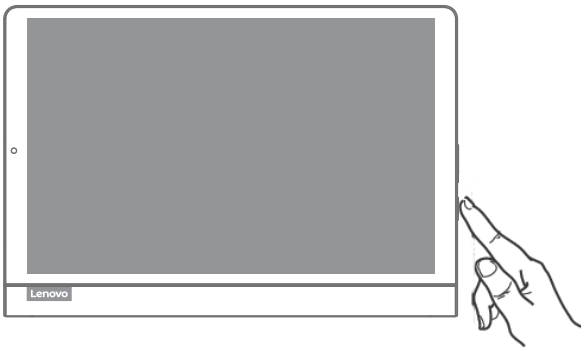

Įjungimas

Paspauskite ir palaikykite maitinimo mygtuką, kol pasirodys „Lenovo“ logotipas.

„Google Assistant“ jūsų planšetiniame kompiuteryje

„Lenovo Yoga Smart Tab“ yra integruota „Google Assistant“ programa tomis kalbomis, kuriomis ji veikia.

„Google Assistant“ nustatymas

Norėdami atidaryti „Google Assistant“ palieskite ir palaikykite pagrindinį mygtuką, bakstelėkite pradžios mygtuką ir vykdydami ekrane pateikiamus raginimus nustatykite „Google Assistant“. Kai esate raginami išmokyti „Google Assistant“ atpažinti jūsų balsą, ištarkite „Gerai, „Google“ ir „Labas, „Google“ ir užbaikite procesą.

„Google Assistant“ naudojimas

„Lenovo Yoga Smart Tab“ „Google Voice Assistant“ atpažįsta 360° spinduliu, kai ekranas įjungtas, todėl galite jį pasiekti iš bet kurios kambario vietos. Kai ekranas išjungtas, jį galite įjungti ištardami „Gerai, „Google“ arba „Labas, „Google“.

Norėdami sąveikauti su „Google Assistant“ galite paliesti ir palaikyti pagrindinį mygtuką arba ištarti „Gerai, „Google“ ir „Labas, „Google“. Paklauskite: „Ką gali padaryti?“, jei norite sužinoti, kuo „Google Assistant“ jums gali padėti.

„Google Assistant“ aplinkos režimas

„Google Assistant“ aplinkos režimas pavers jūsų planšetinį kompiuterį skaitmeniniu nuotraukų rėmeliu, lengvai valdys muziką ir išmaniuosius namų įrenginius bei greitai pasieks svarbiausius naujinius, kai planšetinis kompiuteris įkraunamas arba atlenkta jo kojelė. Laikui einant „Google“ išleis daugiau aplinkos režimo funkcijų.

Kaip naudoti „Google Assistant“ aplinkos režimą

Galite įjungti „Google Assistant“ aplinkos režimą įėję į „Nustatymai“ > Google > Ieškoti, Pagelbiklis ir balsas > Google Assistant > Assistant > Pagalbiniai įrenginiai (planšetinis kompiuteris) > Pritaikymas asmeniniams poreikiams (aplinkos režimas).

Taip pat aplinkos režimo paleidimo nuostatą galite išjungti atlenkdami kojelę viršutiniame meniu. Įsidėmėkite, kad palikus planšetinį kompiuterį veikti aplinkos režimu jo neįkraunant, akumuliatorius išseks greičiau nei įprastai.

Norint naudotis „Google Assistant“ reikia interneto ryšio; ši programa kai kuriose šalyse ir kai kuriomis kalbomis gali neveikti.

- Daugiau informacijos apie „Google Assistant“, įskaitant jos palaikomų kalbų sąrašą ir pakeistas ar įtrauktas kalbas, rasite apsilankę http://support.google.com/assistant/answer/7394513.
- Be to, galite apsilankyti http://support.lenovo.com, kur rasite dabartinį aplinkos režimo palaikomų kalbų sąrašą.

Svarbi saugos ir darbo su įrenginiu informacija

Įspėjimas dėl plastikinio maišelio

Pavojus. Plastikiniai maišeliai gali būti pavojingi. Laikykite plastikinius maišelius atokiai nuo kūdikių ir vaikų, kad apsaugotumėte juos nuo pavojaus uždusti.

Perspėjimas dėl klausymosi dideliu garsumo lygiu

Įspėjimas. Iš bet kokio šaltinio ilgesnį laiką sklindantis garsus triukšmas gali pakenkti jūsų klausai. Kuo garsesnis garsas, tuo greičiau pakenkiama klausai. Norėdami apsaugoti klausą:

- Pernelyg ilgai nesinaudokite ausinėmis, nustatę didelį garsumo lygį.
- Nedidinkite garsumo lygio, norėdami užgožti triukšmingą aplinką.
- Jei negirdite netoliese kalbančių žmonių, sumažinkite garsumą.

Jei patiriate klausos sutrikimų, įskaitant spaudimo ar pilnumo pojūtį ausyse, girdite spengimą arba kalba atrodo prislopinta, turėtumėte nustoti klausytis įrenginio per ausines ir pasitikrinti klausą.



Kad išvengtumėte galimo klausos pažeidimo, nesiklausykite ilgai nustatę didelį garsumo lygį.

Saugos nurodymai tėvams ir suaugusiems prižiūrėtojams

Šis mobilusis įrenginys nėra žaislas. Juo žaisti nerekomenduojama jaunesniems nei 3 metų vaikams. Kaip ir naudojant visus kitus elektrinius gaminius, reikia imtis atsargumo priemonių, kad būtų sumažintas elektros smūgio pavojus. Jei tėvai leidžia 3 metų ar vyresniems vaikams naudotis įrenginiu, jie turi perspėti vaiką apie pavojus, kurių gali kilti naudojant mobilųjį įrenginį.

Tėvai turi periodiškai tikrinti mobilųjį įrenginį (įskaitant kintamosios srovės maitinimo adapterį ir smulkias dalis, jei tokių yra), ar jis nepažeistas. Reguliariai tikrinkite šį mobilųjį įrenginį, kad užtikrintumėte, jog jis veikia tinkamai ir yra saugus naudoti vaikams.

Įspėjimas dėl vidinės įkraunamosios baterijos

Pavojus. Nemėginkite pakeisti vidinės įkraunamosios ličio jonų baterijos. Originalią bateriją pakeitę netinkamo tipo baterija galite padidinti susižalojimo ar turto sugadinimo riziką, kurią sukelia sprogimas, didelis įkaitimas ir kiti pavojai. Nebandykite ardyti ar modifikuoti baterijos. Priešingu atveju gali kilti sprogimas arba gali ištekėti baterijos skystis.

Išmesdami bateriją laikykitės galiojančių vietinių nurodymų ir reikalavimų. Baterijos nešalinkite su buitinėmis atliekomis. Panaudotas baterijas išmeskite vadovaudamiesi nurodymais.

Baterijoje yra nedidelis pavojingų medžiagų kiekis.

Kad išvengtumėte sužalojimo:

- bateriją laikykite toliau nuo atviros liepsnos ir kitų karščio šaltinių;
- baterijos nemerkite į vandenį, nepalikite lietuje ir neleiskite ant jos patekti kitiems koroziniams skysčiams;
- nepalikite baterijos itin aukštoje temperatūroje;
- saugokite, kad baterijoje neįvyktų trumpasis jungimas;
- bateriją laikykite mažiems vaikams ir augintiniams nepasiekiamoje vietoje;
- nepalikite baterijos itin žemo oro slėgio aplinkoje. Dėl to gali kilti sprogimas arba iš baterijos gali ištekėti degus skystis ar išsiskirti degios dujos.

Kad pailgintumėte baterijos eksploatavimo trukmę, rekomenduojame ją kaskart įkrauti iki mažiausiai 30–50 proc. įkrovos lygio ir visiškai iškrauti kas tris mėnesius, siekiant išvengti baterijos perkrovimo.

Techninės priežiūros ir palaikymo informacija

Toliau aprašomos techninio palaikymo paslaugos, taikomos jūsų gaminiui garantiniu laikotarpiu arba gaminio eksploatavimo laikotarpiu. Išsamų „Lenovo“ garantijos sąlygų paaiškinimą rasite *„Lenovo“ ribotojoje garantijoje* (LLW). Žr. toliau šiame dokumente pateiktą *„Lenovo“ ribotosios garantijos* pranešimą, kuriame nurodyta, kur rasti išsamias garantijos sąlygas.

Techninis palaikymas internetu

Visą gaminio eksploatavimo laikotarpį techninę pagalbą galima gauti internetu: https://support.lenovo.com

Techninis palaikymas telefonu

Pagalbos ir informacijos galite gauti telefonu iš klientų palaikymo centro. Prieš kreipdamiesi į „Lenovo“ techninio palaikymo atstovą, pasiruoškite tokius duomenis: modelį ir serijos numerį, tikslų klaidos pranešimą (jei toks yra) ir problemos aprašymą.
Skambučio metu techninio palaikymo atstovas gali paprašyti įrenginyje atlikti tam tikrus veiksmus siekiant išspręsti problemą.

„Lenovo“ palaikymo centro telefono numerių visame pasaulyje sąrašas

Svarbu. Telefonų numeriai gali keistis iš anksto nepranešus. Naujausias klientų palaikymo centro telefono numerių sąrašas pateikiamas adresu: http://www.lenovo.com/support/phone. Jei sąraše nėra jūsų šaliai arba regionui skirto telefono numerio, kreipkitės į „Lenovo“ gaminių pardavėją arba „Lenovo“ pardavimo atstovą.

Garantijos informacija

„Lenovo“ ribotosios garantijos pranešimas

Šiam gaminiui taikomos LLW L505-0010-02 08/2011 versijos sąlygos. LLW sąlygos pateiktos adresu http://www.lenovo.com/warranty/llw_02. Šioje svetainėje LLW sąlygas galite perskaityti įvairiomis kalbomis. Jei negalite peržiūrėti LLW svetainėje, kreipkitės į savo vietinį „Lenovo“ biurą arba pardavėją, kad gautumėte spausdintą LLW versiją.

Garantijos laikotarpis ir garantinės techninės priežiūros tipas

Šalis arba regionas	Garantijos laikotarpis	Garantinės techninės priežiūros tipas
Jungtinė Karalystė, Izraelis, Australija, Naujoji Zelandija	Dalims ir remontui – 1 metai Baterijai – 1 metai	3
Gvatemala, Kosta Rika, Venesuela, Peru, Urugvajus, Ekvadoras, Kolumbija, Čilė, Argentina, Indonezija, Vietnamas, Indija, Malaizija, Tailandas, Filipinai, Singapūras, Honkongas, Salvadoras, Taivanas, Pietų Korėja, Meksika, Rusija, Ukraina, Egiptas, Libanas, Marokas, Pietų Afrikos Respublika, Tunisas, Mauricijus, Mozambikas, Jungtiniai Arabų Emyratai, Jordanija, Kenija, Nigerija, Uganda, Gana, Omanas, Tanzanija, Namibija, Panama	Dalims ir remontui – 1 metai Baterijai – 1 metai	4
Jungtinės Amerikos Valstijos, Kanada, Japonija	Dalims ir remontui – 1 metai Baterijai – 1 metai	5
Brazilija	Dalims ir remontui – 1 metai Baterijai – 1 metai	3, 5
Ispanija, Šveicarija, Portugalija, Nyderlandai, Belgija, Švedija, Danija, Norvegija, Suomija, Estija, Latvija, Lietuva, Islandija, Prancūzija, Vokietija, Italija, Austrija	Dalims ir remontui – 2 metai Baterijai – 1 metai	3
Čekija, Vengrija, Rumunija, Bulgarija, Graikija, Kroatija, Slovėnija, Slovakija, Kipras, Lenkija	Dalims ir remontui – 2 metai Baterijai – 1 metai	5

Šalis arba regionas	Garantijos laikotarpis	Garantinės techninės priežiūros tipas
Turkija	Dalims ir remontui – 2 metai Baterijai – 2 metai	3,4
Saudo Arabija	Dalims ir remontui – 2 metai Baterijai – 2 metai	4
Serbija	Dalims ir remontui – 2 metai Baterijai – 1 metai	4

* Išskyrus kelis komponentus. 90 dienų ribotoji garantija maitinimo adapteriams, klaviatūroms, plastiko dalims ir vyriams.

Garantinės techninės priežiūros tipas

1. Kliento keičiamų elementų techninė priežiūra
2. Techninės priežiūros darbai pas klientą
3. Techninė priežiūra pristačius kurjeriui arba į saugyklą
4. Techninė priežiūra klientui pristačius gaminį
5. Techninė priežiūra atsiuntus gaminį paštu
6. Techninė priežiūra gaminį išsiuntus ir parsiuntus paštu
7. Gaminio pakeitimo paslauga

Išsamų garantijos tipų aprašymą rasite išsamiose garantijos sąlygose. Žr. *„Lenovo“ ribotosios garantijos* pranešimą, kuriame nurodyta, kur rasti išsamias garantijos sąlygas.
Jei reikia pagalbos dėl šio įrenginio, nesikreipkite į parduotuvę, kurioje jį įsigijote. Apsilankykite adresu https://support.lenovo.com, kur rasite atsakymus į dažniausiai užduodamus klausimus, programinės įrangos naujinius ir kontaktinę informaciją.

Atitikties Eurazijos reikalavimams žyma

EAC

Aplinkos, perdirbimo ir išmetimo informacija

Bendrasis pareiškimas dėl perdirbimo

„Lenovo“ skatina informacinių technologijų (IT) įrangos savininkus atsakingai perdirbti savo įrangą, kai ji tampa nebereikalinga. „Lenovo“ siūlo įvairių programų ir paslaugų, siekdama padėti įrangos savininkams perdirbti savo IT gaminius. Daugiau informacijos apie „Lenovo“ gaminių perdirbimą rasite apsilankę http://www.lenovo.com/recycling.

Svarbi informacija apie baterijų ir EEĮ atliekų šalinimą



Perbrauktos šiukšliadėžės simboliu pažymėtų baterijų bei elektros ir elektroninės įrangos negalima išmesti su nerūšiuojamomis buitinėmis atliekomis. Baterijos bei elektros ir elektroninės įrangos (EEĮ) atliekos turi būti apdorojamos atskirai, naudojant klientams prieinamą surinkimo programą, skirtą elektros ir elektroninės įrangos atliekoms grąžinti, perdirbti ir apdoroti. Jei įmanoma, prieš atiduodami EEĮ atliekas į atliekų surinkimo skyrių išimkite baterijas. Baterijos turi būti surenkamos atskirai naudojant atitinkamą baterijų ir akumuliatorių grąžinimo, perdirbimo ir apdorojimo programą.
Informacijos apie konkrečias šalis rasite http://www.lenovo.com/recycling.

Perdirbimo informacija Japonijai

Informacija apie perdirbimą ir išmetimą Japonijoje pateikta adresu:
http://www.lenovo.com/recycling/japan

Papildomi pareiškimai dėl perdirbimo

Papildomos informacijos apie įrenginio komponentų ir baterijų perdirbimą pateikiama *naudotojo vadove*. Išsamesnės informacijos žr. dalyje „**Kur gauti naudotojo vadovą**“.

Baterijų perdirbimo žymos

Baterijų perdirbimo informacija Taivanui



Baterijų perdirbimo informacija Jungtinėms Amerikos Valstijoms ir Kanadai



US & Canada Only

Baterijų perdirbimo informacija Europos Sąjungai

EU



Pavojingų medžiagų naudojimo apribojimo („RoHS“) direktyva

Turkija

Šis „Lenovo“ gaminys atitinka Turkijos Respublikos direktyvą dėl tam tikrų pavojingų medžiagų naudojimo elektros ir elektroninėje įrangoje.

Türkiye AEEE Yönetmeligine Uygunluk Beyanı

Bu Lenovo ürünü, T.C. Çevre ve Orman Bakanlıgı'nın "Atık Elektrikli ve Elektronik Esya Bazı Zararlı Maddelerin Kullanımının Sınırlandırılmasına Dair Yönetmelik (AEEE)" direktierine uygundur.

AEEE Yönetmeligine Uygundur.

Ukraina

Цим підтверджуємо, що продукція Леново відповідає вимогам нормативних актів України, які обмежують вміст небезпечних речовин

Indija

RoHS compliant as per E-waste (Management) Rules.

Vietnamas

Nuo 2011 m. rugsėjo 23 d. Vietname parduodami „Lenovo“ gaminiai atitinka Vietnamo aplinkraščio Nr. 30/2011/TT-BCT („Vietnamo RoHS“) reikalavimus.

Europos Sąjunga

Nuo 2013 m. sausio 3 d. Europos Sąjungoje parduoti „Lenovo“ gaminiai atitinka direktyvą 2011/65/ES dėl tam tikrų pavojingų medžiagų naudojimo elektros ir elektroninėje įrangoje apribojimo (nauja „RoHS“ redakcija arba „RoHS 2“). Daugiau informacijos apie „Lenovo“ pažangą dėl „RoHS“ reikalavimų rasite adresu https://www.lenovo.com/us/en/social_responsibility/RoHS-Communication.pdf

Singapūras

Nuo 2017 m. birželio 1 d. Singapūre parduodami „Lenovo“ gaminiai atitinka Vyriausybės leidinio Nr. S 263/2016 „Pavojingų medžiagų naudojimo elektros ir elektroninėje įrangoje apribojimas Singapūre“ (SG-RoHS) reikalavimus.

Pareiškimas dėl atitikties Europos Sąjungos reikalavimams

Atitiktis Europos Sąjungos reikalavimams

CE

Suderinamumas su Direktyva dėl radijo ryšio įrenginių

„Lenovo PC HK Limited“ skelbia, kad „Lenovo YT-X705F“, „Lenovo YT-X705X“, „Lenovo YT-X705L“ tipo radijo įranga atitinka 2014/53/ES direktyvą.

Visas ES atitikties deklaracijos tekstas pateikiamas svetainėje šiuo adresu:
http://www3.lenovo.com/us/en/social_responsibility/EU_DoC_tablets

Ši radijo įranga veikia toliau nurodytuose dažnių diapazonuose ir maksimalia radijo dažnių galia:

Modelio pavadinimas	Dažnių diapazonas	Maksimali galia (dBm)
Lenovo YT-X705L Lenovo YT-X705X	GSM 900	33,5
	GSM 1800	31
	UMTS B1/B3/B8	25
	LTE B1/B3	24
	LTE B5/B8/B20	25
	LTE B7	22,5
	LTE B38	23,5
	LTE B40	24,5
	WLAN 2400-2483,5	17,5
	WLAN 5150-5350/5470-5725	16,5
	WLAN 5725-5850	11
	Bluetooth 2400-2483,5	10
Lenovo YT-X705F	WLAN 2400-2483,5	17
	WLAN 5150-5350/5470-5725	16
	WLAN 5725-5850	11
	Bluetooth 2400-2483,5	10

Ši informacija skirta tik ES šalims. Jei norite sužinoti kitose šalyse palaikomus dažnių diapazonus, skaitykite konkretaus įrenginio instrukcijas.

Informacija apie savitosios sugerties spartą

JŪSŲ MOBILUSIS ĮRENGINYS ATITINKA TARPTAUTINES GAIRES DĖL RADIJO BANGŲ POVEIKIO.
Jūsų mobilusis įrenginys yra radijo siųstuvas ir imtuvas. Jis sukurtas taip, kad neviršytų radijo bangų poveikio ribų (radijo dažnio elektromagnetinių laukų), kurie rekomenduojami tarptautinėmis gairėmis. Šias gaires parengė nepriklausoma mokslinė organizacija (ICNIRP), jos apima esminę saugumo ribą, kuria siekiama užtikrinti visų žmonių saugumą, neatsižvelgiant į jų amžių ir sveikatą.
Radijo bangų poveikio gairėse naudojamas mato vienetas, vadinamas savitosios sugerties sparta arba SAR. Mobiliųjų įrenginių SAR riba yra 2 W/kg. SAR testai atliekami standartinėse naudojimo padėtyse, įrenginiui siunčiant signalą didžiausio sertifikuoto lygio galia visose tiriamose dažnių juostose. Didžiausios jūsų įrenginio modelio SAR vertės pagal ICNIRP gaires nurodytos toliau.

Didžiausia šio modelio SAR vertė ir sąlygos, kuriomis ji buvo registruota.				
Europa, 10 g SAR riba (2,0 W/kg)	Lenovo YT-X705L Lenovo YT-X705X	Prie kūno	UMTS B1, Wi-Fi, Bluetooth	1,564 W/kg
	Lenovo YT-X705F	Prie kūno	Wi-Fi, Bluetooth	0,504 W/kg

Naudojantis įrenginiu faktinės SAR vertės paprastai yra gerokai mažesnės, nei nurodytos. Taip yra todėl, kad siekiant padidinti sistemos efektyvumą ir sumažinti tinklo trikdžius, jūsų mobiliojo įrenginio darbinė galia automatiškai sumažinama, kai duomenų ryšiui nereikia visos galios.

Kuo mažesnė įrenginio galios išvestis, tuo mažesnė jo SAR vertė.

Jei norite dar labiau sumažinti radijo dažnių poveikį, galite tai paprastai padaryti ribodami naudojimą arba naudodami laisvų rankų įrangą, kad įrenginys būtų laikomas toliau nuo jūsų kūno.

© Copyright Lenovo 2019.
© Autoriõigus Lenovo 2019.
© Lenovo autortiesibas 2019.
© „Lenovo“, 2019 m.

Reduce | Reuse | Recycle



V1.0_20190807

7011AA000544 MC

Printed in China