AEG

aeg.com/register

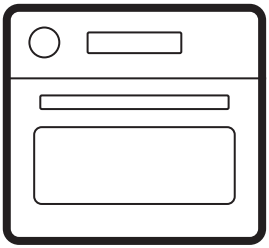

PCQ10B0T0
TK9NK82XDT

EN User Manual | **Microwave combi-oven** 3
IS Notendaleiðbeiningar | **Samsettur örbylgjuofn** 16

INSTALLATION / UPPSETNING

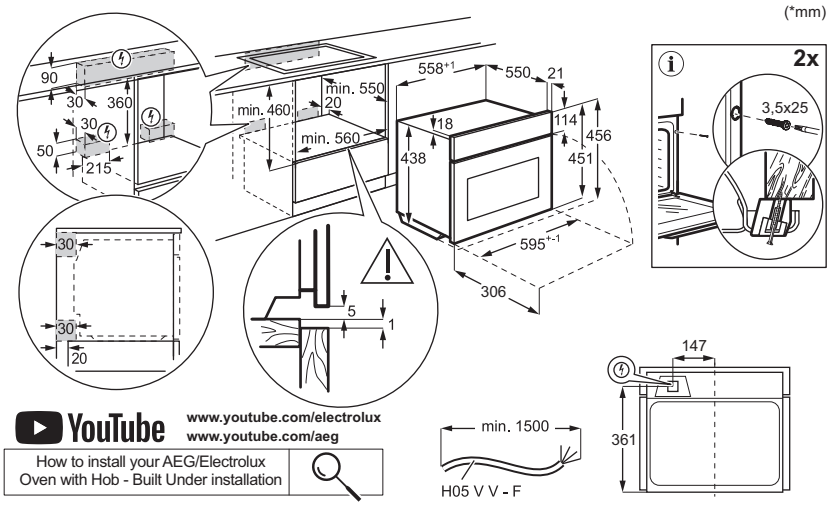

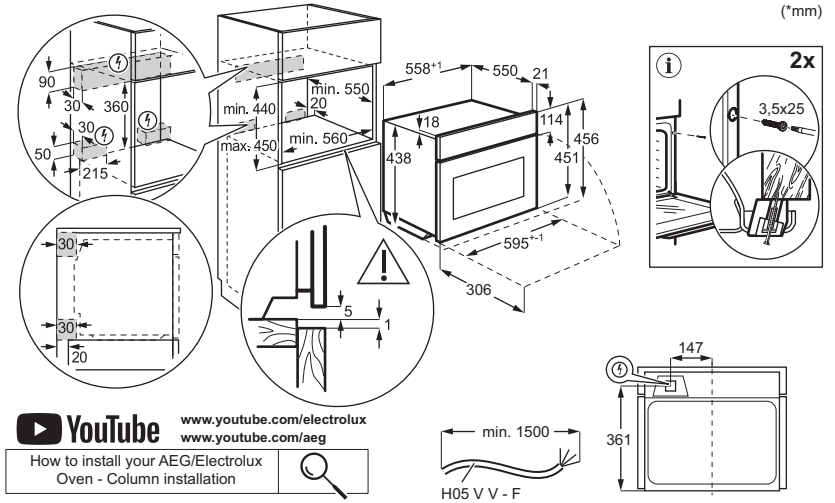

ENGLISH

1. SAFETY INFORMATION..... **3**
2. SAFETY INSTRUCTIONS..... **6**
3. PRODUCT DESCRIPTION..... **8**
4. BEFORE FIRST USE..... **8**
5. DAILY USE..... **9**
6. HINTS AND TIPS..... **12**
7. CARE AND CLEANING..... **15**
8. TROUBLESHOOTING..... **15**
9. ENERGY EFFICIENCY..... **16**
10. ENVIRONMENTAL CONCERNS..... **16**

Subject to change without notice.

1. ⚠ SAFETY INFORMATION

Before the installation and use of the appliance read the supplied instructions carefully. The manufacturer is not responsible for any injuries or damage that result from incorrect installation or usage. Always keep the instructions in a safe and accessible location for future reference.

1.1 Children and vulnerable people safety

- This appliance can be used by children aged from 8 years and above and persons with reduced physical, sensory or mental capabilities or lack of experience and knowledge if they have been given supervision or instruction concerning the use of the appliance in a safe way and understand the hazards involved. Children of less than 8 years of age and persons with very extensive and complex disabilities shall be kept away from the appliance unless continuously supervised.
- Children should be supervised to ensure that they do not play with the appliance and mobile devices with the app.
- Keep packaging away from children and dispose of it properly.
- WARNING: The appliance and its accessible parts become hot during use. Keep children and pets away during use and cooling.
- Activate the child safety device, if available.
- Children must not clean or maintain the appliance without supervision.

1.2 General Safety

- This appliance is for cooking purposes only.

- This appliance is designed for single household domestic use in an indoor environment.
- This appliance may be used in offices, hotel guest rooms, bed & breakfast guest rooms, farm guest houses, and other similar accommodation where such use does not exceed average domestic usage levels.
- Do not use the appliance before installing it in the built-in structure.
- Disconnect the appliance from the power supply before carrying out any maintenance.
- If the supply cord is damaged, it must be replaced by the manufacturer, its authorised service centre or similarly qualified persons to avoid an electrical hazard.
- WARNING: Ensure that the appliance is switched off before replacing the lamp to avoid the possibility of electric shock.
- WARNING: The appliance and its accessible parts become hot during use. Care should be taken to avoid touching heating elements or the surface of the appliance cavity.
- Always use oven gloves to remove or insert accessories or ovenware.
- Use only the food sensor (core temperature sensor) recommended for this appliance.
- Do not install the appliance behind a decorative door in order to avoid overheating.
- WARNING: If the door or door seals are damaged, do not operate the appliance until repaired by a qualified person.
- WARNING: Only a qualified person should perform service or repair operations involving the removal of covers protecting against microwave energy exposure.
- WARNING: Liquids and other foods must not be heated in sealed containers since they are liable to explode.
- Use only utensils suitable for microwave ovens.
- Do not activate the microwave function when the appliance is empty to avoid electric arcing.
- Metallic containers for food and beverages are not allowed during microwave

cooking. This requirement is not applicable if the manufacturer specifies size and shape of metallic containers suitable for microwave cooking.
- Observe the appliance when heating food in plastic or paper containers to prevent ignition.
- The appliance is intended for heating food and beverages. Drying of food or clothing and heating of warming pads, slippers, sponges, damp cloth and similar may lead to risk of injury, ignition or fire.
- If smoke is emitted, switch off or unplug the appliance and keep the door closed in order to stifle any flames.
- Microwave heating of beverages can result in delayed eruptive boiling. Care must be taken when handling the container.
- Stir or shake the contents of feeding bottles and baby food jars and check the temperature before consumption to avoid burns.
- Do not heat eggs in their shells or whole hard-boiled eggs as they may explode, even after microwave heating has ended.
- To remove the shelf supports first pull the front of the shelf support and then the rear end away from the side walls. Install the shelf supports in the opposite sequence.
- Clean the appliance regularly and remove any food deposits.
- Do not use a steam cleaner to clean the appliance.
- Do not use harsh abrasive cleaners or sharp metal scrapers to clean the glass door since they can scratch the surface, which may result in shattering of the glass.
- Failure to maintain the appliance in a clean condition could lead to deterioration of the surface that could adversely affect the life of the appliance and possibly result in a hazardous situation.

2. SAFETY INSTRUCTIONS

2.1 Installation

⚠ WARNING!
Only a qualified person must install this appliance.

- Remove all the packaging.
- Do not install or use a damaged appliance.
- Follow the installation instructions available on our website.
- Be careful when moving the appliance, as it is heavy. Use safety gloves and enclosed footwear.
- Do not pull the appliance by the handle.
- Install the appliance in a safe and suitable location that meets installation requirements.
- Keep the minimum distance from other appliances and units.
- Before mounting the appliance, ensure it is level and that the door opens without any restraint.
- The appliance is equipped with an electric cooling system. It must be operated with the electric power supply.

2.2 Electrical connection

⚠ WARNING!
Risk of fire and electric shock.

- All electrical connections should be made by a qualified electrician.
- Make sure the parameters on the rating plate are compatible with the electrical ratings of the mains power supply.
- The appliance must be earthed. Always use a correctly installed shockproof socket.
- Do not use multi-plug adapters and extension cables.
- Avoid damaging the mains plug and cable. If replacement is needed, it must be done by our Authorized Service Centre.
- Do not let mains cables touch or come near the appliance door or the niche below, especially when it operates or the door is hot.
- Shock protection of live and insulated parts must be fastened securely and should not be removable without tools.
- Connect the mains plug to the socket only at the end of installation. Ensure access to the mains plug after installation.
- If the mains socket is loose, do not connect the mains plug.
- Do not disconnect the appliance by pulling on the mains cable. Always pull on the mains plug.
- Use only correct isolation devices: line protecting cut-outs, fuses (screw type fuses removed from the holder), earth leakage trips and contactors.
- The electrical installation must have an isolation device that disconnects the appliance from the mains at all poles, with a contact opening width of at least 3 mm.
- This appliance is supplied with a main plug and a main cable.

2.3 Use

⚠ WARNING!
Risk of injury, burns and electric shock or explosion.

- Do not modify this appliance.
- Ensure ventilation openings are not blocked.
- Do not let the appliance stay unattended during operation.
- Turn off the appliance after each use.
- Be careful when opening the appliance door during operation, as hot air and flammable mixtures from alcohol ingredients can be released.
- Do not operate the appliance with wet hands or when it comes in contact with water.
- Do not apply pressure on the open door.
- Do not use the appliance as a work surface or as a storage surface.
- Keep sparks and open flames away from the appliance when the door is open.
- Do not place flammable products near the appliance.
- Do not share your Wi-Fi password.
- Do not use microwave function to preheat the appliance.

⚠ WARNING!
Risk of damage to the appliance.

- To prevent damage or discoloration to the enamel:

  - do not place aluminum foil directly on the cavity bottom.
  - do not put water directly into the hot appliance.
  - do not leave moist dishes and food in the appliance after cooking.
  - be careful when removing or installing accessories.
- Enamel or stainless steel discoloration does not affect performance of the appliance.
- Use a deep pan for moist cakes, as fruit juices can cause permanent stains.
- Use only accessories supplied with this appliance or recommended by the manufacturer.
- Always cook with the appliance door closed.
- Ensure that the food sensor is not trapped by the appliance door.
- If the appliance is installed behind a furniture panel, do not close the panel during use or until the appliance is fully cooled to prevent heat and moisture damage.
- Concerning the lamp(s) inside this product and spare part lamps sold separately: These lamps are intended to withstand extreme physical conditions in household appliances, such as temperature, vibration, humidity, or are intended to signal information about the operational status of the appliance. They are not intended to be used in other applications and are not suitable for household room illumination.
- This product contains a light source of energy efficiency class G.
- Use only lamps with the same specifications.
- To repair the appliance contact the Authorised Service Centre. Use original spare parts only.

2.4 Care and cleaning

⚠ WARNING!
Risk of injury, fire, or damage to the appliance.

- Turn off and unplug the appliance before maintenance.
- Ensure the appliance is cold to avoid glass breakage. If the door glass panels are damaged, contact the authorized service centre for replacement.
- Clean and dry the appliance, its cavity, and accessories after each use to prevent steam condensation, corrosion, and surface deterioration.
- Check the product regularly for signs of deterioration that may make it unsuitable for food contact, such as cracks, blisters, delamination, shrinkage, stickiness, corrosion, or other visible changes in texture or appearance. Follow cleaning and care instructions to prevent deterioration.
- Fat and food remaining in the appliance can cause fire and electrical arcing when the microwave function operates.
- Use a microfibre cloth, warm water, and neutral detergents for cleaning the appliance and accessories. Do not use abrasive products, pads, solvents, sharp-edged or metal objects.
- Follow safety instructions on packaging when using an oven spray.

2.5 Disposal

⚠ WARNING!
Risk of injury or suffocation.

- Contact your municipal authority for information on how to dispose of the appliance.
- Disconnect the appliance from the mains, then cut off and dispose of the electrical cable.

3. PRODUCT DESCRIPTION

3.1 General overview

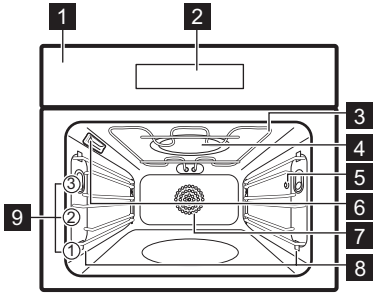

1 Control panel
2 Display
3 Heating element
4 Microwave generator
5 Socket for the food sensor
6 Lamp
7 Fan
8 Shelf support, removable
9 Shelf positions

3.2 Control panel

The display is fully interactive and scrollable. It is divided into clearly defined sections that provide access to various cooking functions and dishes. It also shows the current operating status. You can swipe across the screen to navigate left or right.

Display indicators

	Press and hold to turn the appliance on and off.
	To access key functions and settings.
	To access Dishes submenu with dedicated cooking programmes.
	To save current settings in: Favourites.
	To access microwave functions.
	To turn the options on and off.
	The appliance is locked.
	Delayed start function is activated.
	Wi-Fi connection is turned on.
	Remote Operation is turned on.

4. BEFORE FIRST USE

4.1 Wireless connection

To connect the appliance you need:

- Wireless network with the Internet connection.
- Mobile device connected to the same wireless network.

1. Scan the QR code on the back cover of the user manual to download the app, or download it directly from the app store.
2. Follow the app onboarding instructions.
3. Turn on the appliance.
4. Press menu and select: Settings / Connections.
5. Press to turn on or off: Wi-Fi.

The appliance wireless module starts within 90 sec.

For safety reasons, remote operation turns off automatically after 24 h. Repeat the onboarding, if needed.

Frequency	**2.4 GHz WLAN :** 2400 - 2483.5 MHz
	5 GHz WLAN : 5150 - 5725 MHz
	Bluetooth: 2400 - 2483.5 MHz

Max Power	**2.4 GHz WLAN :** EIRP < 20 dBm (100 mW)
	5 GHz WLAN : EIRP < 23 dBm (200 mW)
	Bluetooth: EIRP < 12 dBm (16 mW)
Protocol	**2.4 GHz WLAN :** IEEE 802.11 b/g/n/ax **5 GHz WLAN :** IEEE 802.11 a/n/ac/ax **Bluetooth**: Low Energy (LE)

Restrictions and requirements in BE, BG, CZ, DK, DE, EE, IE, EL, ES, FR, HR, IT, CY, LV, LT, LU, HU, MT, NL, AT, PL, PT, RO, SI, SK, FI, SE, IS, LI, NO, CH, TR, and UK(NI): This appliance is for indoor use only.

ⓘ When the appliance is connected to the app, it may receive important software updates. These updates can introduce new features, refine existing functions and icons, address potential issues, and enhance overall software performance.
After the update, it is not possible to restore the previous software version.

4.2 Software licences

The software in this product contains components that are based on free and open source software. AEG acknowledges the contributions of the open software and robotics communities to the development project.

To access the source code of these free and open source software components whose license conditions require publishing, and to see their full copyright information and applicable license terms, visit: http://aeg.opensoftwarerepository.com (folder DS8).

4.3 Initial preheating and cleaning

Preheat the empty appliance before the first use. The appliance can emit unpleasant smell and smoke. Ventilate the room.

1. Remove all accessories and shelf supports.
2. Enter the menu and select the cooking function.
3. The display shows a pop-up message to start the preheating process.
4. Confirm to start and follow the instructions on the display.
5. Turn off the appliance and let it cool down.
6. Clean the oven interior with a microfiber cloth, warm water, and mild detergent. Replace accessories and shelf supports.

5. DAILY USE

5.1 Cooking functions

Standard cooking functions for typical baking needs, including top and bottom heating, grilling, fan cooking and more. You can prepare your dishes in a traditional manner. For more information see the description in the display.

1. Enter the menu and select the cooking function.
2. The display shows available settings.
3. Start cooking and follow the instructions on the display.

5.2 Microwave

Microwave energy heats food quickly, enabling efficient reheating, melting, and defrosting.

1. Remove all accessories, except the wire shelf.
2. Press Microwave on the main display.
3. Set the microwave time and power.
4. Confirm to start cooking.
5. ■ - press to turn off the function.

If you open the door, the function stops. To start it again, press ▶.

5.3 Microwave Combination Functions

Microwave combination functions combine standard heating functions with microwave boost to shorten cooking time and improve cooking results.

1. Remove all accessories, except the wire shelf.
2. Select the microwave combination function.
3. The display shows available settings. Set the temperature and the microwave power.
4. Start cooking and follow the instruction on the display.

Food Sensor - you can plug the sensor at any time before or during cooking. Refer to Using the accessories, Food Sensor.

5. ■ - press to turn off the heating function.

5.4 Preheating options

The appliance includes several preheating options to ensure optimal cooking results.

- Standard - basic preheating without speed or energy optimisation.
- Smart - helps optimize energy use during heat up of the oven compared to Fast.
- Fast - faster preheating with slightly higher energy consumption.

5.5 Favourites

You can save your favourite dishes. This allows the oven to automatically recognise them during future use. The camera will detect the dish and suggest the saved program.

To save a setting, select the preferred option and press ♡.

5.6 Timer

To set the cooking time. Maximum is 23 h 59 min.

1. Choose the cooking function and set the temperature.
2. Press and set the time.

You can set a delayed start or specify the cooking end time by pressing .

End Action

Sound Alarm - set a countdown. When the timer ends, the signal sounds.
Sound Alarm and stop cooking - set a countdown. When the timer ends, the signal sounds and the cooking stops.
Pop up message only - when the time is up the message appears on the display.

Some clock functions may not be available with certain cooking functions.

Press +5 min to extend the cooking time.

Delayed start

You can postpone the start and / or end of cooking. Not available for microwave functions.

1. Choose the cooking function and adjust the settings.
2. Press: Delayed start.
3. Scroll to set desired start time and confirm.

5.7 Child lock

This function prevents accidental operation of the appliance.

1. Open the options menu located at the top right of the screen: .
2. Select: Child lock .
3. Confirm the setting to activate it.

The lock remains on until changed.

To temporarily unlock, tap the screen and enter the numbers sequentially from low to high.

If there is no interaction for 30 sec, the Child lock will reactivate automatically.

To fully deactivate, return to the options menu and select Child lock again.

5.8 Dishes

Assisted cooking suggests settings for different dishes, including step-by-step instructions, temperature, and cook time. You can change the settings during cooking if needed. You can choose your preferred cooking method, add the food sensor or use the camera. The availability of each option depends on the selected dish.

1. Enter the menu and select .
2. Choose a food type and dish and follow the steps on screen.

When the function ends, check if the food is ready. Extend the cooking time if needed.

5.9 Accessories

Accessories available depending on model. Scan the QR code to check how to use accessories supplied with your appliance. You can order optional accessories separately. For more information, please contact your local supplier.

Use only suitable cookware and material. Refer to Hints and tips chapter, Microwave suitable cookware and materials.

Insert the accessory (wire shelf / tray) between the guide bars of the shelf support. Make sure that the shelf touches the back of the oven interior and the feet point down. A small indentation at the top increases safety and provides tilt protection. The rim around the shelf prevents cookware from slipping off the shelf.

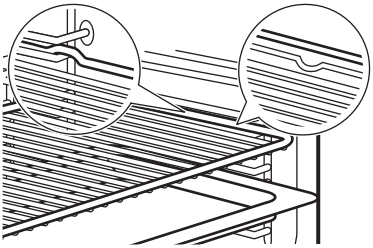

If your tray has a slope, position it towards the back of the oven interior.

If your wire shelf has a step, position it towards the front of the oven interior.

If there is an inscription on the accessory, make sure it is facing you.

If you are using a tray with holes, place the tray / pan underneath to collect dripping liquids.

5.10 Food Sensor

It measures the temperature inside the food. You can use it with standard and microwave combi cooking functions.

There are two temperatures to be set:

- °C - the oven temperature. It should be at least 25°C higher than the food sensor temperature.
- - the food sensor temperature.

1. Select a cooking function from the menu: Functions or a dish from the menu: Dishes.
2. Set the oven temperature and cooking time if needed.
3. Insert the tip of the food sensor into the centre of the thickest part of the meat or fish. For casseroles, place the tip of the food sensor exactly in the centre, stabilized in a solid ingredient. Make sure the tip does not touch the bottom of the baking dish.

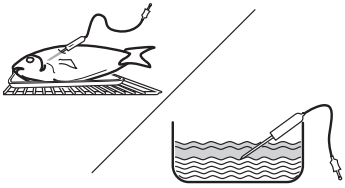

4. Plug the food sensor into the socket located inside the appliance. Refer to Product description.
5. Confirm to start cooking.

The display shows the symbol and the current food sensor temperature.

6. When the food reaches the set temperature, the signal sounds. Check if the food is ready. Extend the cooking time if needed.
7. - press to turn off the cooking function.
8. Unplug the food sensor and remove the dish from the appliance.

5.11 Mechanical door lock

To lock the door: pull the door lock forward until it locks.

To unlock the door: push the door lock back into the panel.

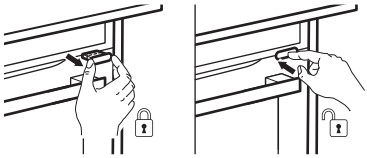

You can open the door when the door lock is locked.

1. Push the door lock slightly.
2. Open the door by pulling it with the handle.

When you close the door make sure that the door lock remains locked.

6. HINTS AND TIPS

6.1 Cooking recommendations

The temperature and cooking times in the tables are for guidance only. They depend on the recipes, quality and quantity of the ingredients used. If you cannot find the settings for a specific recipe, look for a similar one.

Cooking and baking processes are only suitable on one level.

Count the shelf positions from the bottom of the oven floor.

Symbols used in the tables:

	Food type
	Cooking function
°C	Temperature
POWER	Microwave power (W)
	Shelf position
	Cooking time (min)
	Additional information

6.2 Moist Fan Baking

		°C		
Pasta gratin	1	200	45 - 60	1)
Potato gratin	1	180	80 - 100	1)
Moussaka	1	180	75 - 90	1)
Lasagne	1	180	70 - 90	1)
Cannelloni	1	200	65 - 80	1)
Bread pudding	1	190	60 - 80	1)
Rice pudding	1	180	80 - 100	1)
Apple Cake	1	160	100 - 120	1)
White bread	1	200	80 - 100	2)

1) Use wire shelf.
2) Use baking tray with the slope towards the back of the oven interior.

6.3 Information for test institutes

Baking on one level

Tests according to EN 60350-1, IEC 60350-1.

		°C		
Small cakes, 20 per tray				
	2	150	18 - 28	1)2)
	2	150	18 - 28	1)2)
Fatless sponge cake				
	1	170	25 - 35	3)2)
	1	170	28 - 38	3)2)
Short bread				
	2	140	28 - 38	1)2)
	2	140	25 - 35	1)2)
Apple pie				
	1	170	65 - 75	3)4)
	1	170	57 - 67	3)4)
Toast				
	2	230	7 - 12	3)2)5)

1) Use the baking tray with the slope towards the back of the oven interior. It must touch the fan cover.
2) Preheat the appliance until set temperature is reached using the setting: Preheat / Standard. Do not use: Preheat / Fast and Smart. Refer to Daily use, Preheating options.
3) Use wire shelf.
4) 2 tins placed diagonally (Ø 20 cm). The right one to be positioned more in the front than the left one.
5) According to: IEC 60350-1:2016 and IEC 60350-1:2023.

Microwave and microwave combi functions

Tests according to EN 60705, IEC 60705.

		POWER	°C		
Sponge cake					
	1	500	-	8 - 10	1)2)
Meatloaf					
	1	300	-	30 - 35	1)2)3)

Egg custard					
	1	400	-	18 - 23	1)4)
Defrosting minced meat (500 g)					
	1	200	-	7 - 8	1)5)
Cake					
	1	200	170	22 - 27	1)4)
Potato gratin					
	1	200	180	35 - 40	1)6)
Chicken (1100 g)					
	1	200 / -	200	30 / 18 - 23	1)7)

1) Use wire shelf. It must touch the fan cover.
2) Turn container around by 1/2, halfway through the cooking time.
3) Use MW suitable clingfilm during cooking. Prick the clingfilm several times before cooking.
4) Do not turn the food during the cooking process.
5) Turn the meat upside down over the longest side, one time after 1/3 and a second time after 2/3 of the elapsed cooking time.
6) Turn container clockwise by 1/4, halfway through the cooking time.
7) Place a plate at the bottom of the oven. Place chicken directly on wire shelf with breast side down. After 30 min, turn the chicken upside down and change the heating function to: Hot air & Top.

Additional recipes

Meringues					
	2	-	100	90 - 180	1)2)3)
	2	-	100	90 - 180	1)2)3)
Scones					
	3	-	200	11 - 13	1)3)
	3	-	190	10 - 12	1)3)
Chicken					
	1	-	200	65 - 75	1)4)

Popcorn					
	-	700	-	3 - 4	5)6)
Plated meals, chilled (1 portion)					
	1	500	-	7 - 9	7)8)9)
Liquids in baby bottles					
	-	1000	-	0.5	10)
Lasagne, frozen (400 g)					
	1	100	210	23 - 28	7)11)
Lasagne, frozen (600 g)					
	1	200	190	48 - 53	7)11)
Pizza, frozen					
	1	200	210	12 - 16	7)11)

1) Use baking tray with the slope towards the back of the oven interior.
2) Use baking paper.
3) Preheat the appliance until set temperature is reached using the setting: Preheat / Standard. Do not use: Preheat / Fast and Smart. Refer to Daily use, Preheating options.
4) Place chicken with breast side down. Turn it upside down halfway through the cooking time.
5) Use flat ceramic plate on the cavity bottom.
6) The bag should be taken out of the appliance when the kernels stop popping.
7) Use wire shelf. It must touch the fan cover.
8) Cover the food with a microwavable plastic lid.
9) Turn container around by 1/2, halfway through the cooking time.
10) Position the bottle in the centre of the cavity bottom without using any accessories.
11) Do not turn the food during the cooking process.

6.4 Microwave recommendations

Place the food in the centre of the wire shelf. Use first shelf position.

Turn or stir food halfway through cooking.

Stir liquid dishes occasionally and before serving.

When heating liquids, place a spoon in the cup to improve heat distribution and prevent overboiling. The spoon must not touch the oven interior to avoid sparking.

Do not cover food when using Microwave combi functions. Refer to Daily use.

Do not use Microwave or Microwave Combi functions without food inside the appliance.

Microwave cooking

Cover food when cooking or reheating. To keep a crust, cook without a cover.

Do not set the power or time too high to avoid drying, burning or fire.

Do not cook eggs or snails in shells; they can burst. Pierce the yolk of a fried egg before reheating.

Pierce food with skin or peel several times before cooking.

Cut vegetables into similar-sized pieces.

After cooking, let food stand for a few minutes for even heat distribution.

Microwave defrosting

Place the frozen, unwrapped food on a small upturned plate with a container below it, or on a defrosting rack or plastic sieve so liquids can drain

Remove defrosted pieces as they thaw.

To cook fruit and vegetables without defrosting, use a higher microwave power.

Turning improves results. For sensitive foods like meat, turn them upside down twice during defrosting.

6.5 Microwave suitable cookware and materials

For the microwave use only suitable cookware and materials. Use below table as a reference.

Check the cookware / material / food container specification before use.

For other specific microwave cookware not listed in this table, follow manufacturer instructions.

Cookware / Material			
Ovenproof glass and porcelain with no metal parts	✓	✓	✓
Non-ovenproof glass and porcelain without metal decorations	✓	✗	✗
Ovenproof/frost-proof glass and glass-ceramic	✓	✓	✓
Ovenproof ceramic and earthenware without quartz or metal components or metal-containing glazes	✓	✓	✓
Ceramic, porcelain and earthenware with unglazed bottom or with small holes, e.g. on handles	✗	✗	✗
Heat-resistant plastic up to 200°C	✓	✓	✗
Cardboard, paper only	✓	✗	✗
Clingfilm	✓	✗	✗
Microwave clingfilm	✓	✓	✗
Metal roasting dishes (e.g., enamel, cast iron)	✗	✗	✗
Baking tins, black lacquer or silicon-coated	✗	✗	✗
Baking tray	✗	✗	✗
Wire shelf	✓	✓	✓

6.6 Power settings

Below data is for guidance only.

800 - 1000 W

- Heating up liquids

600 - 700 W

- Simmering rice
- Cooking vegetables
- Popcorn

400 - 500 W

- Heating one-plate meals
- Simmering stews
- Defrosting and heating ready frozen meals

300 W

- Cooking / Heating delicate food
- Heating baby food
- Continuing cooking

100 - 200 W

- Defrosting bread, fruit, cakes, pastries, cheese, butter, meat and fish
- Melting chocolate and butter

7. CARE AND CLEANING

7.1 Notes on cleaning

- Use a cleaning solution for metal surfaces.
- Use a special oven cleaner for stubborn stains.
- Use the liquid descaler recommended by the manufacturer to remove limestone residue.
- Do not store food in the appliance for longer than 20 minutes.
- Do not clean the accessories in a dishwasher.

7.2 Removing the shelf supports

1. Make sure the appliance is cold.
2. Carefully pull the shelf supports up and out of the front catch.
3. Pull the supports out of the rear catch.
4. Put the shelf supports back to the initial position. Repeat the steps in the reverse order.

If the telescopic runners are supplied, their retaining pins must point to the front.

7.3 Replacing the lamp

Only service is allowed to replace the lamp. Contact your Authorised Service Centre.

8. TROUBLESHOOTING

If you cannot find a solution to the problem yourself, contact your dealer or an Authorised Service Centre. Service details are on the rating plate, located on the front frame. It is visible when you open the door. Do not remove the rating plate.

If the display shows an error code that is not indicated below, turn the house fuse off and on to restart the appliance. If the error code recurs contact an Authorised Service Centre.

You cannot activate or operate the appliance. - The appliance is not connected to an electrical supply or it is connected incorrectly.

The appliance does not heat up.

- Child lock is activated.
- Automatic switch-off is activated.
- Demo Mode is activated - deactivation code: 2468.

The lamp does not work. - The lamp is burnt out. Replace the lamp.

The lamp is turned off. - Moist Fan Baking is activated.

Trouble with wireless network signal (selected models only). - Check if your mobile device is connected to the wireless network. Check your wireless network and router. Restart the router.

New router installed or router configuration changed (selected models only). - Configure appliance and mobile device again.

The wireless network signal is weak (selected models only). - Move router as close to the appliance as possible.

The wireless signal is disrupted by microwave oven placed near the appliance (selected models only). - Turn off the microwave oven. Avoid using microwave oven and the Remote operation of the appliance at the same time. Microwaves disrupt Wi-Fi signal.

F111 - Food Sensor is not correctly inserted into the socket. Fully plug Food Sensor into the socket.

F240 - the touch fields on the display do not work properly. Clean the surface of the display. Make sure there is no dirt on the touch fields.

F601 - there is a problem with Wi-Fi signal. Check your network connection. Refer to Before first use, Wireless connection.

F604 - the first connection to Wi-Fi failed. Turn the appliance off and on and try again. Refer to Before first use, Wireless connection.

F908 - the appliance system cannot connect with the control panel. Turn the appliance off and on.

F131 - the temperature of magnetron sensor is too high. [1] Turn the appliance off and wait until it cools down. Turn the appliance on again.

[1] If one of these errors occurs, the rest of the appliance functions will continue to work as usual.

F603 - Wi-Fi is not available. [1] Turn the appliance off and on.

9. ENERGY EFFICIENCY

9.1 Information requirements according to (EU) No 2023/826

Power consumption in standby	0.8 W
Power consumption in network standby	2.0 W
Maximum time needed for the equipment to automatically reach the applicable low power mode	20 min

Appliance tested according to: EN 50564, EN 63474.

For guidance on how to activate and deactivate the wireless network connection, refer to Before first use.

9.2 Optimization tips

- Keep the door closed during cooking and avoid opening it often.
- Keep the door gasket clean and make sure it is well fixed in its position.
- Use metal or dark, non-reflective cookware (only when you use a non-microwave function).
- Skip preheating unless needed.
- Minimize breaks between baking multiple dishes.
- When possible, use the cooking functions with fan (selected models only).
- Use residual heat to keep food warm. Reduce the appliance temperature to minimum 3 - 10 min before the end of cooking.
- Turn off the lamp during cooking unless needed.
- When possible, turn off the Wi-Fi. Refer to Before first use.
- Automatic switch-off - for safety reasons, if the cooking function is active and no settings are changed, the appliance will turn off automatically after a certain period of time. To operate a cooking function longer, set the cooking time.
  - 12.5 h: 30-115 °C
  - 8.5 h: 120-195 °C
  - 5.5 h: 200-245 °C
  - 3 h: 250-maximum °C

10. ENVIRONMENTAL CONCERNS

Recycle materials with the symbol ♺. Put the packaging in relevant containers to recycle it. Help protect the environment and human health by recycling waste of electrical and electronic appliances. Do not dispose of appliances marked with the symbol with the household waste. Return the product to your local recycling facility or contact your municipal office.

ÍSLENSKA

1. ÖRYGGISUPPLÝSINGAR..... **17**
2. ÖRYGGISLEIÐBEININGAR..... **19**
3. VÖRULÝSING..... **21**
4. FYRIR FYRSTU NOTKUN..... **22**
5. DAGLEG NOTKUN..... **23**
6. ÁBENDINGAR OG GÓÐ RÁÐ..... **25**
7. UMHIRÐA OG HREINSUN..... **28**
8. BILANALEIT..... **28**
9. ORKUNÝTNI..... **29**
10. UMHVERFISSJÓNARMIÐ..... **29**

Með fyrirvara á breytingum.

[1] If one of these errors occurs, the rest of the appliance functions will continue to work as usual.

1. ⚠ ÖRYGGISUPPLÝSINGAR

Fyrir uppsetningu og notkun heimilistækisins skal lesa meðfylgjandi leiðbeiningar vandlega. Framleiðandinn ber ekki ábyrgð á neinum meiðslum eða skemmdum sem leiða af rangri uppsetningu eða notkun. Geymdu alltaf leiðbeiningarnar á öruggum stað þar sem auðvelt er að nálgast þær til síðari notkunar.

1.1 Öryggi barna og viðkvæmra einstaklinga

- Börn, 8 ára og eldri og fólk með minnkaða líkamlega-, skyn- eða andlega getu, eða sem skortir reynslu og þekkingu, mega nota þetta tæki, ef þau eru undir eftirliti eða hafa verið veittar leiðbeiningar varðandi örugga notkun tækisins og ef þau skilja hættuna sem því fylgir. Halda skal börnum yngri en 8 ára gömlum og fólki með mjög miklar og flóknar fatlanir frá heimilistækinu, nema þau séu undir stöðugu eftirliti.
- Hafa ætti eftirlit með börnum til að tryggja að þau leiki sér ekki með heimilistækið og fartæki með smáforritinu.
- Haltu öllum umbúðum frá börnum og fargaðu þeim á viðeigandi hátt.
- VIÐVÖRUN: Heimilistækið og aðgengilegir hlutar þess hitna meðan á notkun stendur. Haltu börnum og gæludýrum frá meðan á notkun stendur og meðan tækið kólnar.
- Kveiktu á barnalæsingunni ef hún er í boði.
- Börn mega ekki þrífa eða annast viðhald á tækinu án eftirlits.

1.2 Almennt öryggi

- Þetta heimilistæki er eingöngu ætlað til matreiðslu.
- Þetta heimilistæki er hannað til notkunar innanhúss á heimilum.
- Þetta heimilistæki má nota á skrifstofum, í herbergjum hótela, herbergjum gestahúsa, bændagistingum og öðrum sambærilegum gistirýmum þar sem notkun er ekki meiri en almenn heimilisnotkun.
- Ekki má nota heimilistækið fyrr en innbyggða virkið hefur verið uppsett.

- Aftengdu heimilistækið frá rafmagnsinnstungu áður en hvers kyns viðhaldsvinna fer fram.
- Ef rafmagnssnúran skemmist skal framleiðandi, viðurkennd þjónustumiðstöð hans eða hæfir aðilar skipta henni út til að koma í veg fyrir rafmagnshættu.
- VIÐVÖRUN: Tryggðu að slökkt sé á heimilistækinu áður en þú skiptir um ljósið til að forðast möguleika á raflosti.
- VIÐVÖRUN: Heimilistækið og aðgengilegir hlutar þess hitna meðan á notkun stendur. Gæta ætti varúðar þegar hitunarelementin eru snert eða yfirborð holrýmis heimilistækisins.
- Notaðu alltaf hanska við að taka úr og setja í aukahluti eða eldföst matarílát.
- Notaðu aðeins þann matarmæli (kjöthitamæli) sem ráðlagður er fyrir þetta heimilistæki.
- Settu heimilistækið ekki upp á bak við skrautdyr til að forðast ofhitnun.
- VIÐVÖRUN: Ef hurðin eða þéttingarnar eru skemmdar má ekki nota tækið fyrr en fagaðili hefur gert við það.
- VIÐVÖRUN: Einungis hæfur sérfræðingur má framkvæma þjónustu eða viðgerðir sem fela í sér að fjarlægja hlífar sem vernda gegn útsetningu fyrir örbylgjuorku.
- VIÐVÖRUN: Vökva og annan mat má ekki hita í lokuðum ílátum þar sem þeim fylgir sprengihætta.
- Notaðu aðeins áhöld sem henta til notkunar í örbylgjuofnum.
- Ekki kveikja á örbylgjuaðgerðinni þegar heimilistækið er tómt til að koma í veg fyrir neistahlaup.
- Málmílát fyrir mat og drykki eru ekki leyfð meðan á örbylgjumatreiðslu stendur. Þessi krafa á ekki við ef framleiðandinn tilgreinir stærð og lögun málmíláta sem henta fyrir örbylgjumatreiðslu.
- Þegar matur er hitaður í plast- eða pappírsílátum skal hafa auga með heimilistækinu vegna hugsanlegrar hættu á íkveikju.
- Heimilisækið er ætlað til þess að hita matvæli og drykki. Þurrkun á matvælum eða fatnaði og upphitun á hlífðarpúðum, inniskóm, svömpum, rökum klútum og öðru slíku getur leitt til hættu á meiðslum, íkveikju eða eldsvoða.

- Ef tækið gefur frá sér reyk, skal slökkva á tækinu eða taka það úr sambandi og hafa hurðina lokaða til að kæfa loga.
- Hitun drykkja með örbylgjum getur leitt til seinkaðrar gossuðu. Gæta verður varúðar við meðhöndlun íláta.
- Hrærðu eða hristu innihald pela og barnamatskrukka og kannaðu hitastigið áður en barnið fær matinn, til að koma í veg fyrir brunasár.
- Ekki má hita egg í skurn eða heil harðsoðin egg í heimilistækinu þar sem þau geta sprungið, jafnvel eftir að örbylgjuhitun lýkur.
- Til þess að taka hillustuðninginn úr skal fyrst toga í framhluta hillustuðningsins og síðan afturhluta hans frá hliðarveggjunum. Komdu hilluberunum fyrir í öfugri röð.
- Hreinsaðu tækið reglulega og fjarlægðu matarleifar.
- Notaðu ekki gufuhreinsibúnað til að hreinsa heimilistækið.
- Notaðu ekki sterk tærandi hreinsiefni eða beittar málmsköfur til að hreinsa glerhurðina þar sem slíkt getur rispað yfirborðið, sem getur aftur leitt til þess að glerið brotnar.
- Sé heimilistækinu ekki haldið hreinu getur það leitt til slits á yfirborðsfletinum sem getur haft neikvæð áhrif á líftíma heimilistækisins og hugsanlega haft hættu í för með sér.

2. ÖRYGGISLEIÐBEININGAR

2.1 Installation

⚠ AÐVÖRUN!

Einungis til þess hæfur aðili má setja upp þetta heimilistæki.

- Fjarlægðu allar umbúðir.
- Ekki setja upp eða nota skemmt heimilistæki.
- Fylgdu uppsetningarleiðbeiningunum sem eru á vefsíðu okkar.
- Alltaf skal sýna aðgát þegar heimilistækið er fært til, vegna þess að það er þungt. Notaðu öryggishanska og lokaðan skóbúnað.
- Dragðu heimilistækið ekki á handfanginu.
- Settu heimilistækið upp á öruggum og hentugum stað sem uppfyllir allar uppsetningarkröfur.
- Haltu lágmarksfjarlægð frá öðrum heimilistækjum og einingum.
- Áður en tækið er sett upp skaltu ganga úr skugga um að það standi slétt og að hurðin opnist án hindrana.
- Heimilistækið er útbúið rafstýrðu kælikerfi. Það þarf rafstraum til að geta gengið.

2.2 Rafmagnstenging

⚠ AÐVÖRUN!

Hætta á eldi og raflosti.

- Allar rafmagnstengingar skulu framkvæmdar af viðurkenndum rafvirkja.

- Gakktu úr skugga um að upplýsingar á merkiplötunni séu í samræmi við rafmagnsgildi rafmagnsnetins.
- Heimilistækið verður að vera jarðtengt. Notaðu alltaf rétt uppsettar einangraðar innstungur.
- Notaðu ekki fjöltengi eða framlengingarsnúrur.
- Gættu þess að rafmagnstengill og snúra skemmist ekki. Ef skipta þarf um varahlut skal það gert af viðurkenndri þjónustumiðstöð okkar.
- Láttu rafmagnssnúrur ekki snerta hurð tækisins eða svæðið undir henni, sérstaklega þegar tækið er í notkun eða hurðin er heit.
- Raflostvörn á straumvirkum og einangruðum hlutum skal festa tryggilega og hún má ekki vera fjarlægjanleg án verkfæra.
- Aðeins skal tengja rafmagnsklóna við rafmagnsinnstunguna í lok uppsetningarferlisins. Gakktu úr skugga um að auðvelt sé að komast að rafmagnstenglinum eftir uppsetningu.
- Ef aðalrafmagnstengið er laust skaltu ekki stinga í samband.
- Ekki aftengja tækið með því að toga í rafmagnssnúruna. Taktu alltaf í innstunguna sjálfa.
- Notaðu aðeins réttan einangrunarbúnað: Línuvarnarstraumloka, öryggi (öryggi með skrúfgangi fjarlægð úr höldunni), lekaliða og spólurofa.
- Rafmagnsuppsetningin verður að vera með einangrunarbúnað sem gerir þér kleift að rjúfa straum til heimilistækisins frá innstungum við alla póla með að minnsta kosti 3 mm snertibil.
- Þessu tæki fylgja rafmagnskló og -snúra.

2.3 Notkun

⚠ AÐVÖRUN!

Hætta á meiðslum, bruna og raflosti eða sprengingu.

- Ekki gera breytingar þessu heimilistæki.
- Gakktu úr skugga um að loftræstigötin séu ekki stífluð.
- Látið heimilistækið ekki vera án eftirlits á meðan það er í gangi.
- Slökkvið á heimilistækinu eftir hverja notkun.
- Gættu varúðar þegar hurð tækisins er opnuð meðan á notkun stendur, þar sem heitt loft og eldfim efni úr áfengisinnihaldsefnum geta sloppið út.
- Notaðu ekki heimilistækið með blautar hendur eða þegar það kemst í snertingu við vatn.
- Beitið ekki þrýstingi á opna hurð.
- Notið ekki heimilistækið sem vinnusvæði eða geymslusvæði.
- Gættu þess að neistar og opnir eldar komist ekki nærri tækinu þegar hurðin er opin.
- Ekki geyma eldfimar vörur nálægt tækinu.
- Deildu ekki Wi-Fi aðgangsorðinu þínu.
- Ekki nota örbylgjuaðgerðina til að forhita heimilistækið.

⚠ AÐVÖRUN!

Hætta á eldi og skemmdum á heimilistækinu.

- Til að koma í veg fyrir skemmdir eða aflitun á gljáhúðinni:
  - ekki setja álpappír beint á botn ofnsins.
  - setjið ekki vatn beint inn í heitt heimilistækið.
  - Ekki skilja eftir rök ílát eða mat í heimilistækinu eftir eldun.
  - farðu varlega þegar þú fjarlægir eða setur aukahluti í heimilistækið.
- Aflitun á glerungnum eða ryðfríu stáli hefur engin áhrif á getu eða frammistöðu heimilistækisins.
- Notið djúpt form fyrir blautar kökur, þar sem ávaxtasafi getur valdið varanlegum blettum.
- Notaðu aðeins aukahluti sem fylgja með þessu heimilistæki eða sem framleiðandi þess mælir með.
- Alltaf skal elda með hurð heimilistækisins lokaða.
- Gakktu úr skugga um að kjöthitamælirin sé ekki fastur í hurð heimilistækisins.
- Ef tækið er sett upp bak við skápahurð má ekki loka hurðinni meðan á notkun stendur eða fyrr en tækið hefur kólnað alveg, til að koma í veg fyrir skemmdir af völdum hita og raka.
- Varðandi ljós inni í þessari vöru og varaljós sem eru seld sér: Þessum ljósum er ætlað að þola öfgafullar aðstæður í heimilistækjum á borð við hitastig, titring, raka eða er ætlað að senda upplýsingar um notkunarástand tækisins. Þau eru ekki ætluð til að nota í öðrum tækjum og henta ekki sem lýsing í herbergjum heimila.
- Þessi vara inniheldur ljósgjafa í orkunýtniflokki G.
- Notaðu aðeins ljós með sömu tæknilýsingu.

- Hafðu samband við viðurkennda þjónustumiðstöð til að gera við heimilistækið. Notaðu eingöngu upprunalega varahluti.

2.4 Umhirða og hreinsun

⚠ AÐVÖRUN!
Hætta á meiðslum, eldsvoða eða skemmum á heimilistækinu.

- Slökktu á og taktu heimilistækið úr sambandi áður en farið er í viðhald.
- Gakktu úr skugga um að tækið sé kalt til að forðast að gler brotni. Ef glerplötur hurðarinnar skemmast skaltu hafa samband við viðurkennda þjónustumiðstöð til að láta skipta um þær.
- Hreinsaðu og þurrkaðu heimilistækið, holrými þess og fylgihluti eftir notkun til að forðast tæringu og raka- eða yfirborðsskemmdir.
- Leitaðu reglulega að merkjum um slit á tækinu sem gera það óhentugt fyrir matarsnertingu, til að mynda sprungur, blöðrur, flögnun, rýrnun, klístur, tæringu eða aðrar sjáanlegar breytingar í áferð eða útliti. Farðu eftir leiðbeiningum er varða hreinsun og umhirðu til að koma í veg fyrir slit.
- Feiti og matarleifar sem verða eftir í heimilistækinu geta valdið eldsvoða og rafneistahlaupi þegar örbylgjuaðgerðin er í gangi.
- Hreinsaðu heimilistækið og fylgihluti eingöngu með trefjaklút, volgu vatni og mildu hreinsiefni. Notaðu ekki neinar vörur með svarfefnum, stálull, leysiefni eða málmhluti.
- Fylgdu öryggisleiðbeiningum á umbúðum þegar notaður er ofnspray.

2.5 Förgun

⚠ AÐVÖRUN!
Hætta á meiðslum eða köfnun.

- Hafðu samband við staðbundin yfirvöld fyrir upplýsingar um hvernig skuli farga heimilistækinu.
- Taktu heimilistækið úr sambandi, klipptu síðan rafmagnssnúruna og fargaðu henni.

3. VÖRULÝSING

3.1 Almennt yfirlit

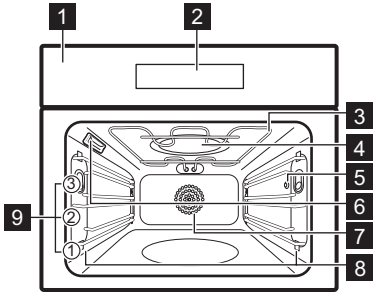

1 Stjórnborð
2 Skjár
3 Hitunareining
4 Örbylgjugjafi
5 Innstunga fyrir matvælaskynjara
6 Ljós
7 Vifta
8 Hillubera má fjarlægja
9 Hillustöður

3.2 Stjórnborð

Skjárinn er gagnvirkur og með flettiaðgerð. Skjánum er skipt í mismunandi svæði sem veita aðgang að ýmsum eldunaraðgerðum og réttum. Það sýnir einnig núverandi stöðu tækisins. Þú getur rennt yfir skjáinn til að skoða til hægri eða vinstri.

Skjávísar

	Ýttu á og haltu inni til að kveikja og slökkva á heimilistækinu.
	Til að opna helstu aðgerðir og stillingar.
	Til að opna undirvalmyndina Réttir með sérstökum eldunarkerfum.
	Til að vista núverandi stillingar í: Uppáhalds.
	Til að opna örbylgjuaðgerðir.
	Til að kveikja og slökkva á valkostunum.
	Heimilistækið er læst.
	Seinkuð ræsing aðgerðin er virkjuð.

Kveikt er á Wi-Fi tengingu.

Kveikt er á Fjarstýring.

4. FYRIR FYRSTU NOTKUN

4.1 Þráðlaus tenging

Til að tengja heimilistækið þarftu:

- Þráðlaust netkerfi með nettengingu.
- Fartæki sem er tengt við sama þráðlausa netkerfið.

1. Skannaðu QR-kóðann sem finna má aftan á notandahandbókinni eða halaðu appinu beint niður úr app-versluninni.
2. Fylgdu leiðbeiningum um samræmingu í appinu.
3. Kveiktu á heimilistækinu.
4. Farðu í valmynd og veldu: Stillingar / Tengingar.
5. Ýttu á til að kveikja eða slökkva: Wi-Fi.

Þráðlaus netbúnaður heimilistækisins ræsist innan 90 sek.

Af öryggisástæðum slokknar sjálfkrafa á fjarstýringu eftir 24 klst. Endurtaktu innsetningarferlið ef þörf krefur.

Tíðni	**2.4 GHz WLAN :** 2400 - 2483.5 MHz
	5 GHz WLAN : 5150 - 5725 MHz
	Bluetooth: 2400 - 2483.5 MHz
Hámarksraforka	**2.4 GHz WLAN :** EIRP < 20 dBm (100 mW)
	5 GHz WLAN : EIRP < 23 dBm (200 mW)
	Bluetooth: EIRP < 12 dBm (16 mW)
Samskiptareglur	**2.4 GHz WLAN :** IEEE 802.11 b/g/n/ax **5 GHz WLAN :** IEEE 802.11 a/n/ac/ax **Bluetooth**: Lág orkunotkun (LE)

Takmarkanir og kröfur fyrir BE, BG, CZ, DK, DE, EE, IE, EL, ES, FR, HR, IT, CY, LV, LT, LU, HU, MT, NL, AT, PL, PT, RO, SI, SK, FI, SE, IS, LI, NO, CH, TR, og UK(NI): Tækið er eingöngu ætlað til notkunar innandyra.

ⓘ Þegar tækið er tengt við appið getur það tekið á móti mikilvægum hugbúnaðaruppfærslum. Þessar uppfærslur geta bætt við nýjum eiginleikum, betrumbætt núverandi aðgerðir og tákn, leyst úr hugsanlegum vandamálum og bætt heildarvirkni hugbúnaðarins.
Eftir uppfærsluna er ekki hægt að endurheimta fyrri hugbúnaðarútgáfu.

4.2 Hugbúnaðarleyfi

Hugbúnaðurinn í þessari vöru inniheldur eiingar sem byggja á frjálsum og opnum hugbúnaði. AEG viðurkennir framlag samfélaga um opinn hugbúnað og vélmennatækni til þróunarverkefnisins.

Til að nálgast frumkóða gjaldfrjálsra og opinna hugbúnaðareininga, sem samkvæmt leyfisskilmálum ber að birta, og til að sjá allar upplýsingar um höfundarrétt og viðeigandi leyfi skaltu skoðaðu: http://aeg.opensoftwarerepository.com (mappa DS8).

4.3 Forhitun og hreinsun

Heimilistækið á að vera alveg tómt þegar það er forhitað áður en það er notað í fyrsta skipti. Heimilistækið kann að gefa frá sér vonda lykt og reyk. Loftræstu herbergið.

1. Fjarlægðu alla fylgihluti og lausa hillubera.
2. Farðu í valmyndina og veldu eldunaraðgerðina.
3. Skjárinn sýnir sprettitilkynningar um að hefja hitunarferlið.
4. Skjárinn birtir sprettiskilaboð um að hefja forhitunina.
5. Slökktu á ofninum og láttu hann kólna.
6. Hreinsaðu ofninn að innan með örtrefjaklút, volgu vatni og mildu hreinsiefni. Fjarlægðu fylgihluti og lausa hillubera.

5. DAGLEG NOTKUN

5.1 Eldunaraðgerðir

Hefðbundnar eldunaraðgerðir fyrir algengan bakstur, þar á meðal yfir- og undirhiti, grill, blástur og fleira. Þú getur eldað mat á hefðbundinn hátt. Nánari upplýsingar er að finna í lýsingunni á skjánum.

1. Farðu í valmyndina og veldu eldunaraðgerðina.
2. Skjárinn sýnir aðgengilegar stillingar.
3. Byrjaðu að elda og fylgdu leiðbeiningunum á skjánum.

5.2 Örbylgjuofn

Örbylgjur hita matinn hratt og henta því vel til að hita upp, bræða og afþíða matvæli.

1. Fjarlægðu allan aukabúnað nema vírhilluna.
2. Ýttu á Örbylgjuofn á aðalskjánum.
3. Stilltu örbylgjutímann og -orkuna.
4. Staðfestu til að byrja að elda.
5. - ýttu á til slökkva á aðgerðinni.

Ef þú opnar hurðina stöðvast aðgerðin. Til að setja hana aftur í gang skaltu ýta á .

5.3 Blandaðar örbylgjuaðgerðir

Samsettar örbylgjuaðgerðir sameina hefðbundnar hitastillingar og örbylgjur til að stytta eldunartíma og bæta eldunarárangur.

1. Fjarlægðu allan aukabúnað nema vírhilluna.
2. Veldu samsettu örbylgjuaðgerðina.
3. Skjárinn sýnir aðgengilegar stillingar. Stilltu hitastigið og örbylgjustyrkinn.
4. Byrjaðu að elda og fylgdu leiðbeiningunum á skjánum.

Kjöthitamælir - þú getur tengt nemann hvenær sem er fyrir eldun eða á meðan henni stendur. Sjá Notkun fylgihluta, Kjöthitamælir.

5. - ýttu á til að slökkva á hitastillingunni.

5.4 Forhitunarvalkostir

Tækið býður upp á nokkra forhitunarvalkosti til að tryggja sem bestan eldunarárangur.

- Staðlaða - hefðbundin forhitun án áherslu á hraða eða minni orkunotkun.
- Smart- Hjálpar til við að hámarka orkunotkun við forhitun ofnsins samanborið við hefðbundna forhitun Fljótur.
- Fljótur - hraðari forhitun með örlítið meiri orkunotkun.

5.5 Uppáhalds

Þú getur vistað uppáhaldsréttina þína. Þannig getur ofninn borið kennsl á þá sjálfkrafa síðar. Myndavélin ber kennsl á réttinn og stingur upp á vistaða kerfinu.

Til að vista stillingu skaltu velja þann valkost sem þú vilt nota og ýta á .

5.6 Tímastillir

Stilltu eldunartímann. Hámarkið er 23 klst 59 mín.

1. Veldu eldunaraðgerðina og stilltu hitastigið.
2. Ýttu á og stiltu tímann.

Þú getur stillt seinkaða ræsingu eða tilgreint hvenær eldun á að ljúka með því að ýta á .

Ljúka aðgerð

Hljóðmerki - stilltu á niðurtalningu. Hljóðmerki heyrist þegar tíminn er liðinn.
Hljóðmerki og eldun stöðvuð - stilltu á niðurtalningu. ´Hljóðmerki heyrist þegar tíminn er liðinn og eldun lýkur.
Eingöngu spretti-skilaboð - þegar tíminn er liðinn þá birtast skilaboðin á skjánum.

Sumar klukkustillingar kunna að vera óvirkar með ákveðnum eldunarstillingum.

Ýttu á +5 mín. til að lengja eldunartímann.

Seinkuð ræsing

Þú getur seinkað upphafi og/eða lokum eldunar. Ekki í boði fyrir örbylgjustillingar.

1. Veldu eldunaraðgerðina og breyttu stillingunum.
2. Ýttu á: Seinkuð ræsing.
3. Skrunaðu að þeim upphafstíma sem óskað er eftir og staðfestu valið.

5.7 Barnalæsing

Þessi aðgerð kemur í veg fyrir notkun heimilistækisins fyrir slysni.

1. Opnaðu valkostavalmyndina efst í hægra horninu á skjánum: .
2. Veldu Barnalæsing .
3. Staðfestu stillinguna til að virkja hana.

Læsingin helst virk þar til henni er breytt.

Til að aflæsa tímabundið skaltu snerta skjáinn og slá inn tölurnar í röð, frá þeirri lægstu til þeirrar hæstu.

Ef engin aðgerð er framkvæmd í 30 sek virkjast Barnalæsing aftur sjálfkrafa.

Til að slökkva alveg á eiginleikanum skaltu fara aftur í valkostavalmyndina og velja Barnalæsing aftur.

5.8 Réttir

Eldunaraðstoð leggur til stillingar fyrir mismunandi rétti, þar á meðal skref-fyrir-skref leiðbeiningar, hitastig og eldunartíma. Þú getur breytt stillingunum meðan á eldun stendur ef þörf krefur. Þú getur valið þá eldunaraðferð sem hentar þér, bætt við matvælaskynjara eða notað myndavélina. Tiltækir valkostir fara eftir völdum rétti.

1. Farðu í valmyndina og veldu: .
2. Veldu matartegund og rétt og fylgdu skrefunum á skjánum.

Þegar aðgerðinni lýkur skaltu kanna hvort maturinn sé tilbúinn. Lengdu eldunartímann ef þörf er á.

5.9 Aukabúnaður

Aukahlutir í boði eftir gerð. Skannaðu QR kóðann til að athuga hvernig nota á aukahlutina sem fylgja með heimilistækinu. Hægt er að panta aukahluti sérstaklega. Til að fá frekari upplýsingar skaltu hafa samband við söluaðilann á staðnum.

Notaðu aðeins hentug eldunaráhöld og efni. Vísaðu í Ábendingar og góð ráð kaflann: Hentug eldunaráhöld og efni fyrir örbylgjuofn.

Settu aukahlutinn (grillrist/bakka) á milli brautanna á hilluberanna. Gakktu úr skugga um að hillan snerti bakhlið ofnrýmisins og að fæturnir snúi niður á við. Lítið skarð efst í ofninum eykur öryggi og veitir vörn gegn halla. Hillubrúnin kemur í veg fyrir að eldunarílát renni af hillunni.

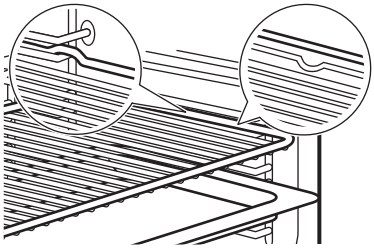

Ef bökunarplatan er með halla skaltu koma henni fyrir í átt að bakhlið ofnsins.

Ef vírhillan er með brún skaltu koma henni fyrir í átt að framhlið ofnsins.

Ef það er áletrun á aukahlutnum skaltu ganga úr skugga um að hún snúi að þér.

Ef þú notar bakka með götum, settu annan bakka/pönnu undir til að safna vökva sem lekur niður.

5.10 Kjöthitamælir

Það mælir hitastigið inni í matnum. Þú getur notað það með stöðluðum og blönduðum eldunaraðgerðum í örbylgju.

Hægt er að stilla á tvö hitastig:

- °C – hitastig ofnsins. Það á að vera að minnsta kosti 25 °C hærra en hitastig kjöthitamælisins.
- - hitastigið á kjöthitamælinum.

1. Veldu eldunaraðgerð úr valmyndinni: Aðgerðir eða rétt úr valmyndinni: Réttir.
2. Stilltu hitastigið í ofninum og eldunartímann, ef þörf er á.
3. Settu odd kjöthitamælisins í miðjuna á þykkasta hluta kjötsins eða fisksins. Fyrir ofnrétti skaltu setja odd kjöthitamælisins í miðjuna og tryggja að hann sitji stöðugur í föstu hráefni. Gakktu úr skugga um að oddurinn snerti ekki botn bökunarformsins.

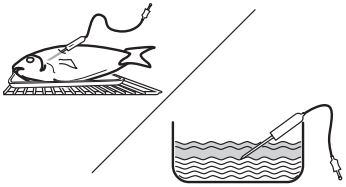

4. Stingdu kjöthitamælinum í innstungu sem er staðsett inni í heimilistækinu. Sjá Vörulýsing.
5. Staðfestu til að byrja að elda.

Skjárinn sýnir táknið og núverandi hitastig á kjöthitamælinum.

6. Þegar matvælin ná innstilltu hitastigi heyrist hljóðmerkið. Athugaðu hvort maturinn sé tilbúinn. Lengdu eldunartímann ef þörf er á.
7. ■ - ýttu á það til að slökkva á eldunaraðgerð.
8. Taktu kjöthitamælirinn úr smabandi og fjarlægðu réttinn úr tækinu.

5.11 Vélræn hurðarlæsing

Til að læsa hurðinni: togaðu hurðarlæsinguna fram á við þar til hún læsist.

Til að aflæsa hurðinni: ýttu hurðarlásnum aftur inn í kantinn.

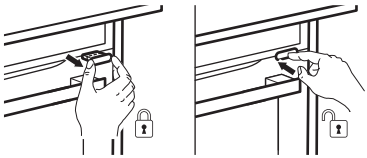

Þú getur opnað hurðina þegar hurðarlæsingin er á.

1. Ýttu létt á hurðarlæsinguna.
2. Opnaðu hurðina með því að toga í handfangið.

Þegar þú lokar hurðinni skaltu ganga úr skugga um að hurðarlæsingin haldist læst.

6. ÁBENDINGAR OG GÓÐ RÁÐ

6.1 Ráðleggingar um eldun

Hitastig og eldunartími á töflunum er aðeins til viðmiðunar. Það fer eftir uppskriftunum, gæðum og magni hráefnisins sem notað er. Ef þú finnur ekki stillingarnar fyrir ákveðna uppskrift skaltu leita að svipaðri uppskrift.

Matreiðslu- og bökunarferli henta aðeins á einu stigi.

Teldu hillustöðurnar að neðan frá botni ofnsins.

Táknin á töflunni:

	Tegund matvæla
	Eldunaraðgerð
°C	Hitastig
POWER	Örbylgjuorka (W)
	Hillustaða
	Eldunartími (mín)
	Viðbótarupplýsingar

6.2 Bökun með rökum blæstri

		°C		
Pastagratín	1	200	45 - 60	1)
Kartöflugratín	1	180	80 - 100	1)
Moussaka	1	180	75 - 90	1)
Lasagna	1	180	70 - 90	1)
Cannelloni	1	200	65 - 80	1)
Brauðbúðingur	1	190	60 - 80	1)
Hrísgrjónagrautur	1	180	80 - 100	1)
Eplakaka	1	160	100 - 120	1)
Hvítt brauð	1	200	80 - 100	2)

1) Notaðu vírhilluna.
2) Notaðu bökunarplötuna með halla að bakhlið ofnrýmisins.

6.3 Upplýsingar fyrir prófunarstofnanir

Bakstur í einni hæð

Prófanir í samræmi við EN 60350-1, IEC 60350-1.

		°C		
Litlar kökur, 20 á plötu				
	2	150	18 - 28	1)2)
	2	150	18 - 28	1)2)
Fitulaus svampkaka				
	1	170	25 - 35	3)2)
	1	170	28 - 38	3)2)

		°C		
Smjörbrauð				
	2	140	28 - 38	1)2)
	2	140	25 - 35	1)2)
Eplabaka				
	1	170	65 - 75	3)4)
	1	170	57 - 67	3)4)
Bauðrist				
	2	230	7 - 12	3)2)5)

1) Settu bökunarplötuna með hallanum að bakhlið ofnrýmisins. Það verður að snerta viftuhlífina.
2) Forhitaðu heimilistækið þangað til að réttu hitastigi er náð með stillingunni: Forhitun / Staðlaða. Ekki nota: Forhitun / Fljótur og Smart. Sjá Dagleg notkun, Forhitunarvalkostir.
3) Notaðu bökunargrind.
4) 2 form staðsett samhlíða (Ø 20 cm). Það sem er hægra megin skal vera framar en það sem er vinstra megin.
5) Samkvæmt: IEC 60350-1:2016 og IEC 60350-1:2023.

Örbylgju- og samsettar örbylgjuaðgerðir

Prófanir í samræmi við EN 60705, IEC 60705.

		POWER	°C		
Svampterta					
	1	500	-	8 - 10	1)2)
Kjöthleifur					
	1	300	-	30 - 35	1)2)3)
Eggjabúðingur					
	1	400	-	18 - 23	1)4)
Affrysting á kjöthakki (500 g)					
	1	200	-	7 - 8	1)5)
Kaka					
	1	200	170	22 - 27	1)4)
Kartöflugratín					
	1	200	180	35 - 40	1)6)

		POWER	°C		
Kjúklingur (1100 g)					
	1	200	200	30	1)7)
		-		18 - 23	

1) Notaðu bökunargrind. Það verður að snerta viftuhlífina.
2) Snúðu ílátinu um 1/2 þegar eldunartíminn er hálfnaður.
3) Notaðu matarfilmu sem hægt er að setja í örbylgjuofn við eldun. Stingdu nokkur göt í matarfilmuna fyrir eldun.
4) Ekki snúa matvælunum meðan á eldun stendur.
5) Snúðu kjötinu á hvolf á langhliðinni, einu sinni eftir 1/3 eldunartímans og aftur eftir 2/3 eldunartímans.
6) Snúðu ílátinu réttsælis um 1/4 þegar eldunartíminn er hálfnaður.
7) Settu plötu neðst í ofninum. Settu kjúkling beint á vírhilluna og snúðu bringunni niður. Eftir 30 mín skaltu setja kjúklinginn á hvolf og breyta hitunaraðgerðinni í : Heitt loft og toppur.

Viðbótaruppskriftir

		POWER	°C		
Marengs					
	2	-	100	90 - 180	1)2)3)
	2	-	100	90 - 180	1)2)3)
Skonsur					
	3	-	200	11 - 13	1)3)
	3	-	190	10 - 12	1)3)
Kjúklingur					
	1	-	200	65 - 75	1)4)
Poppkorn					
	-	700	-	3 - 4	5)6)
Matarréttir, kældir (1 skammtur)					
	1	500	-	7 - 9	7)8)9)
Vökvar í pelum fyrir börn					
	-	1000	-	0,5	10)
Lasagna, frosið (400 g)					
	1	100	210	23 - 28	7)11)

		POWER	°C		
Lasagna, frosið (600 g)					
	1	200	190	48 - 53	7)11)
Frosin pítsa					
	1	200	210	12 - 16	7)11)

1) Notaðu bökunarplötuna með halla að bakhlið ofnrýmisins.
2) Notaðu bökunarpappír.
3) Forhitaður heimilistækið þangað til að réttu hitastigi er náð með stillingunni: Forhitun / Staðlaða. Ekki nota: Forhitun / Fljótur og Smart. Sjá Dagleg notkun, Forhitunarvalkostir.
4) Settu kjúklinginn inn með bringuna niður. Snúðu kjötinu á hvolf þegar eldunartíminn er hálfnaður.
5) Notaðu flatan keramikdisk á botni ofnhólfsins.
6) Pokinn ætti að vera tekinn út úr heimilistækinu þegar kornin hætta að poppast.
7) Notaðu bökunargrind. Það verður að snerta viftuhlífina.
8) Hyldu matinn með plastloki sem má fara í örbylgjuofn.
9) Snúðu ílátinu um 1/2 þegar eldunartíminn er hálfnaður.
10) Settu flöskuna í miðjuna á botni rýmisins án þess að nota aukabúnað.
11) Ekki snúa matvælunum meðan á eldun stendur.

6.4 Ráðleggingar varðandi örbylgju

Settu matvöruna á miðja vírhilluna. Notaðu fyrstu hillustöðuna.

Snúðu eða hrærðu matinn þegar eldunartíminn er hálfnaður.

Hrærðu fljótandi rétti af og til, sem og áður en maturinn er borin fram.

Við hitun á vökva skal setja skeið í bollann til að bæta hitadrefingu og koma í veg fyrir að það sjóði upp úr. Til að forðast neista má skeiðin má ekki koma við innra rými ofnins.

Ekki hylja matinn þegar þú notar samsettar örbylgjuaðgerðir. Sjá Dagleg notkun.

Ekki nota örbylgju- eða samsettar örbylgjuaðgerðir þegar engin matur er í örbylgjuofninum.

Eldun í örbylgju

Settu lok yfir matinn við eldun eða upphitun. Ef þú vilt varðveita skorpuna skaltu elda matinn án loks.

Ekki ofstilla afl- eða tímastillingar til að forðast að þurrka eða brenna mat eða kveikja eld.

Ekki elda egg eða snigla í skelinni því hún getur sprungið. Gerðu gat á eggjarauðuna í spælegginu fyrir upphitun.

Gerðu gat á matvæli sem eru með húð eða hýði með gaffli nokkrum sinnum fyrir eldun.

Skerðu grænmeti niður í bita af svipaðri stærð.

Láttu matinn standa í nokkrar mínútur eftir eldunina til að jafna hitadreifinguna.

Affrysting í örbylgju

Settu frosinn mat í opnum innbúðum á lítinn disk á hvolfi, með ílát fyrir neðan, eða á affrystingargrind eða plastsigti þannig að vökvinn renni í burt

Fjarlægðu afþíddu bitana svo að þeir þiðni.

Meira örbylgjuafl þarf til að elda ávexti og grænmeti sem hafa ekki verið afþídd.

Snúningur bætir árangurinn. Fyrir viðkvæm matvæli eins og kjöt skaltu snúa því á hvolf tvisvar sinnum meðan á afþíðingu stendur.

6.5 Hentug eldunaráhöld og efni fyrir örbylgju

Notaðu aðeins hentug eldunaráhöld og efni fyrir örbylgjuna. Notaðu töfluna fyrir neðan sem viðmiðun.

Athugaðu tæknilýsingu fyrir eldunarílát / efni / matarílát fyrir notkun.

Fylgdu leiðbeiningum framleiðanda fyrir önnur sérstök örbylgjueldurnarílát sem ekki eru skráð í þessari töflu.

Eldunaráhöld / efni			
Eldfast gler og postulín án málmíhluta	✓	✓	✓
Glerílát sem er ekki ofnhelt og postulín án málmíhluta	✓	✗	✗
Gler og glerkeramík úr eldföstu/frostþolnu efni	✓	✓	✓
Eldföst keramík- og leirílát án kvarsíláta, málmíhluta eða gljáa sem inniheldur málma	✓	✓	✓
Keramík, postulín og leir með gljáalausum botni eða með litlum götum, t.d. á handföngum	✗	✗	✗
Hitaþolið plast allt að 200°C	✓	✓	✗
Pappi, eingöngu pappír	✓	✗	✗
Matarfilma	✓	✗	✗

Eldunaráhöld / efni			
Matarfilma fyrir örbylgju	✓	✓	X
Steikardiskar úr málmi, t.d. glerungshúðaðir eða úr steypujárni	X	X	X
Bökunarform, svartlökkuð eða sílikonhúðuð	X	X	X
Bökunarplata	X	X	X
Vírhilla	✓	✓	✓

6.6 Orkustillingar

Upplýsingarnar að neðan eru aðeins til viðmiðunar.

800 - 1000 W

- Upphitun á vökva

600 - 700 W

- Láta hrísgrjón malla
- Elda grænmeti
- Poppkorn

400 - 500 W

- Hita máltíðir á einum diski
- Láta kássur malla
- Affrysting og hitun frosinna máltíða

300 W

- Eldun / Hita viðkvæman mat
- Hita barnamat
- Halda eldun áfram

100 - 200 W

- Affrysting á brauði, ávöxtum, kökum, bakkelsi, osti, smjöri, kjöti og fisk
- Bræðing á súkkulaði og smjöri

7. UMHIRÐA OG HREINSUN

7.1 Athugasemdir varðandi þrif

- Notaðu þrifalausn til að þrífa málmfleti.
- Notaðu sérstakt ofnhreinsiefni á erfiða bletti.
- Notaðu fljótandi kalkhreinsiefni samkvæmt ráðleggingum framleiðanda til að fjarlægja kalkleifarnar.
- Ekki geyma mat í tækinu lengur en 20 mínútur.
- Ekki hreinsa aukahlutina í uppþvottavél.

7.2 Fjarlægðu hilluberana

1. Gakktu úr skugga um að heimilistækið sé kalt.
2. Togaðu hilluberana gætilega upp og út úr fremri hespunni.
3. Losaðu hilluberana úr aftari hespunni.
4. Settu hilluberana aftur í sína upphaflegu stöðu. Endurtaktu skrefin í öfugri röð.

Ef að sjónaukabrautir fylgja með þá verða festipinnarnir að snúa fram.

7.3 Skipt um ljósið

Aðeins viðgerðarþjónustuaðilar mega skipta um ljósaperuna. Hafið samband við viðurkennda þjónustumiðstöð.

8. BILANALEIT

Ef þú getur ekki sjálf(ur) fundið lausn á vandamálinu skaltu hafa samband við söluaðila eða viðurkennda þjónustumiðstöð. Þjónustuupplýsingar eru á merkiplötunni sem er staðsett á framhluta heimilistækisins. Hún er sýnileg þegar þú opnar ofninn. Ekki fjarlægja merkiplötuna.

Ef skjárinn sýnir villukóða sem er ekki í þessari töflu, skaltu slökkva og kveikja aftur á örygginu til að endurræsa heimilistækið. Ef villukóðinn kemur aftur upp skaltu hafa samband við viðurkennda þjónustumiðstöð.

Ekki er hægt að kveikja á heimilistækinu eða nota það. -Heimilistækið er ekki tengt við rafmagn eða það ekki rétt tengt.

Heimilistækið hitnar ekki.

- Barnalæsing er virkjað.
- Sjálfvirk slökkvun er virk.
- Kynningarhamur er virkur – slökkvunarkóði: 2468.

Ljósið virkar ekki. – Ljósaperan er sprungin. Skiptu um ljósið.

Slökkt er á lampanum. - Bökun með rökum blæstri er virk.

Vandamál með merki þráðlausa netsins (aðeins á tilteknum gerðum). - Athugaðu hvort að snjalltækið þitt sé tengt við þráðlausa netkerfið. Athugaðu þráðlausa netkerfið og beininn. Endurræstu beininn.

Nýr beinir hefur verið settur upp eða stillingum breytt (aðeins á tilteknum gerðum). – Stilltu tækið og snjalltækið upp á nýtt.

Þráðlausa netmerkið er veikt (aðeins á völdum líkönum). - Færðu beininn eins nálægt tækinu og mögulegt er.

Þráðlausa merkið truflast af örbylgjuofni sem er nálægt tækinu (aðeins á tilteknum gerðum). - Slökktu á örbylgjuofninum. Forðastu að nota örbylgjuofn og fjarstýringu heimilistækisins samtímis. Örbylgjur trufla Wi-Fi merkið.

F111 - Kjöthitamælir hefur ekki verið komið rétt fyrir í innstungunni. Stingdu Kjöthitamælir alveg inn í innstunguna.

F240 - snertifletirnir á skjánum virka ekki með réttum hætti. Hreinsaðu yfirborðið á skjánum. Gakktu úr skugga um að engin óhreinindi séu á snertiflötunum.

F601 - eitthvað er að Wi-Fi merkinu. Athugaðu nettenginuna þína. Sjá Fyrir fyrstu notkun, Þráðlaus tenging.

F604 - fyrsta tengingin við Wi-Fi mistókst. Slökktu á heimilistækinu og kveiktu á því aftur og reyndu á ný. Sjá Fyrir fyrstu notkun, Þráðlaus tenging.

F908 - kerfi heimilistækisins nær ekki tengingu við stjórnborðið. Til að kveikja og slökkva á heimilistækinu.

F131 - hitastigið í segulspólunum er of hátt. [1] Slökktu á heimilistækinu og bíddu þar til það hefur kólnað. Kveiktu aftur á heimilistækinu.

F603 - Wi-Fi er ekki í boði. [1] Til að kveikja og slökkva á heimilistækinu.

9. ORKUNÝTNI

9.1 Kröfur um upplýsingagjöf samkvæmt (ESB) nr. 2023/826

Rafmagnsnotkun í biðham	0,8 W
Rafmagnsnotkun í biðstöðu netkerfis	2,0 W
Hámarkstími sem þarf til að búnaðurinn nái sjálfkrafa viðeigandi lágorku-ham	20 mín

Heimilistæki prófað í samræmi við: EN 50564, EN 63474.

Til að fá leiðbeiningar um hvernig eigi að kveikja og slökkva á þráðlausu nettengingunni, sjá kaflann Fyrir fyrstu notkun.

9.2 Góð ráð og ábendingar

- Haltu hurðinni lokaðri meðan á eldun stendur og forðastu að opna hana oft.
- Haltu kanti hurðarinnar hreinum og gættu þess að hann sé vel festur á sínum stað.
- Notaðu eldhúsáhöld úr málmi til að bæta orkusparnað (aðeins þegar notaðar eru aðgerðir sem ekki nota örbylgjur).
- Slepptu forhitun nema þörf sé á henni.
- Lágmarkaðu hlé milli baksturs á fleiri en einum rétti.
- Þegar unnt er skal nota eldunaraðgerðir með viftu til að spara orku (einungis í völdum gerðum).
- Notaðu varmaleifar til að halda matnum heitum. Lækkaðu hitastig tækisins um að minnsta kosti 3–10 mín rétt fyrir lok eldunar.
- Slökktu á ljósinu meðan á eldun stendur.
- Þegar mögulegt er skaltu slökkva á Wi-Fi til að spara orku. Sjá Fyrir fyrstu notkun.
- Af öryggisástæðum, slekkur heimilistækið sjálfkrafa á sér eftir ákveðinn tíma ef að eldunaraðgerð er virk og engum stillingum er breytt. Til að hafa eldunaraðgerð í gangi lengur skaltu stilla eldunartíma. er virk
  - 12,5 klst: 30-115 °C
  - 8,5 klst: 120-195 °C
  - 5,5 klst: 200-245 °C
  - 3 klst: 250 - hámark °C

10. UMHVERFISSJÓNARMIÐ

Settu efni með tákninu í endurvinnslu ♺. Settu umbúðirnar í viðeigandi ílát til endurvinnslu. Verndið umhverfið og heilbrigði manna með því að endurvinna raf- og rafeindabúnaðarúrgang heimilistækja. Fargaðu ekki heimilistækjum sem merkt eru með tákninu

[1] Ef einhverjar af þessum villum koma upp, halda aðrar aðgerðir heimilistækisins áfram að virka eins og áður.

með heimilisúrgangi. Skilið vörunni á staðbundna endurvinnslustöð eða hafið samband við staðaryfirvöld.



CE

701138449-B-342026