**EN Installation Instruction**
Warning! Before proceeding with installation, read the safety information in the User Manual.

**DE Montageanweisung**
Achtung! Lesen Sie vor Beginn der Installation die Sicherheitshinweise in der Gebrauchsanweisung.

**NL Installatie-instructies**
Waarschuwing! Lees de veiligheidsinformatie in de gebruikershandleiding voordat u met de installatie begint.

**FR Instructions d'installation**
Attention! Veuillez lire les consignes de sécurité que contient la Notice d'utilisation avant d'installer l'appareil.

**SL Navodila za namestitev**
Opozorilo! Pred nadaljevanjem z namestitvijo preberite varnostna navodila v navodilih za uporabo.

**HU Üzembe helyezési útmutató**
Vigyázat! Mielőtt továbblépne az üzembe helyezéssel, olvassa el a biztonsági információkat a felhasználói kézikönyvben.

**LT Įrengimo instrukcija**
Įspėjimas! Prieš montuodami perskaitykite saugos informaciją naudojimo instrukcijoje.

**SK Pokyny na inštaláciu**
Upozornenie! Pred inštaláciou si prečítajte bezpečnostné pokyny v návode na používanie.

**TR Montaj Talimatları**
Uyarı! Montaj işlemine başlamadan önce, kullanma kılavuzundaki güvenlik bilgilerini okuyunuz.

**PL Wskazówki dotyczące instalacji**
Ostrzeżenie! Przed rozpoczęciem instalacji należy przeczytać informacje dotyczące bezpieczeństwa podane w Instrukcji obsługi.

**ET Paigaldusjuhis**
Hoiatus! Enne paigaldamist lugege läbi kasutusjuhendis olevad ohutusjuhised.

**CS Pokyny k instalaci**
Upozornění! Před začátkem instalace si přečtěte bezpečnostní informace v návodu k použití.

**LV Uzstādīšanas norādījumi**
Brīdinājums! Pirms turpināt uzstādīšanu, izlasiet lietotāja rokasgrāmatā ietverto drošības informāciju.

**RU Указания по установке**
Внимание! Перед тем как приступать к установке, прочтите информацию по технике безопасности в руководстве пользователя.

**UK Інструкція з установки**
Увага! Перед початком встановлення прочитайте інформацію щодо безпеки у Посібнику користувача.

**PT Instruções de instalação**
Atenção! Antes de continuar a instalação, leia as informações de segurança no Manual de Utilizador.

**HR Upute za instalaciju**
Upozorenje! Prije instalacije pročitajte sigurnosne informacije u Uputama za uporabu.

**ES Instrucciones de instalación**
¡Atención! Antes de realizar la instalación, lea la información de seguridad del Manual del usuario.

**FI Asennusohjeet**
Varoitus! Ennen kuin aloitat asennuksen, lue käyttöohjeen sisältämät turvallisuusohjeet.

**SV Installationsanvisningar**
Varning! Läs säkerhetsanvisningarna i bruksanvisningen innan du fortsätter med installationen.

**DA Installationsvejledning**
Vigtigt! Læs brugsanvisningens instruktioner vedrørende sikkerhed, før installationen påbegyndes.

**EL Οδηγίες εγκατάστασης**
Προειδοποίηση! Πριν συνεχίσετε με την εγκατάσταση, διαβάστε τις πληροφορίες ασφάλειας στο εγχειρίδιο χρήστη.

**NO Monteringsanvisning**
Advarsel! Les sikkerhetsinformasjonene i bruksanvisningen før du begynner installasjonen.

**IT Istruzioni di installazione**
Attenzione! Prima di procedere all'installazione, leggere le istruzioni di sicurezza contenute nel Libretto Istruzioni.

**SQ Udhëzime Instalimi**
Paralajmërim! Përpara se të kryeni instalimin, lexoni të dhënat e sigurisë në Manualin e Përdorimit.

**BG Инструкции за инсталиране**
Внимание! Преди да пристъпите към инсталирането, прочетете информацията за безопасност в Ръководството за потребителя.

**MK Упатство за монтажа**
Предупредување! Пред да почнете со монта жата, во Прирачникот прочитајте ги упатствата за безбедна работа.

**SR Упутство за инсталирање**
Упозорење! Пре него што приступите инсталирању уређаја, прочитајте информације о безбедности у Упутству за употребу.

**AR** إرشادات التثبيت
تحذير! اقرأ معلومات الأمان في دليل المستخدم قبل متابعة التثبيت.



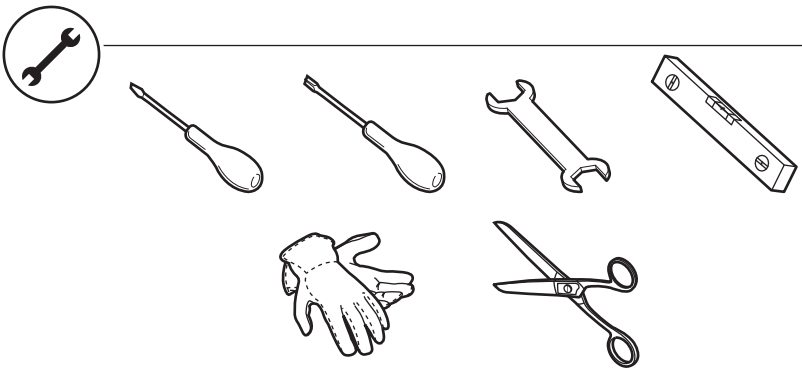

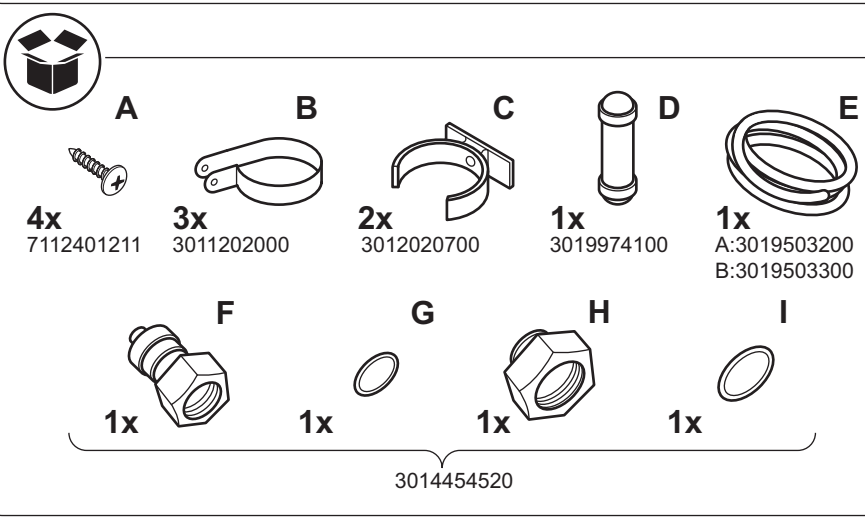
A
B
C
D
E
4x
7112401211
3x
3011202000
2x
3012020700
1x
3019974100
1x
A:3019503200
B:3019503300
F
G
H
I
1x
1x
1x
1x
3014454520

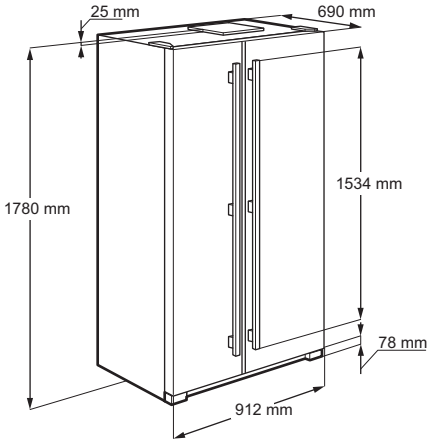
25 mm
690 mm
1780 mm
1534 mm
78 mm
912 mm

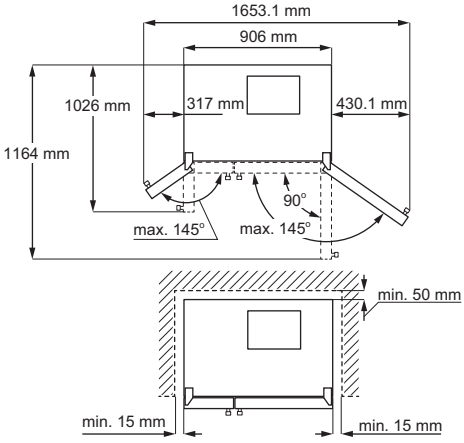
1653.1 mm
906 mm
1026 mm
317 mm
430.1 mm
1164 mm
90°
max. 145°
max. 145°
min. 50 mm
min. 15 mm
min. 15 mm

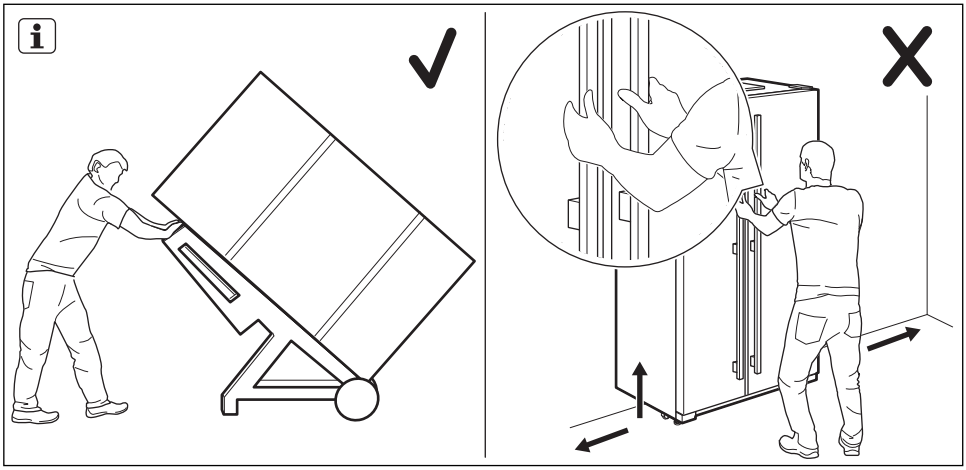

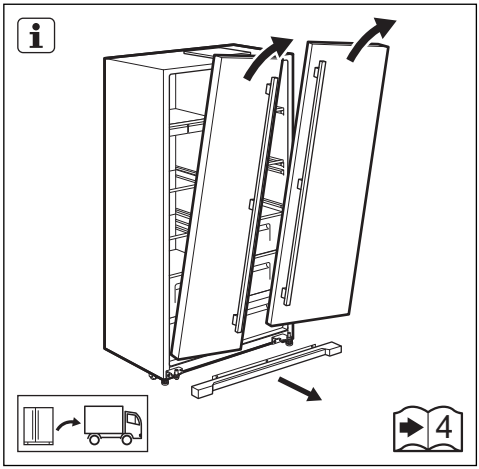
4

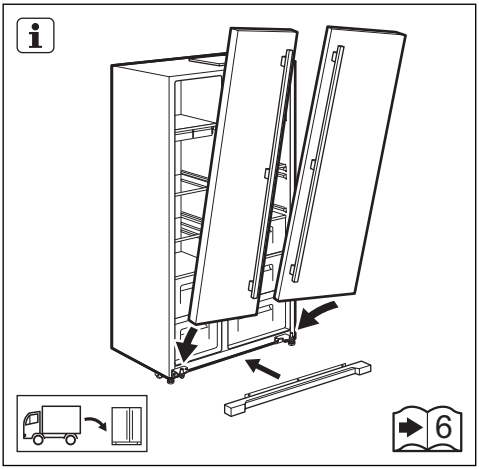
6

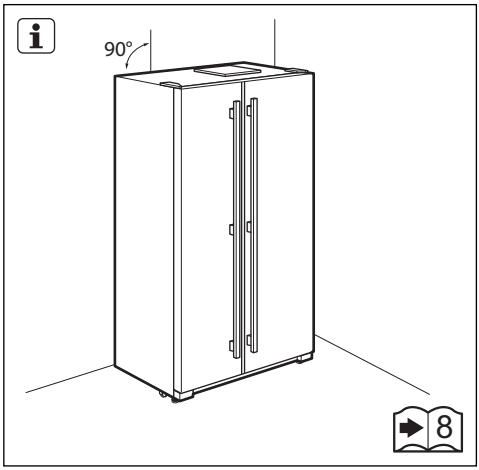
90°
8

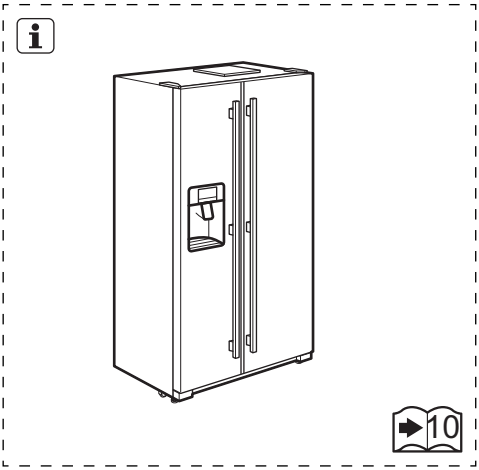
10

1.

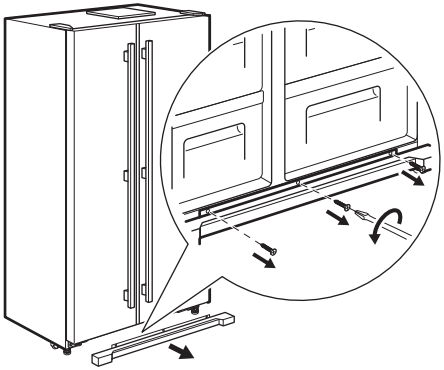

1a.

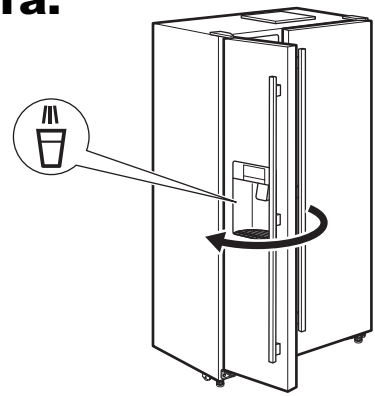

1b.

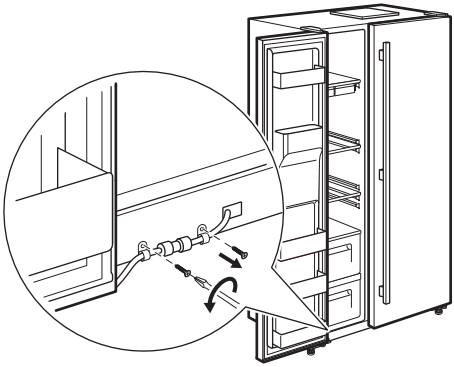

1c.

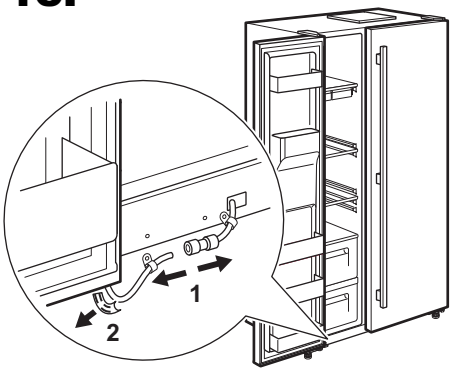


2.

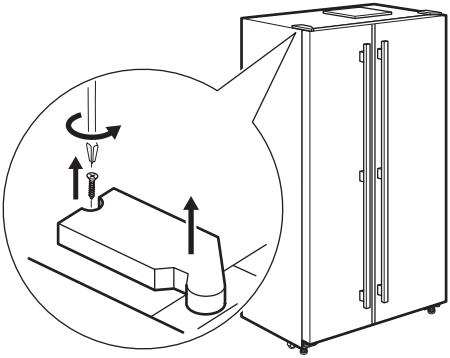

3.

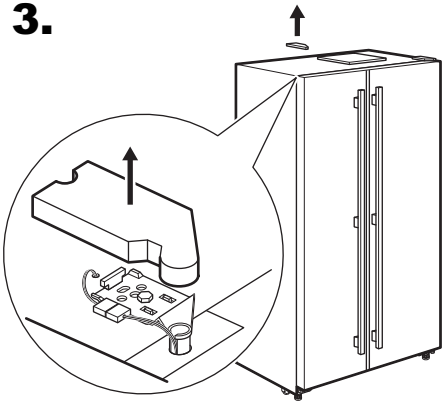

**4.**

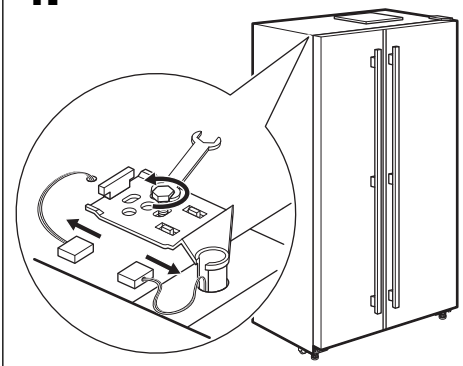

**5.**

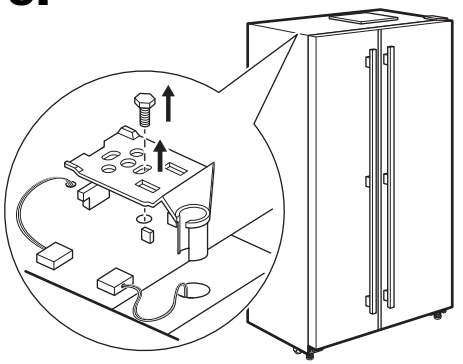

**6.**

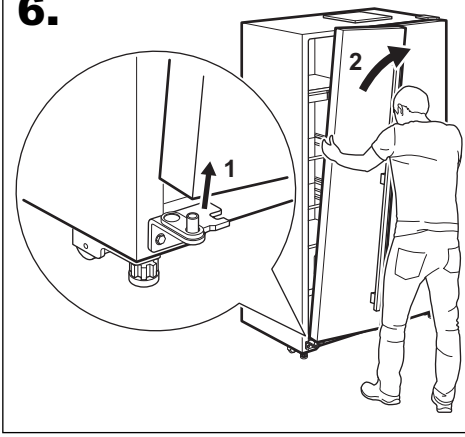


**7.**

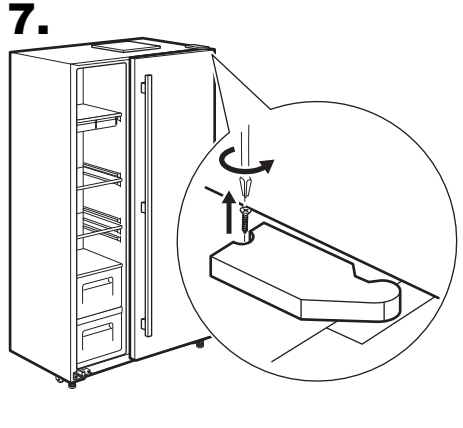

**8.**

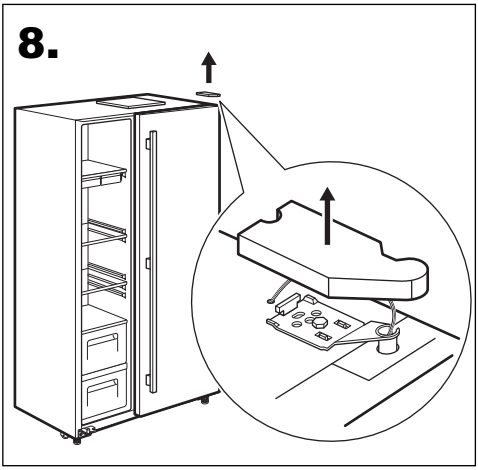

**9.**

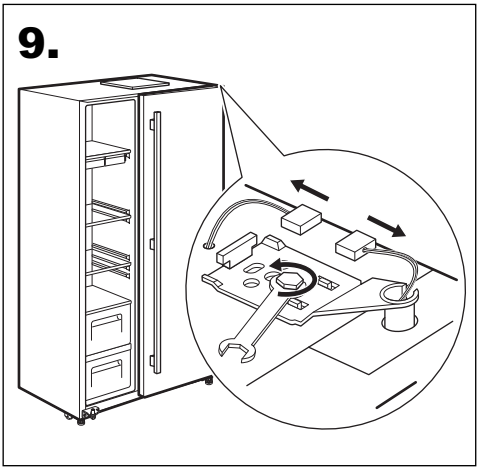

10.

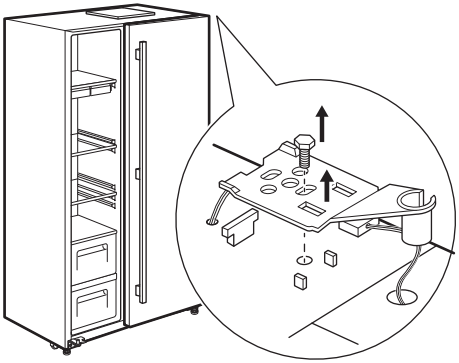

11.

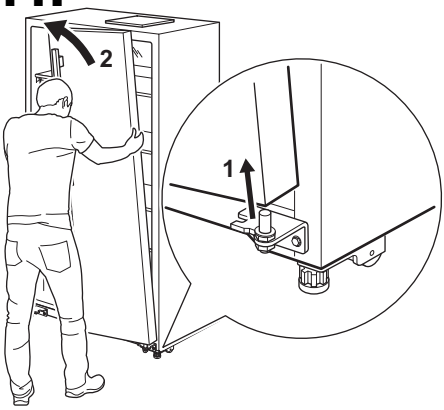


1.

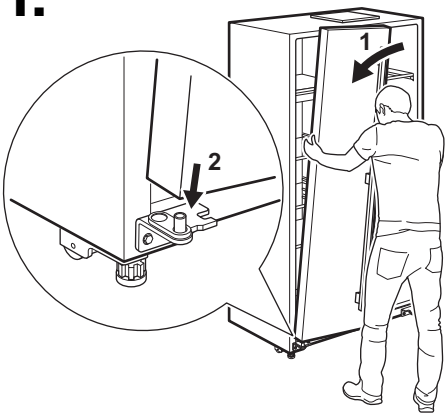


2.

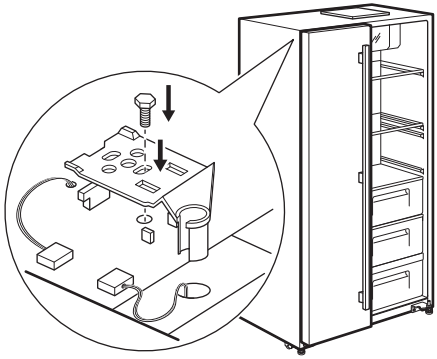

3.

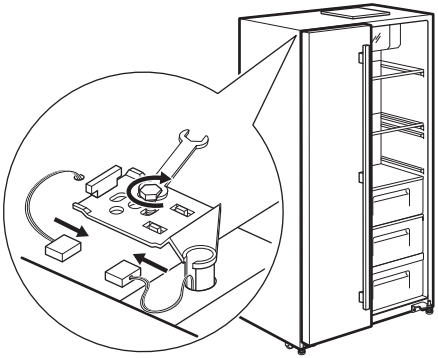

4.

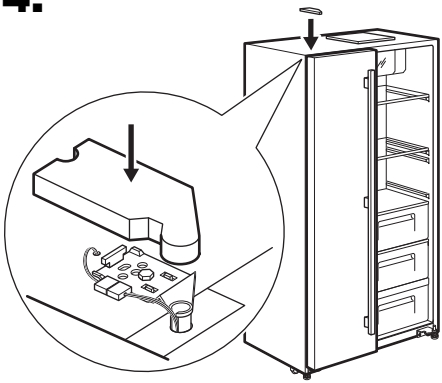

## 5.

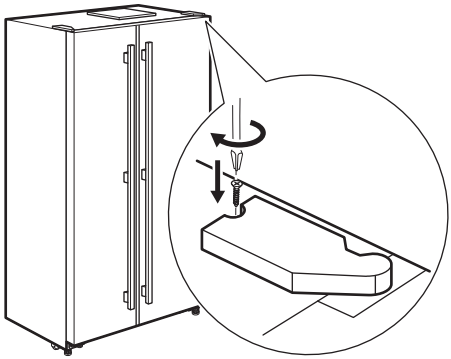

## 5a.

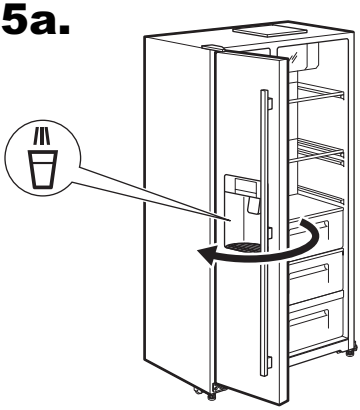

## 5b.

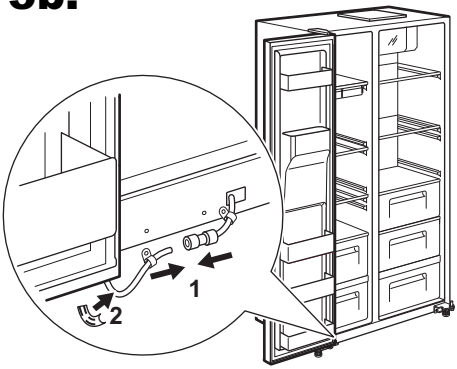


## 5c.

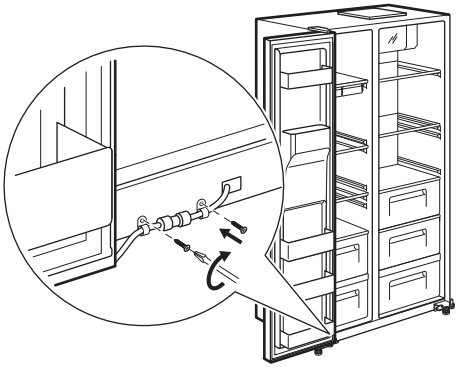

## 6.

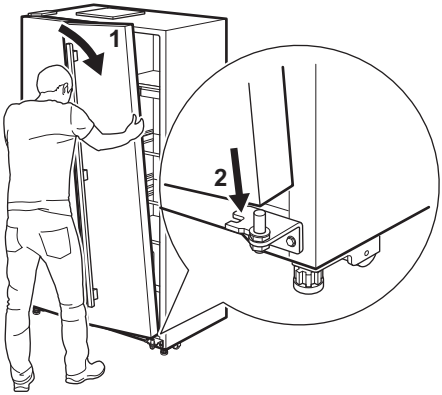


## 7.

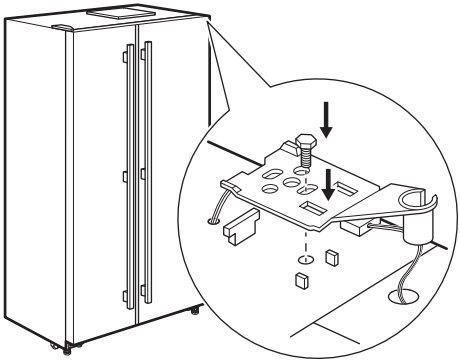

**8.**

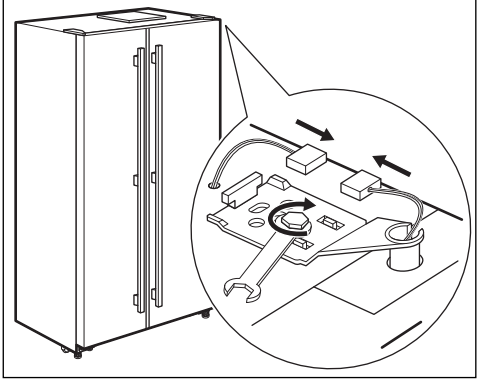

**9.**

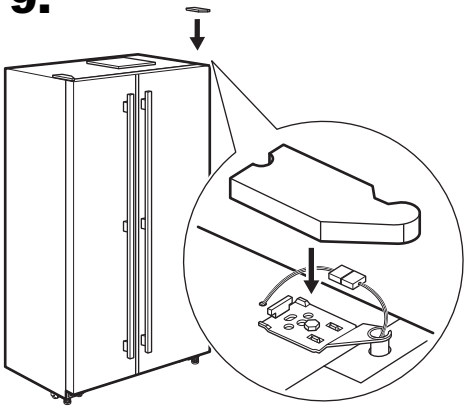

**10.**

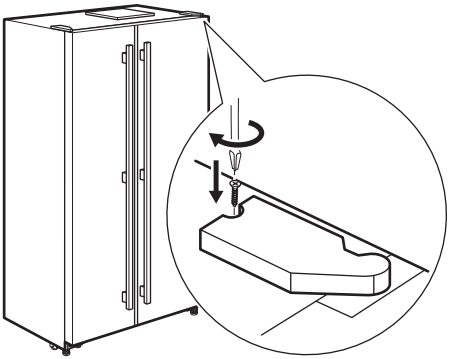

**11.**

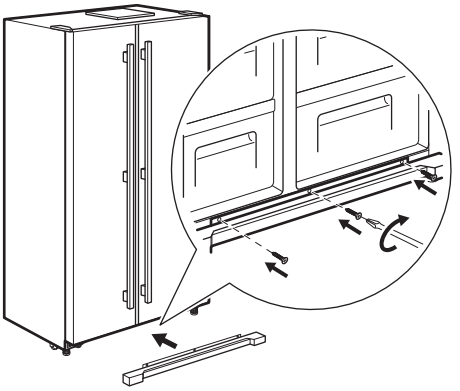

**1.**

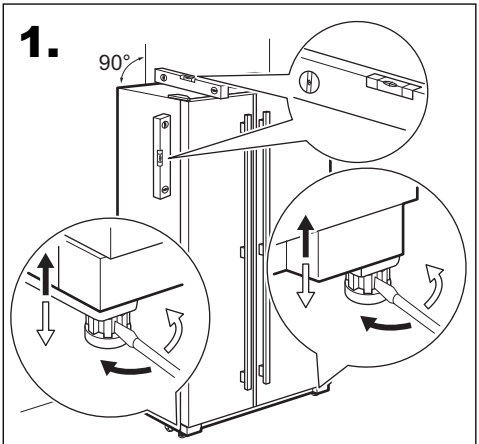


**2.**

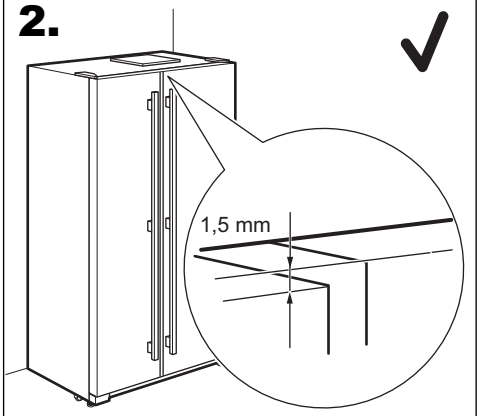

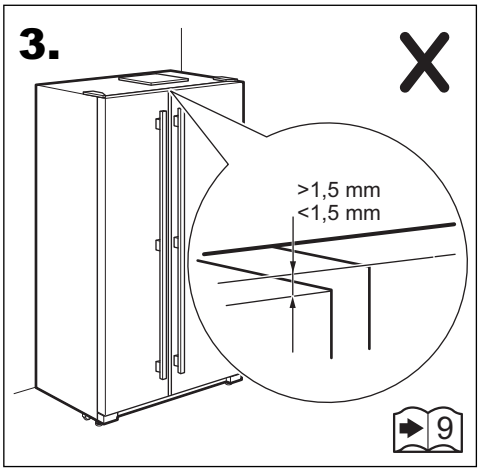
3.
>1,5 mm
<1,5 mm
9

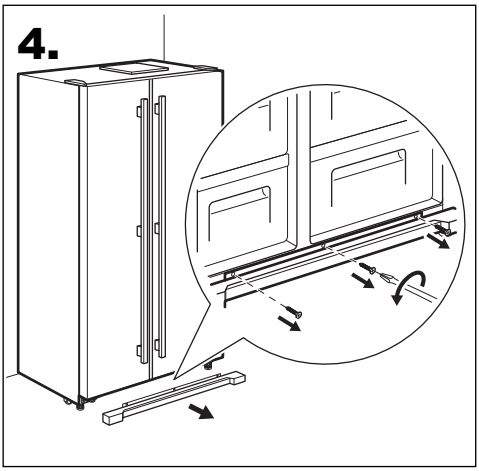
4.

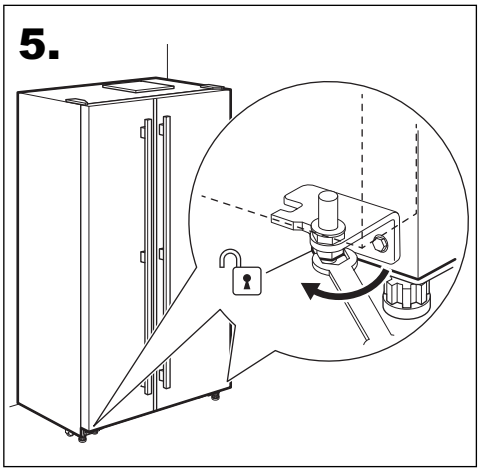
5.

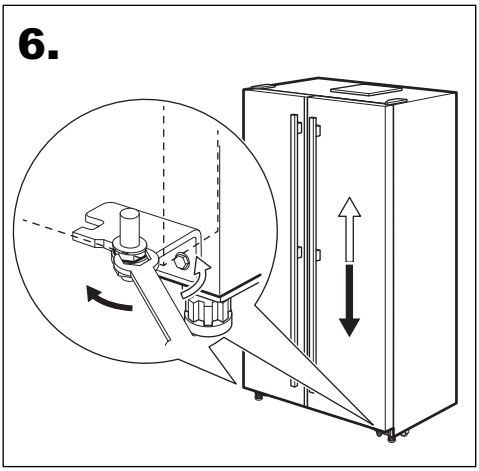
6.

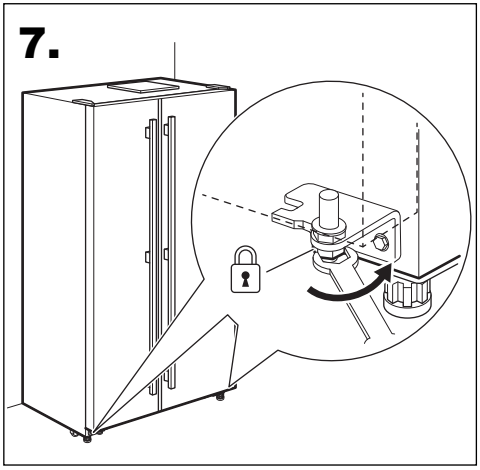
7.

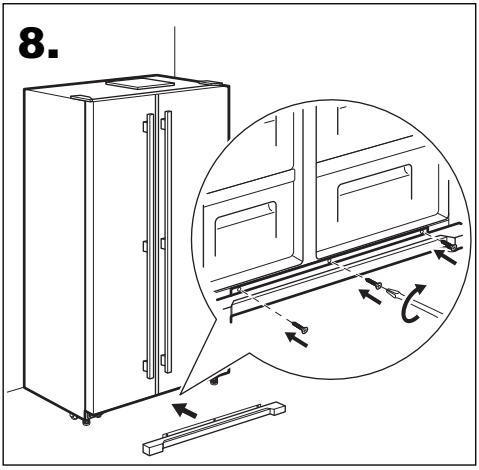
8.

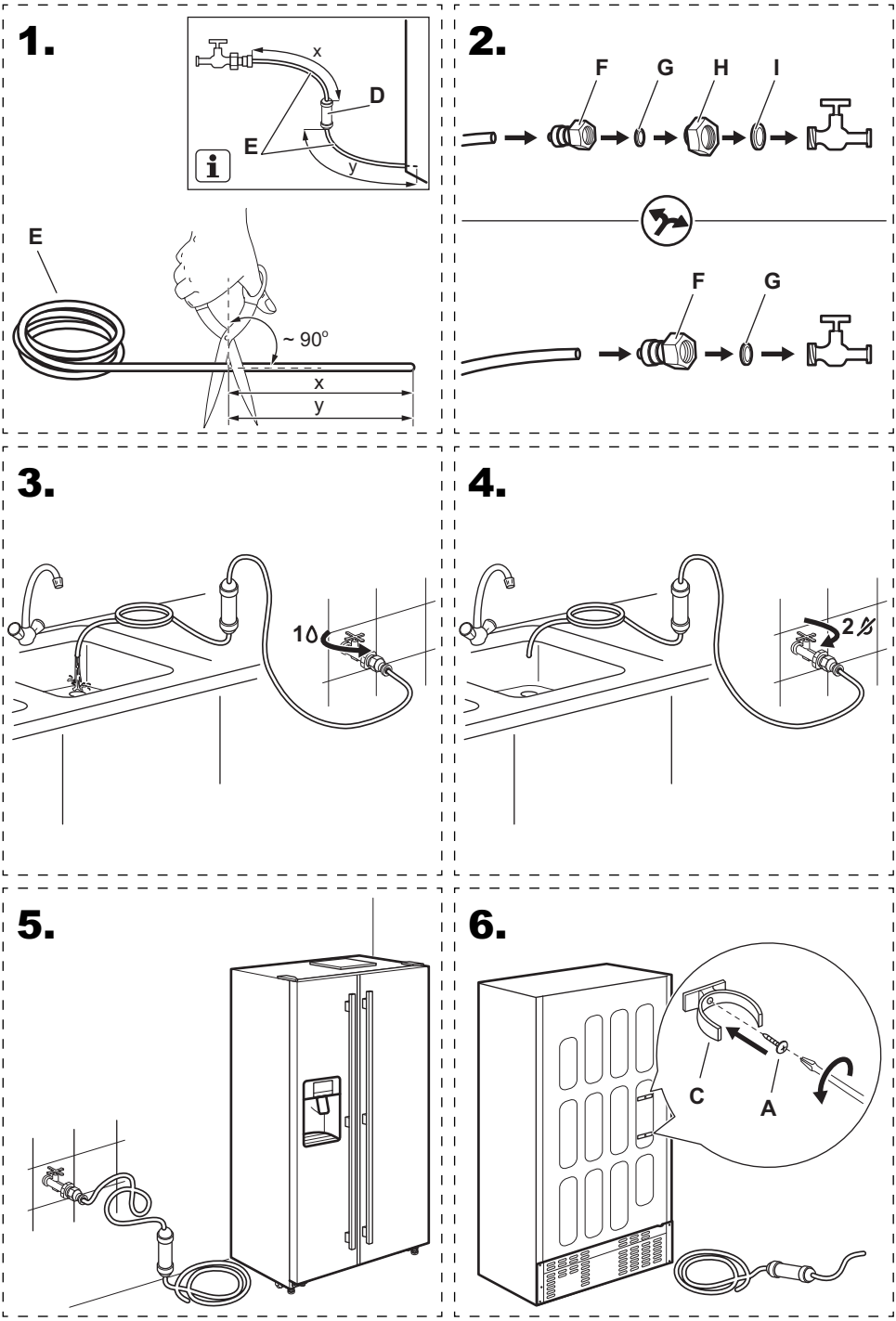
1.
x
D
E
y
E
~ 90°
x
y
2.
F
G
H
I
F
G
3.
10
4.
2
5.
6.
C
A

**7.**

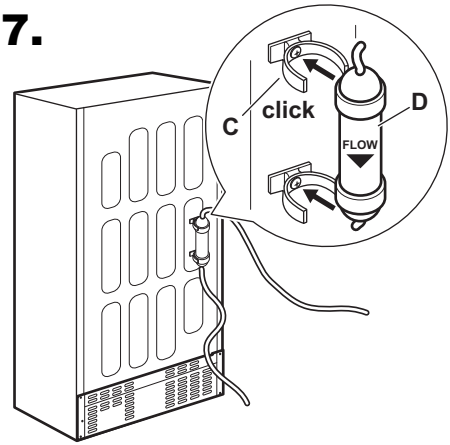


**8.**

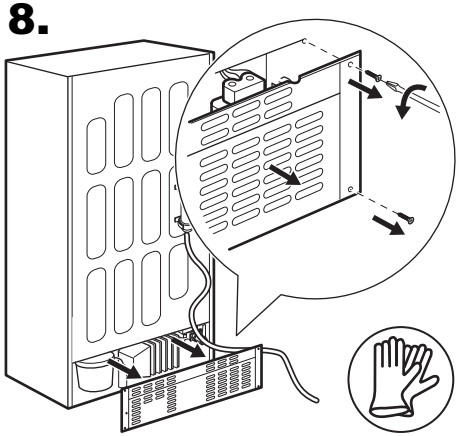

**9.**

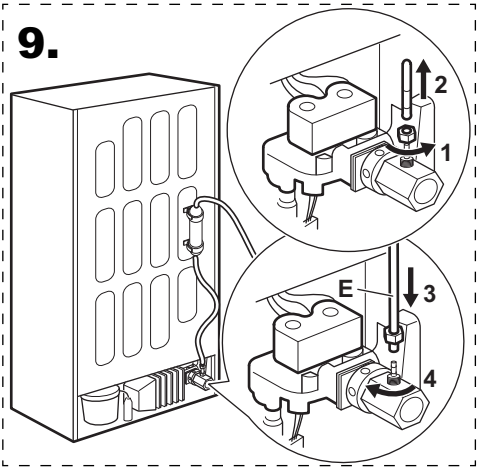


**10.**

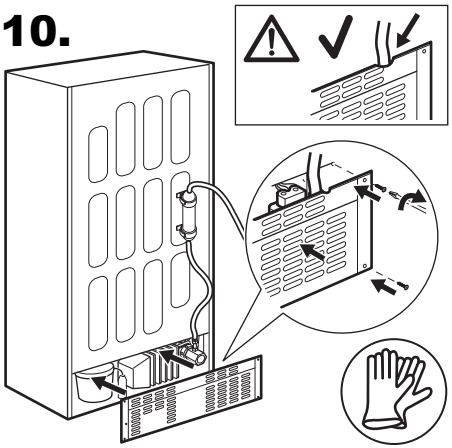

**11.**

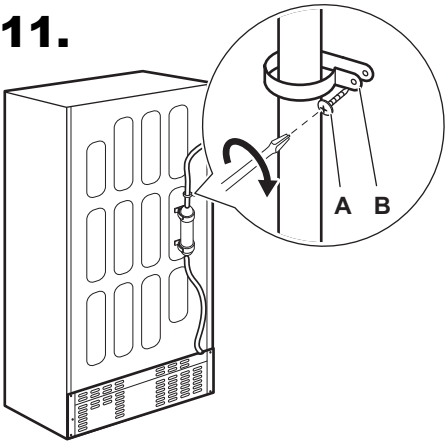


**12.**

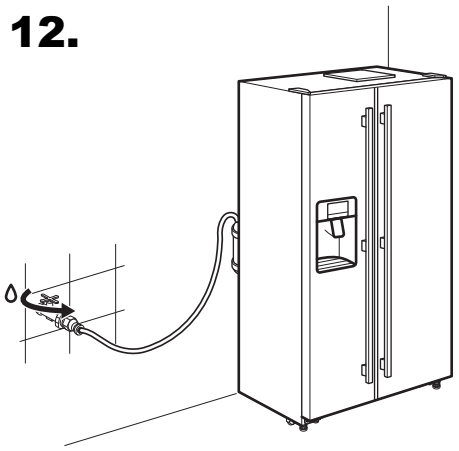

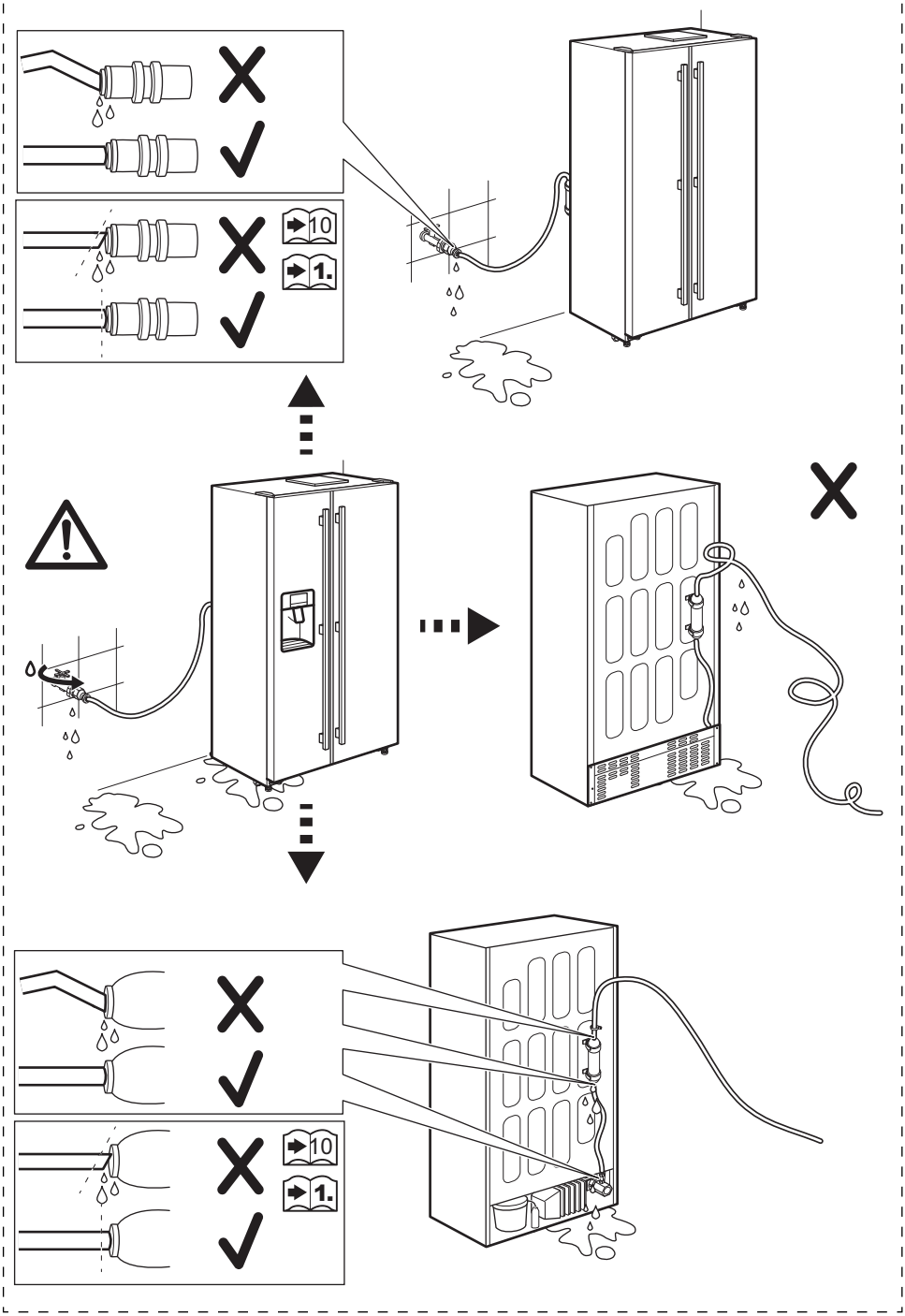


CE

12-2015