AEG

aeg.com/register

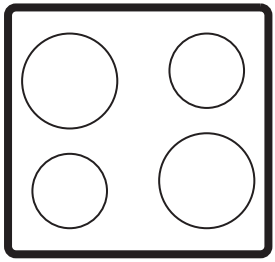

TI84IB30IZ

EN User Manual | **Hob** 3
FR Notice d'utilisation | **Table de cuisson** 16
DE Benutzerinformation | **Kochfeld** 30
ES Manual de instrucciones | **Placa de cocción** 44

INSTALLATION / INSTALLATION / MONTAGE / INSTALACIÓN

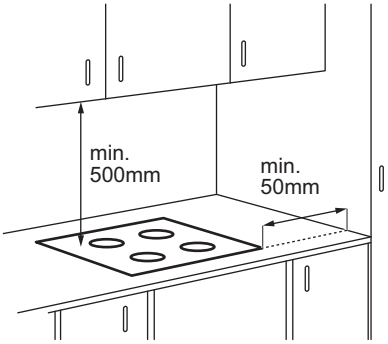

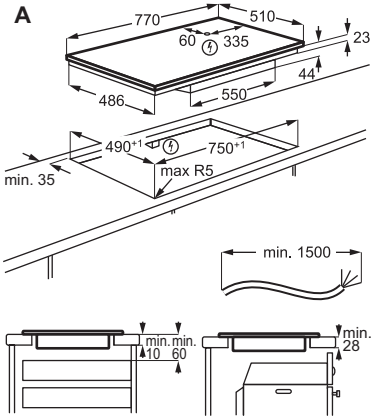

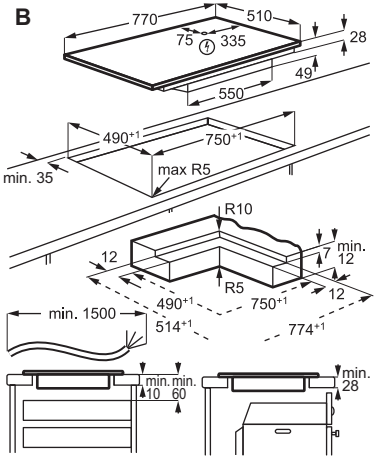

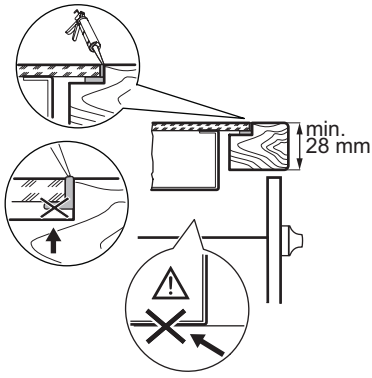

YouTube www.youtube.com/electrolux
www.youtube.com/aeg

How to install your AEG/Electrolux Induction Hob - Worktop installation

YouTube www.youtube.com/electrolux
www.youtube.com/aeg

How to install your AEG/Electrolux induction hob flush installation



Subject to change without notice.

1. SAFETY INFORMATION..... **3**
2. SAFETY INSTRUCTIONS..... **5**
3. ASSEMBLY..... **7**
4. PRODUCT DESCRIPTION..... **9**
5. DAILY USE..... **9**
6. COOKING GUIDE..... **12**
7. CARE AND CLEANING..... **12**
8. TROUBLESHOOTING..... **13**
9. TECHNICAL DATA..... **13**
10. ENERGY EFFICIENCY..... **14**
11. ENVIRONMENTAL CONCERNS..... **14**

1. ⚠ SAFETY INFORMATION

Before the installation and use of the appliance read the supplied instructions carefully. The manufacturer is not responsible for any injuries or damage that result from incorrect installation or usage. Always keep the instructions in a safe and accessible location for future reference.

1.1 Children and vulnerable people safety

- This appliance can be used by children aged from 8 years and above and persons with reduced physical, sensory or mental capabilities or lack of experience and knowledge if they have been given supervision or instruction concerning the use of the appliance in a safe way and understand the hazards involved. Children of less than 8 years of age and persons with very extensive and complex disabilities shall be kept away from the appliance unless continuously supervised.
- Children should be supervised to ensure that they do not play with the appliance.
- Keep packaging away from children and dispose of it properly.
- WARNING: The appliance and its accessible parts become hot during use. Keep children and pets away during use and cooling.

- Activate the child safety device, if available.
- Children must not clean or maintain the appliance without supervision.

1.2 General Safety

- This appliance is for cooking purposes only.
- This appliance is designed for single household domestic use in an indoor environment.
- This appliance may be used in offices, hotel guest rooms, bed & breakfast guest rooms, farm guest houses, and other similar accommodation where such use does not exceed average domestic usage levels.
- WARNING: Danger of fire: Do not store items on the cooking surfaces.
- CAUTION: The cooking process has to be supervised (including the automatic cooking functions). A short term cooking process has to be supervised continuously.
- WARNING: Unattended cooking on a hob with fat or oil can be dangerous and may result in a fire.
- WARNING: The appliance and its accessible parts become hot during use. Care should be taken to avoid touching the heating elements.
- Smoke indicates overheating. Never use water to extinguish the cooking fire. Switch off the appliance and cover flames with e.g. a fire blanket or a lid.
- WARNING: The appliance must not be supplied through an external switching device, such as a timer, or connected to a circuit that is regularly switched on and off by a utility.
- Metallic objects such as knives, forks, spoons and lids should not be placed on the hob surface since they can get hot.
- Do not use the appliance before installing it in the built-in structure.
- Do not use water spray and steam to clean the appliance.
- After use, switch off the hob element by its control and do not rely on the pan detector.
- WARNING: If the surface is cracked, switch off the appliance to avoid the possibility of electric shock. In case the appliance is connected to the mains directly

using junction box, remove the fuse to disconnect the appliance from power supply. In either case contact the Authorised Service Centre.
- If the supply cord is damaged, it must be replaced by the manufacturer, its Authorised Service Centre or similarly qualified persons to avoid an electrical hazard.
- WARNING: Use only hob guards designed by the manufacturer of the cooking appliance, or those indicated by the manufacturer of the appliance in the instructions for use as suitable, or hob guards that are incorporated in the appliance. The use of inappropriate guards can cause accidents.

2. SAFETY INSTRUCTIONS

2.1 Installation

⚠ **WARNING!**
Only a qualified technician must install this appliance.

⚠ **WARNING!**
Risk of injury or damage to the appliance.

- Remove all the packaging.
- Do not install or use a damaged appliance.
- Refer to the installation booklet for detailed assembly instructions.
- Keep the minimum distance from other appliances and units.
- Be careful when moving the appliance, as it is heavy. Use safety gloves and enclosed footwear.
- Seal the cut surfaces of the cabinet with a sealant to prevent moisture swelling.
- Protect the bottom of the appliance from steam and moisture.
- Do not install the appliance next to a door or under a window to prevent hot cookware from falling from the appliance when the door or the window is opened.
- Each appliance has cooling fans on the bottom.
- If the appliance is installed above a drawer:
  - Do not store small items or paper that could damage the cooling fans or impair the cooling system.
  - Keep a minimum 2 cm distance between the appliance bottom and drawer contents.
- Remove any separator panels installed in the cabinet below the appliance.

2.2 Electrical Connection

⚠ **WARNING!**
Risk of fire and electric shock.

- All electrical connections should be made by a qualified electrician.
- The appliance must be earthed.
- Disconnect the appliance from the power supply before any operation.
- Make sure that the parameters on the rating plate are compatible with the electrical ratings of the mains power supply.
- Loose or incorrect mains cables or plugs may lead to overheating of the terminal.
- Use the correct mains cable.
- Do not let the mains cable tangle.
- Ensure shock protection is installed.
- Use the strain relief clamp on the mains cable.
- Ensure the mains cable or plug (if applicable) do not touch hot surfaces.
- Do not use multi-plug adapters and extension cables.

- Avoid damaging the mains plug and cable. If replacement is needed, it must be done by our Authorised Service Centre or a qualified electrician.
- Shock protection of live and insulated parts must be fastened securely and should not be removable without tools.
- Connect the mains plug to the socket only at the end of installation. Ensure access to the mains plug after installation.
- If the mains socket is loose, do not connect the mains plug.
- Do not disconnect the appliance by pulling on the mains cable. Always pull on the mains plug.
- Use only correct isolation devices: line protecting cut-outs, fuses (screw type fuses removed from the holder), earth leakage trips and contactors.
- The electrical installation must have an isolation device that disconnects the appliance from the mains at all poles, with a contact opening width of at least 3 mm.
- If the E3 code appears, disconnect the appliance and check the electrical connection and mains voltage.

2.3 Use

⚠ WARNING!
Risk of injury, burns and electric shock.

- Do not change the specification of the appliance.
- Remove all the packaging, labelling and protective film (if applicable) before first use.
- Ensure ventilation openings are not blocked.
- Do not leave the appliance unattended during operation.
- Turn off the cooking zone after each use.
- Do not place cutlery or saucepan lids on cooking zones, as they can become hot.
- Do not operate the appliance with wet hands or when it comes in contact with water.
- Do not use the appliance as a work surface or as a storage surface.
- If the surface of the appliance is cracked, immediately disconnect the appliance from the power supply to prevent the electric shock.
- Users with a pacemaker must keep a distance of minimum 30 cm from the induction cooking zones when the appliance is in use.
- Place food into hot oil carefully as it may splash.
- Do not use aluminum foil or other materials between the cooking surface and the cookware, unless otherwise specified by the manufacturer of this appliance.
- Use only accessories recommended for this appliance by the manufacturer.

⚠ WARNING!
Risk of fire and explosion.

- Heated fats and oils can release flammable vapors. Keep flames and heated objects away.
- Hot oil vapors can cause spontaneous combustion.
- Used oil with food remnants can ignite at lower temperatures.
- Do not place flammable products near the appliance.

⚠ WARNING!
Risk of damage to the appliance.

- Do not place hot cookware on the control panel to avoid the risk of burns.
- Do not put a hot pan cover on the glass surface of the appliance.
- Do not let cookware boil dry.
- Prevent objects or cookware from falling onto the appliance to avoid the surface damage.
- Do not activate the cooking zones with empty cookware or without cookware.
- Cookware made of cast iron or with a damaged bottom can cause scratches on the glass / glass ceramic. Always lift cookware up when you have to move it on the cooking surface.
- Concerning the lamp(s) inside this product and spare part lamps sold separately: These lamps are intended to withstand extreme physical conditions in household appliances, such as temperature, vibration, humidity, or are intended to signal information about the operational status of the appliance. They are not intended to be used in other applications and are not suitable for household room illumination.
- To repair the appliance contact the Authorised Service Centre. Use original spare parts only.

2.4 Care and cleaning

- Clean the appliance regularly to prevent surface deterioration.
- Switch off the appliance and let it cool down before cleaning.

- Clean the appliance with a moist soft cloth. Use only neutral detergents. Do not use abrasive products, abrasive cleaning pads, solvents or metal objects, unless otherwise specified.

2.5 Disposal

⚠ WARNING!
Risk of injury or suffocation.

- Contact your local authority for information on how to dispose of the appliance.
- Disconnect the appliance from the mains supply, then cut off and dispose of the electrical cable.

3. ASSEMBLY

3.1 Before the installation

For future reference, find the rating plate located on the bottom of the hob and write down the serial number ..... .

3.2 Assembling the hob

ⓘ For installation dimensions and visual guidance, refer to the installation diagrams located on the first pages of the user manual.
For on-top installation refer to diagram **A**.
For integrated installation refer to diagram **B**.

If you install the hob under a hood, see the installation instructions of the hood for the minimum distance between the appliances.

If the appliance is installed above a drawer, the hob ventilation can warm up the items stored in the drawer during the cooking process.

3.3 Attaching the seal

On-top installation

1. Clean the worktop around the cut out area.
2. Attach the supplied 2x6 mm seal stripe to the lower edge of the hob, along the outer edge of the glass ceramic. Do not stretch it. Make sure that the ends of the seal stripe are located in the middle of one side of the hob.
3. Add some millimetres to the length when you cut the seal stripe. Join the two ends of the seal stripe together.

Integrated installation

1. Clean the rabbets in the worktop.
2. Cut the supplied 3x10 mm seal stripe into four stripes matching the length of the rabbets.
3. Cut the ends of the stripes at an angle of 45°. They should fit in the corners of the rabbets accurately.
4. Attach the stripes to the rabbets. Do not stretch the stripes. Do not bond the ends of the stripes one over the other.

After you assemble the hob, seal the remaining gap between the glass ceramic and the worktop with silicone. Make sure the silicone does not get under the glass ceramic.

3.4 Connection cable

⚠ WARNING!
All electrical connections must be made by a qualified electrician.

- The hob is supplied with a connection cable.
- To replace the damaged mains cable, use the cable type: H05V2V2-F which withstands a temperature of 90 °C or higher. A single wire must have a minimal cross section in accordance with the table below. Speak to your local Service Centre. The connection cable may only be replaced by a qualified electrician.
- Connections via contact plugs, drilling or soldering the wire ends, and connecting the cable without cable end sleeve are forbidden.

One-phase connection

1. Remove the cable end sleeve from black, brown and blue wires.
2. Remove a part of the insulation of the brown, black and blue cable ends.
3. Connect the ends of black and brown cables.

4. Apply a new wire end sleeve on the shared wire's end (special tool required).
5. Connect the ends of two blue cables.
6. Apply a new wire end sleeve on the shared wire's end (special tool required).

Two-phase connection

1. Remove the cable end sleeve from blue wires.
2. Remove a part of the insulation of the blue cable ends.
3. Connect the ends of two blue cables.
4. Apply a new end wire sleeve on the shared wire's end (special tool required).

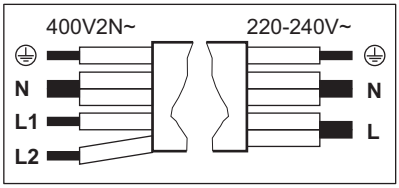

Two-phase connection: 400 V2N~ (5x1,5 mm² or 4x2,5 mm²)		One-phase connection: 220 - 240 V~ (5x1,5 mm² or 3x4 mm²)	
⏚	Green - yellow	Green - yellow	⏚
N	Blue and blue	Blue and blue	N
L1	Black	Black and brown	L
L2	Brown		

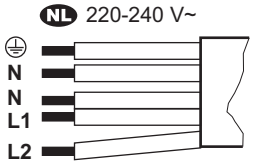

NL 220 - 240 V~ (5x1,5 mm²)	
⏚	Green - yellow
N	Blue and blue
L1	Black
L2	Brown

3.5 Power limitation

Power limitation defines how much power is used by the hob in total, within the limits of the house installation fuses. The hob is set to its highest possible power level by default. Make sure that the selected power fits the house installation fuses.

If the power level is lower than or equal to 2,000 W you cannot activate SenseBoil® / SenseFry.

To decrease or increase the power level:

1. Enter the menu: press and hold ⏻ for 3 seconds. Then, press and hold 🔒.
2. Press ⏲ on the front timer until P appears.
3. Press — / + on the front timer to navigate between the settings.
4. Press ⏻ to exit.

Power levels:

P73 - 7,350 W, P15 - 1,500 W, P20 - 2,000 W, P25 - 2,500 W, P30 - 3,000 W, P35 - 3,500 W, P40 - 4,000 W, P45 - 4,500 W, P50 - 5,000 W, P60 - 6,000 W

4. PRODUCT DESCRIPTION

4.1 Cooking surface layout

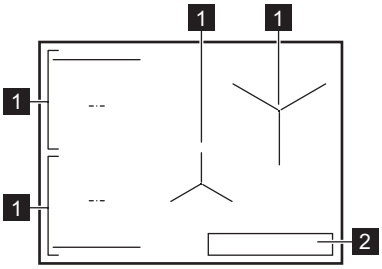

1 Induction cooking zone
2 Control panel

4.2 Symbols on the control panel and the display

Symbol / indicator	
⏻	On / Off
⏸	Pause
⏲, + / −	Timer
	SenseFry
	SenseBoil®
	Bridge
	Hob²Hood
P	PowerBoost
	Lock/Child Safety Device
E + digit	There is a malfunction.
/ /	OptiHeat Control

5. DAILY USE

5.1 Using the hob

Press and hold ⏻ to activate or deactivate the hob. Put the cookware on the cooking zone and set a heat setting using the control bar. To deactivate the cooking zone, press 0.

Eco Timer

To save energy, the cooking zone deactivates shortly before the timer stops.

5.2 Cookware

The base of the cookware should be as thick and flat as possible. Clean and dry it before placing cookware on the hob. Do not slide or rub the cookware on the edges and corners of the glass to avoid chipping or damaging the surface. Do not place hot cookware on the control panel to avoid damage to the electronic parts.

Ensure that the cookware is induction compatible (i.e. a magnet sticks to its base). For optimal heat transfer use cookware with bottom diameter similar to the size of the cooking zone. Cookware with a smaller diameter might heat up slower, while one with a larger diameter might overheat and damage the control panel.

Cookware material

- **correct:** cast iron, steel, enamelled steel, stainless steel, multi-layer bottom (with a correct marking from the manufacturer).
- **incorrect:** aluminium, copper, brass, glass, ceramic, porcelain.

Noises during operation

Noises may vary depending on the cookware material and the current heat setting. They are normal and do not indicate any malfunction.

- cracking noise: cookware is made of different materials (a sandwich construction).
- whistling sound: a high heat setting is activated and the cookware is made of different materials (a sandwich construction).
- humming: a high heat setting is activated.
- clicking: electric switching occurs.
- hissing, buzzing: the cooling fan operates.
- rhythmic sound: cookware is detected.

5.3 Pot detection

This feature indicates the presence of cookware on the hob and deactivates the cooking zones if no cookware is detected within 120 sec.

5.4 Automatic Switch Off

As a safety measure, the hob switches off automatically in certain conditions (e.g. when all cooking zones are deactivated, when no heat setting is selected after activation, or when cookware boils dry).

5.5 OptiHeat Control (3 step Residual heat indicator)

The indicator signals that a cooking zone is still hot. As long as the indicator is visible, there is a risk of burns from residual heat. The indicator disappears when the cooking zone has cooled down.

5.6 Power management

If the hob reaches the limit of maximum available power, the power of the cooking zones will be automatically reduced in order to protect the fuses of the house installation. For cooking zones that have a reduced power, the control bar blinks and shows the maximum possible heat settings.

5.7 PowerBoost

To activate the maximum heat setting for a limited time. You can use it to boil water faster.

Press **P** to activate. Once the time runs out the cooking zone returns to the highest heat setting. To deactivate the function, change the heat setting.

5.8 Timer

To specify how long a cooking zone should operate.

Set a heat setting on the cooking zone and press . Set the time using + / —, then confirm with . When the set time runs out, the cooking zone deactivates. To cancel the timer, press , then press — until 00 appears on the display.

You can also use the function as a minute minder when the hob is on but none of the cooking zones operate. Press and set the time using + / —.

5.9 Pause

The function sets all active cooking zones to the lowest heat setting.

The function does not stop any active timers.

To activate/deactivate, press .

5.10 Lock/Child Safety Device

To lock/unlock the control panel as needed.

To lock the control panel briefly while cooking: press once. Press again to unlock. To prevent accidental operation of the hob: press and hold for 3 sec while all the zones are deactivated, then switch off the hob. The function stays active when you deactivate the hob. To deactivate the function, switch on the hob, press and hold for 3 sec, and switch off the hob.

5.11 Bridge

To connect two side cooking zones so that they operate as one. You can use it to cook with large cookware (e.g. plancha). Make sure the cookware covers the centres of both cooking zones. If the cookware is placed between the centres of the zones, the function will not be activated.

1. Set the heat setting for one of the zones.
2. Press .
3. Change the heat setting as needed.

To deactivate the function, press .

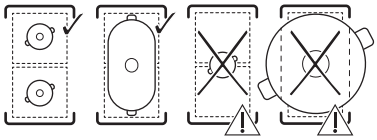

5.12 SenseBoil®

To automatically adjust the temperature of water so that it does not boil over once it reaches the boiling point.

1. Place a pot filled with cold water on a cooking zone without any residual heat.
2. Press .

Once the water reaches the boiling point the heat setting automatically decreases.

To deactivate the function, press or 0.

Hints and tips:

- The function is best suited for boiling water and cooking whole, unpeeled potatoes.
- To prevent overboiling, leave 4 cm from the rim of the pot empty.
- Use between 1 and 5 l of water.
- Add salt only when the boiling point is reached.
- Do not use the function with empty cookware.
- The function does not work with non-stick cookware.
- It is not possible to activate Bridge while the function operates.

5.13 SenseFry

To fry with automatically controlled heat levels, dedicated to various types of food. The hob maintains the temperature throughout cooking without the need for manual adjustment, preventing food from overheating and burning.

1. Press .
2. Change the default heat level by pressing repeatedly.
3. Put oil and food into the pan only when the hob signals that the pan reached the intended temperature. Use only cold cookware with a thick, flat bottom.

To deactivate, press .

Hints:

- Low level: omelette, fried eggs, fried potatoes (raw)
- Medium level: scrambled eggs, fish fillet, fish fingers, seafood, hamburger, meatballs, cutlet, chicken breast, turkey breast, escalope, fillet, steak (medium / well done), fried sausages, fried potato patties, vegetables
- High level: steak (rare), minced meat.

To check if the pan is suitable, put it upside down. Place a ruler on the base of the pan and try to fit a coin of 1, 2, or 5 Euro cent (or any coin of similar thickness) between the ruler and the pan. The pan is suitable if you cannot fit the coin between the ruler and the pan.

5.14 Hob²Hood

The function connects the hob with the hood via an infrared signal communicator. The hood adjusts the fan speed based on the temperature of the cooking zone. You can also operate the hood fan manually.

ⓘ For most hoods the function is activated by default. For more information refer to the user manual for the hood.

Automatic mode

The automatic mode offers several speed options (H0 - off to H6 - intense). To change the default option (H5) enter the user settings. Refer to "Menu structure".

For options H1 – H6 the hood light activates automatically when you switch on the hob.

When you switch off the hob, the hood fan may still operate for a certain period of time to remove any lingering smells after cooking. After that time the fan deactivates automatically.

Manual mode

Switch on the hob and press . The automatic mode deactivates. Change the fan speed by pressing repeatedly.

ⓘ To activate the automatic mode, switch off the hob and switch it on again.

Hints and tips

- Do not interrupt the signal between the hob and the hood (e.g. by covering the hob control panel).
- Protect the hood panel from direct sunlight and halogen light.
- Do not use other remotely controlled appliances while the function operates as they may block the signal.

5.15 Menu structure

Symbol	Setting
b	Sound
P	Power limitation
H	Automatic mode of the fan
E	Alarm / error history

To enter the user settings: press and hold ⏻ for 3 sec. Then, press and hold 🔒.

Navigating the menu: the menu consists of the setting symbol and a value. To navigate between the settings, press ⏲ on the front timer. To change the setting value press + or — on the front timer. **To exit the menu:** press ⏻.

5.16 Energy saving tips

- When you heat up water, use only the amount you need.
- Always put lids on the cookware, if possible.
- Use the residual heat to keep food warm or to melt it.

For more information refer to "Energy efficiency".

6. COOKING GUIDE

The data in the table is for guidance only.

Heat	Use to:	Time (min)
1	Keep cooked food warm. Put a lid on the cookware.	as necessary
1 - 2	Make hollandaise sauce; melt butter, chocolate, gelatine. Mix from time to time.	5 - 25
2	Solidify fluffy omelettes, baked eggs. Cook with a lid on.	10 - 40
2 - 3	Simmer rice and milk-based dishes, heat up ready-made meals. Add at least twice as much liquid as rice, mix milk dishes halfway through.	25 - 50
3 - 4	Stew vegetables, fish, meat. Add a few tablespoons of water. Check the water amount during cooking.	20 - 45
4 - 5	Steam potatoes and other vegetables. Fill the pot with 1-2 cm of water. Check the water level during cooking. Keep the lid on.	20 - 60
4 - 5	Cook larger quantities of food, stews, and soups. Up to 3 l of liquid plus ingredients.	60 - 150
6 - 7	Gently fry escalopes, veal cordon bleu, cutlets, rissoles, sausages, liver, roux, eggs, pancakes, doughnuts. Turn over when needed.	as necessary
7 - 8	Deep-fry hash browns, loin steaks, steaks. Turn over when needed.	5 - 15
9	Boil water, cook pasta, sear meat (goulash, pot roast), deep-fry chips.	
P	Boil large quantities of water. PowerBoost is activated.	

7. CARE AND CLEANING

7.1 Cleaning the glass surface of the hob

- Clean the hob after each use.
- Always use cookware with a clean base.
- Do not let cookware boil dry or reach excessively high temperatures.
- Do not use cookware made of induction-incompatible materials. Such materials may damage the hob surface or make it harder to clean.
- Scratches or dark stains on the glass surface do not affect the performance of the hob.
- Do not use knives or any other sharp, metal tools to clean the glass surface.
- Use a recommended scraper only as an additional tool after standard cleaning.
- Wait until the hob cools down and clean the surface with a soft cloth and a dishwashing detergent with warm water. Clean with circular movements and moderate pressure. Wipe the surface dry with a microfibre cloth.
- Do not use the classic yellow and green sponge as the aluminium particles on its hard layer may damage and discolour the glass surface.
- Using tools other than the recommended ones will be ineffective and may damage or discolour the glass surface.
- **Remove immediately:** melted plastic, plastic foil, salt, sugar, and food with sugar. Use a scraper and take care to avoid burns.

- **Remove when the hob is sufficiently cool:** limescale rings, water rings, fat stains, burnt food remains, shiny metallic discolouration. Clean the surface as described above. To remove shiny metallic discolouration use a soft cloth and a solution of water and vinegar.
- **Remove persistent marks and stains:** for best results, use MATT CARE hob cleaner, dedicated to this type of surface, or any other mildly abrasive cleaning milk (e.g. Cif®, Viss®, Jif®, Vim®). Do not use standard hob cleaners for glossy surfaces (e.g. VitroCare®). Apply the cleaning agent to the stained surface and let it soak in for 5 min. Gently scrub the surface with a common non-scratch sponge with a (usually blue) scouring pad. Repeat until the stains are no longer visible. Remove any residual detergent from the surface and wipe it dry with a microfibre cloth.

8. TROUBLESHOOTING

ⓘ If you cannot find a solution to the problem below, contact an Authorised Service Centre.

You cannot activate/operate the hob.

- Make sure the hob is correctly connected to the electrical supply.
- Make sure that the fuse is the cause of the malfunction. If the fuse blows repeatedly or if you can hear a constant beep noise, contact a qualified electrician to inspect the installation.
- Make sure the control panel is clean and unobstructed by cookware/foreign objects.

The hob switches off by itself after some time.

- This is not a malfunction. In certain situations the hob switches off automatically to maintain safety. Refer to "Automatic Switch Off".

The maximum heat setting for one of the cooking zones is not available or it keeps changing between two levels.

- This is not a malfunction. Refer to "Power management".
- Reduce the heat setting of the other cooking zones connected to the same phase.

Hob²Hood does not work.

- Make sure nothing covers the control panel or blocks the signal.
- Move the cookware to a different cooking zone or switch the hood to manual mode.

SenseBoil®/SenseFry does not work.

- Use cold cookware on a cooking zone without any residual heat.
- Set the power level of the hob to a higher value. Make sure that the selected power fits the house installation fuses. Refer to "Power limitation".

E and a digit appear.

- Switch off the hob, wait a few minutes, then switch it back on. If the problem continues, contact an Authorised Service Centre.

The control panel blinks.

- Use cookware with bottom diameter similar to the size of the cooking zone.
- Make sure the cookware is induction-compatible.

F and 1/2/3 appear simultaneously.

- Make sure the cookware fits the requirements of the function. Refer to "SenseBoil®".
- Make sure the cookware is filled with the right amount of water.
- Avoid using the function with liquids other than water.

9. TECHNICAL DATA

9.1 Rating plate

Model TI84IB30IZ
Typ 62 D4A 01 AA
Induction

PNC 949 598 475 01
220 - 240 V / 400 V 2N, 50 Hz
Made in: Germany

Serial number .....
AEG

7.35 kW

9.2 Cooking zones specification

The power of the cooking zones might slightly differ from the data below, depending on the material and the dimensions of the cookware.

Cooking zone	Nominal power (maximum heat setting) [W]	PowerBoost [W]	PowerBoost maximum duration [min]	Cookware diameter [mm]
Left front	2300	3200	10	125 - 210
Left rear	2300	3200	10	125 - 210
Middle front	1400	2500	4	125 - 145
Right rear	2300	3600	10	205 - 240

10. ENERGY EFFICIENCY

10.1 Product Information according to EU Ecodesign Regulation

Model identification		TI84IB30IZ
Type of hob		Built-In Hob
Number of cooking zones		4
Heating technology		Induction
Diameter of circular cooking zones (Ø)	Left front Left rear Middle front Right rear	21.0 cm 21.0 cm 14.5 cm 24.0 cm
Energy consumption per cooking zone (EC electric cooking)	Left front Left rear Middle front Right rear	180.8 Wh/kg 184.4 Wh/kg 180.2 Wh/kg 187.4 Wh/kg
Energy consumption of the hob (EC electric hob)		183.2 Wh/kg

IEC / EN 60350-2 - Household electric cooking appliances - Part 2: Hobs - Methods for measuring performance.

The energy measurements referring to the cooking area are identified by the markings of the respective cooking zones.

10.2 Product Information for power consumption and maximum time to reach applicable low power mode

Power consumption in off mode	0.3 W
Maximum time needed for the equipment to automatically reach the applicable low power mode	2 min

11. ENVIRONMENTAL CONCERNS

Recycle materials with the symbol ♺. Put the packaging in relevant containers to recycle it. Help protect the environment and human health by recycling waste of electrical and electronic appliances. Do not dispose of appliances marked with the symbol with the

household waste. Return the product to your local recycling facility or contact your municipal office.

1. CONSIGNES DE SÉCURITÉ.....**16**
2. CONSIGNES DE SÉCURITÉ.....**18**
3. ASSEMBLAGE.....**20**
4. DESCRIPTION DU PRODUIT.....**22**
5. UTILISATION QUOTIDIENNE.....**23**
6. GUIDE DE CUISSON.....**26**
7. ENTRETIEN ET NETTOYAGE.....**26**
8. DÉPANNAGE.....**27**
9. DONNÉES TECHNIQUES.....**28**
10. EFFICACITÉ ÉNERGÉTIQUE.....**28**
11. CONSIDÉRATIONS ENVIRONNEMENTALES.....**29**

1. ⚠ CONSIGNES DE SÉCURITÉ

Avant d'installer et d'utiliser cet appareil, lisez soigneusement les instructions fournies. Le fabricant ne pourra pas être tenu responsable des blessures et dégâts résultant d'une mauvaise installation ou utilisation. Conservez toujours les instructions dans un lieu sûr et accessible pour vous y référer ultérieurement.

1.1 Sécurité des enfants et des personnes vulnérables

- Cet appareil peut être utilisé par des enfants âgés d'au moins 8 ans et par des personnes ayant des capacités physiques, sensorielles ou mentales réduites ou dénuées d'expérience ou de connaissance, s'ils sont correctement surveillés ou si des instructions relatives à l'utilisation de l'appareil en toute sécurité leur ont été données et s'ils comprennent les risques encourus. Les enfants de moins de 8 ans et les personnes ayant un handicap très important et complexe doivent être tenus à l'écart de l'appareil, à moins d'être surveillés en permanence.
- Veillez à ce que les enfants ne jouent pas avec l'appareil.
- Ne laissez pas les emballages à la portée des enfants et jetez-les comme il se doit.
- AVERTISSEMENT : L'appareil et ses parties accessibles deviennent chauds pendant l'utilisation. Tenez les enfants et les animaux éloignés pendant l'utilisation et le refroidissement.

- Activez le dispositif de sécurité enfant, s'il est disponible.
- Les enfants ne doivent pas nettoyer ni entretenir l'appareil sans surveillance.

1.2 Sécurité générale

- Cet appareil est exclusivement destiné à un usage culinaire.
- Cet appareil est conçu pour un usage domestique ménager, dans un environnement intérieur.
- Cet appareil peut être utilisé dans les bureaux, les chambres d'hôtel, les chambres d'hôtes, les maisons d'hôtes de ferme et d'autres hébergements similaires lorsque cette utilisation ne dépasse pas le niveau (moyen) de l'utilisation domestique.
- AVERTISSEMENT : Risque d'incendie : N'entreposez rien sur les surfaces de cuisson.
- ATTENTION : Le processus de cuisson doit être supervisé (même les fonctions de cuisson automatiques). Une cuisson courte doit être surveillée en permanence.
- AVERTISSEMENT : Il peut être dangereux de laisser chauffer de la graisse ou de l'huile sans surveillance sur une table de cuisson, car cela pourrait provoquer un incendie.
- AVERTISSEMENT : L'appareil et ses parties accessibles deviennent chauds pendant l'utilisation. Veillez à ne pas toucher les éléments chauffants.
- La fumée indique une surchauffe. N'utilisez jamais d'eau pour éteindre le feu de cuisson. Éteignez l'appareil et couvrez les flammes, par exemple avec une couverture ignifuge ou un couvercle.
- AVERTISSEMENT : L'appareil ne doit pas être branché à l'alimentation en utilisant un appareil de connexion externe comme un minuteur, ou branché à un circuit qui est régulièrement activé/désactivé par un fournisseur d'énergie.
- Les objets métalliques tels que les couteaux, les fourchettes, les cuillères et les couvercles ne doivent pas être placés sur la surface de la table de cuisson car ils peuvent devenir chauds.
- N'utilisez pas l'appareil avant de l'avoir installé

dans la structure encastrée.
- Ne pulvérisez pas d'eau ni de vapeur pour nettoyer l'appareil.
- Après utilisation, mettez toujours à l'arrêt la table de cuisson à l'aide de la manette de commande et ne vous fiez pas à la détection des récipients.
- AVERTISSEMENT : Si la surface est fissurée, éteignez l'appareil pour éviter tout risque de choc électrique. Si l'appareil est branché à l'alimentation secteur directement en utilisant une boîte de jonction, retirez le fusible pour déconnecter l'appareil de l'alimentation secteur. Dans tous les cas, veuillez contacter le service après-vente agréé.
- Si le cordon d'alimentation est endommagé, il doit être remplacé par le fabricant, son service après-vente agréé ou toute personne disposant de qualifications similaires afin d'éviter tout danger électrique.
- AVERTISSEMENT : Utilisez uniquement les dispositifs de protection pour table de cuisson conçus ou indiqués comme adaptés par le fabricant de l'appareil de cuisson dans les instructions d'utilisation, ou les dispositifs de protection pour table de cuisson intégrés à l'appareil. L'utilisation de dispositifs de protection non adaptés peut entraîner des accidents.

2. CONSIGNES DE SÉCURITÉ

2.1 Installation

⚠ **AVERTISSEMENT!**
Cet appareil doit être installé uniquement par un professionnel qualifié.

⚠ **AVERTISSEMENT!**
Risque de blessure ou de dommages matériels.

- Retirez l'intégralité de l'emballage.
- N'installez pas et ne branchez pas un appareil endommagé.
- Reportez-vous à la notice d'installation pour obtenir des instructions de montage détaillées.
- Respectez l'espacement minimal requis par rapport aux autres appareils et éléments.
- Faites attention lorsque vous déplacez l'appareil, car il est lourd. Utilisez toujours des gants de sécurité et des chaussures fermées.
- Isolez les surfaces découpées du meuble à l'aide d'un matériau d'étanchéité pour éviter que la moisissure cause des gonflements.
- Protégez la partie inférieure de l'appareil de la vapeur et de l'humidité.

- N'installez pas l'appareil à côté d'une porte ou sous une fenêtre pour éviter que les ustensiles de cuisine chauds ne tombent de l'appareil lorsque la porte ou la fenêtre est ouverte.
- Chaque appareil est doté de ventilateurs de refroidissement dans le fond.
- Si l'appareil est installé au-dessus d'un tiroir :
  - Ne rangez pas de petits objets ou de papier qui pourraient endommager les ventilateurs de refroidissement ou le système de refroidissement.
  - Gardez une distance minimale de 2 cm entre la partie inférieure de l'appareil et le contenu du tiroir.
- Ôtez tout panneau de séparation installé dans le meuble sous l'appareil.

2.2 Branchement électrique

⚠ AVERTISSEMENT!
Risque d'incendie ou d'électrocution.

- Tous les raccordements électriques doivent être effectués par un électricien qualifié
- L'appareil doit être raccordé à la terre.
- Débranchez l'appareil de l'alimentation électrique avant toute opération.
- Assurez-vous que les paramètres sur la plaque signalétique sont compatibles avec les étalonnages électriques de l'alimentation secteur.
- Des câbles ou des fiches secteur desserrés ou incorrects peuvent entraîner une surchauffe de la borne.
- Utilisez le câble secteur approprié.
- Ne laissez pas le câble secteur s'emmêler.
- Assurez-vous qu'une protection contre les chocs est installée.
- Utilisez le collier anti-traction sur le câble secteur.
- Assurez-vous que le câble ou la fiche secteur (le cas échéant) ne touchent pas les surfaces chaudes.
- N'utilisez pas d'adaptateurs multiprises et de rallonges.
- Évitez d'endommager la fiche et le câble secteur. Si un remplacement est nécessaire, il doit être effectué par notre service après-vente agréé ou par un électricien qualifié.
- La protection contre les chocs des parties sous tension et isolées doit être fermement fixée et ne doit pas être amovible sans outils.
- Ne branchez la fiche d'alimentation à la prise qu'à la fin de l'installation. Assurez-vous de pouvoir accéder à la fiche secteur après l'installation.
- Si la prise est desserrée, ne branchez pas la fiche d'alimentation.
- Ne tirez pas sur le câble secteur pour débrancher l'appareil. Débranchez toujours la prise secteur.
- N'utiliser que des dispositifs d'isolation corrects : coupe-circuits de protection de ligne, fusibles, (les fusibles à visser doivent être retirés du support), un disjoncteur différentiel et des contacteurs.
- L'installation électrique doit être équipée d'un dispositif d'isolation déconnectant l'appareil du secteur à tous les pôles, d'une largeur d'ouverture de contact d'au moins 3 mm.
- Si le code E3 s'affiche, débranchez l'appareil et vérifiez le branchement électrique et la tension secteur.

2.3 Utilisation

⚠ AVERTISSEMENT!
Risque de blessures, de brûlures ou d'électrocution.

- Ne modifiez pas les spécifications de l'appareil.
- Retirez les emballages, les étiquettes et les films de protection (le cas échéant) avant la première utilisation.
- Assurez-vous que les orifices d'aération ne sont pas obstrués.
- Ne laissez pas l'appareil sans surveillance durant son fonctionnement.
- Mettez à l'arrêt les zones de cuisson après chaque utilisation.
- Ne placez pas de couverts ou de couvercles de casseroles sur les zones de cuisson, car ils peuvent devenir chauds.
- N'utilisez pas l'appareil avec des mains mouillées ou en contact avec de l'eau.
- N'utilisez pas l'appareil comme plan de travail ou comme espace de rangement.
- Si la surface de l'appareil est fissurée, débranchez-le immédiatement, afin d'éliminer tout risque d'électrocution.
- Les porteurs de pacemakers doivent rester à une distance minimale de 30 cm des zones de cuisson à induction lorsque l'appareil est en fonctionnement.
- Déposez les aliments dans l'huile chaude avec précaution, car celle-ci peut éclabousser.
- N'utilisez pas de feuille d'aluminium ou d'autres matériaux entre la surface de

cuisson et le récipient, sauf indication contraire du fabricant de cet appareil.
- N'utilisez que les accessoires recommandés pour cet appareil par le fabricant.

⚠ AVERTISSEMENT!
Risque d'incendie et d'explosion.

- Les graisses et les huiles lorsqu'elles sont chauffées peuvent dégager des vapeurs inflammables. Tenez les flammes et les objets chauffés à distance.
- Les vapeurs d'huile chaude peuvent entraîner une combustion spontanée.
- L'huile usagée contenant des résidus alimentaires peut s'enflammer à des températures plus faibles.
- Ne placez pas de produits inflammables à proximité de l'appareil.

⚠ AVERTISSEMENT!
Risque de dommages à l'appareil.

- Ne placez pas de récipients chauds sur le bandeau de commande pour éviter tout risque de brûlure.
- Ne posez pas de couvercle de casserole chaud sur la surface en verre de l'appareil.
- Ne laissez pas le contenu des récipients s'évaporer entièrement.
- Évitez de laisser des objets ou des ustensiles de cuisine tomber sur l'appareil afin de prévenir tout dommage à la surface.
- N'activez pas les zones de cuisson avec un récipient vide ou sans récipient.
- Les récipients de cuisson en fonte ou dont le fond est endommagé peuvent provoquer des rayures sur la surface en verre et vitrocéramique. Soulevez toujours les ustensiles de cuisine lorsque vous devez les déplacer sur la surface de cuisson.
- Concernant la/les lampe(s) se trouvant à l'intérieur de ce produit et les lampes de rechange vendues séparément : Ces lampes sont conçues pour résister à des conditions ambiantes extrêmes dans les appareils électroménagers, telles que la température, les vibrations, l'humidité, ou sont conçues pour signaler des informations sur le statut opérationnel de l'appareil. Elles ne sont pas prévues pour être utilisées dans d'autres applications et ne conviennent pas pour l'éclairage des pièces d'une maison.
- Pour réparer l'appareil, contactez le service après-vente agréé. Utilisez uniquement des pièces de rechange d'origine.

2.4 Entretien et nettoyage

- Nettoyez régulièrement l'appareil pour éviter la détérioration de la surface.
- Mettez à l'arrêt l'appareil et laissez-le refroidir avant de le nettoyer.
- Nettoyez l'appareil avec de et un chiffon doux et humide. Utilisez uniquement des produits de lavage neutres. N'utilisez pas de produits abrasifs, de tampons à récurer, de solvants ou d'objets métalliques, sauf indication contraire.

2.5 Mise au rebut

⚠ AVERTISSEMENT!
Risque de blessure ou d'asphyxie.

- Contactez votre service municipal pour savoir comment mettre l'appareil au rebut.
- Débranchez l'appareil de l'alimentation secteur, puis coupez et éliminez le câble électrique.

3. ASSEMBLAGE

3.1 Avant l'installation

Pour référence ultérieure, trouvez la plaque signalétique située en bas de la plaque et notez le numéro de série ..... .

3.2 Montage de la plaque

ⓘ Pour connaître les dimensions d'installation et le guidage visuel, reportez-vous aux schémas d'installation situés sur les premières pages du manuel d'utilisation.
Pour une installation superposée, reportez-vous au schéma **A**. Pour une installation intégrée, reportez-vous au schéma **B**.

Si vous installez la table de cuisson sous une hotte, reportez-vous aux instructions d'instal-

lation de la hotte pour connaître la distance minimale entre les appareils.

Si l'appareil est installé au-dessus d'un tiroir, la ventilation de la table de cuisson peut chauffer les éléments rangés dans le tiroir durant la cuisson.

3.3 Fixation du joint

Installation superposée

1. Nettoyez le plan de travail autour de la zone de découpe.
2. Fixez le joint d'étanchéité 2x6 mm fourni sur le bord inférieur de la table de cuisson, le long du bord extérieur de la surface vitrocéramique. Ne l'étirez pas. Assurez-vous que les extrémités du joint se trouvent au milieu d'un bord latéral de la table de cuisson.
3. Lorsque vous découpez le joint, ajoutez quelques millimètres de longueur. Rassemblez les deux extrémités du joint.

Installation intégrée

1. Nettoyez les rainures du plan de travail.
2. Diviser la bande d'étanchéité 3x10 mm fournie en quatre bandes correspondant à la longueur des rainures.
3. Coupez les extrémités des bandes à un angle de 45°. Elles doivent s'ajuster exactement aux coins des rainures.
4. Attachez les bandes aux rainures. N'étirez pas les bandes. Faites en sorte que les extrémités des bandes ne se chevauchent pas.

Si vous montez la table de cuisson, bouchez l'espace restant entre la vitrocéramique et le plan de travail avec du silicone. Assurez-vous que la silicone ne passe pas sous la céramique de verre.

3.4 Câble de raccordement

⚠ AVERTISSEMENT!

Tous les raccordements électriques doivent être effectués par un électricien qualifié.

- La table de cuisson est fournie avec un câble d'alimentation.
- Pour remplacer le câble secteur endommagé, utilisez le type de câble : H05V2V2-F qui résiste à une température de 90 °C ou plus. Un seul fil doit avoir une coupe transversale minimale conformément au tableau ci-dessous. Contactez votre service après-vente. Le câble de raccordement ne peut être remplacé que par un électricien qualifié.
- Il est interdit d'effectuer des raccordements à l'aide de fiches de contact, de percer ou de souder les extrémités des fils, et de raccorder le câble sans manchon d'extrémité.

Raccordement monophasé

1. Retirez la gaine d'extrémité du câble des fils noir, marron et bleu.
2. Retirez une partie de l'isolation des extrémités des câbles marron, noir et bleu.
3. Branchez les extrémités des câbles noir et marron.
4. Appliquez un nouveau manchon d'extrémité à l'extrémité des fils partagés (outil spécial requis).
5. Branchez les extrémités des deux câbles bleus.
6. Appliquez un nouveau manchon d'extrémité à l'extrémité des fils partagés (outil spécial requis).

Raccordement biphasé

1. Retirez la gaine d'extrémité du câble des fils noir et marron.
2. Retirez une partie de l'isolation des extrémités des câbles bleus.
3. Branchez les extrémités des deux câbles bleus.
4. Appliquez un nouveau manchon d'extrémité à l'extrémité des fils partagés (outil spécial requis).

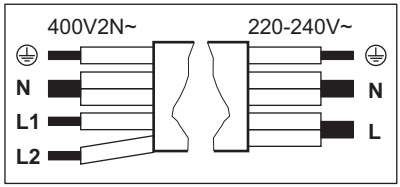

Raccordement biphasé: 400 V2N~ (5x1,5 mm² or 4x2,5 mm²)		Raccordement monophasé: 220 - 240 V~ (5x1,5 mm² or 3x4 mm²)	
⏚	Vert - jaune	Vert - jaune	⏚
N	Bleu et bleu	Bleu et bleu	N

Raccordement biphasé: 400 V2N~ (5x1,5 mm² or 4x2,5 mm²)		Raccordement monophasé: 220 - 240 V~ (5x1,5 mm² or 3x4 mm²)	
L1	Noir	Noir et marron	L
L2	Marron		

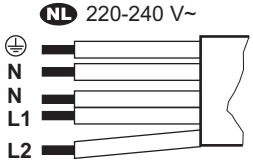

NL 220 - 240 V~ (5x1,5 mm²)	
⏚	Vert - jaune
N	Bleu et bleu
L1	Noir
L2	Marron

3.5 Limitation de puissance

Limitation de puissance définit la quantité totale d'énergie utilisée par la table de cuisson, dans les limites des fusibles de l'installation domestique. Par défaut, la table de cuisson est réglée sur le niveau de puissance le plus élevé possible. Assurez-vous que la puissance sélectionnée est adaptée aux fusibles de votre tableau électrique.

Si le niveau de puissance est inférieur ou égal à 2 000 W, vous ne pouvez pas activer SenseBoil® / SenseFry.

Pour diminuer ou augmenter le niveau de puissance :

1. Entrez dans le menu : maintenez la touche ⏻ enfoncée pendant 3 secondes. Ensuite, appuyez et maintenez enfoncé 🔒.
2. Appuyez sur ⏲ sur la minuterie avant jusqu'à ce que P apparaisse.
3. Pour parcourir les réglages, appuyez sur — / + sur le minuteur avant.
4. Appuyez sur ⏻ pour quitter.

Niveaux de puissance :

P73 - 7 350 W, P15 - 1 500 W, P20 - 2 000 W, P25 - 2 500 W, P30 - 3 000 W, P35 - 3 500 W, P40 - 4 000 W, P45 - 4 500 W, P50 - 5 000 W, P60 - 6 000 W

4. DESCRIPTION DU PRODUIT

4.1 Agencement des zones de cuisson

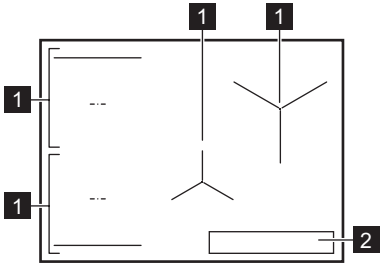

1 Zone de cuisson à induction
2 Bandeau de commande

4.2 Symboles sur le bandeau de commande et sur l'affichage

Symbole/voyant	
⏻	Allumé / A l'arrêt
⏸	Pause
⏲, + / —	Minuteur
	SenseFry
	SenseBoil®
	Bridge
	Hob²Hood
P	PowerBoost

Symbole/voyant	
🔒	Touches Verrouil/Sécurité enfants
E + chiffre	Un dysfonctionnement s'est produit.

Symbole/voyant	
⊟/⊟/⊟	OptiHeat Control

5. UTILISATION QUOTIDIENNE

5.1 Utilisation de la hotte

Maintenez la touche ⏻ enfoncée pour mettre en fonctionnement ou à l'arrêt la plaque. Placez l'ustensile de cuisson sur la zone de cuisson et réglez la température à l'aide du bandeau de commande. Pour désactiver la zone de cuisson, appuyez sur 0.

Eco Timer

Pour économiser de l'énergie, la zone de cuisson se désactive peu de temps avant que le timer ne s'arrête.

5.2 Récipients de cuisson

Le fond du récipient de cuisson doit être aussi plat et épais que possible. Nettoyez et séchez le récipient avant de le placer sur la plaque. Ne faites pas glisser ou frotter le récipient sur les bords et les coins du verre pour éviter d'ébrécher ou d'endommager la surface. Ne placez pas de récipients chauds sur le bandeau de commande pour éviter d'endommager les composants électroniques.

Assurez-vous que le récipient est compatible avec l'induction (c.-à-d. qu'un aimant adhère au fond du récipient). Pour un transfert de chaleur optimal, utilisez un récipient dont le diamètre du fond est similaire à celui de la zone de cuisson. Un récipient de plus petit diamètre peut chauffer plus lentement, tandis qu'un récipient de plus grand diamètre peut surchauffer et endommager le bandeau de commande.

Matériaux des récipients de cuisson

- **corrects :** fonte, acier, acier émaillé, acier inoxydable, fond multicouche (homologué par le fabricant).
- **incorrects :** aluminium, cuivre, laiton, verre, céramique, porcelaine.

Bruits pendant le fonctionnement

Le bruit peut varier en fonction du matériau du récipient et du niveau de cuisson actuel. Ces bruits sont normaux et n'indiquent pas une anomalie de l'appareil.

- craquement : le récipient est composé de différents matériaux (conception « sandwich »).
- sifflement : un niveau de cuisson élevé est activé et l'ustensile de cuisson est composé de différents matériaux (conception « sandwich »).
- bourdonnement : un niveau de cuisson élevé est activé.
- cliquetis : une commutation électrique se produit.
- sifflement, bourdonnement : le ventilateur de refroidissement fonctionne.
- son rythmique : un récipient est détecté.

5.3 Détection de récipient

Cette fonction indique la présence d'ustensiles de cuisson sur la plaque et désactive les zones de cuisson si aucun ustensile n'est détecté pendant 120 sec.

5.4 Arrêt automatique

Comme mesure de sécurité, la plaque s'éteint automatiquement dans certaines conditions (par exemple, lorsque toutes les zones de cuisson sont désactivées, lorsque aucun réglage de chaleur n'est sélectionné après activation, ou lorsque le contenu des ustensiles de cuisson s'est évaporé entièrement).

5.5 ⊟/⊟/⊟ OptiHeat Control (indicateur de chaleur résiduelle en 3 étapes)

Le voyant indique qu'une zone de cuisson est encore chaude. Tant que le voyant est allumé, il existe un risque de brûlures dues à la chaleur résiduelle. L'indicateur s'éteint lorsque la zone de cuisson s'est refroidie.

5.6 Gestion alimentation

Si la table de cuisson atteint la limite de puissance maximale disponible, la puissance des zones de cuisson sera automatiquement réduite afin de protéger les fusibles de l'installation domestique. Pour les zones de cuisson à puissance réduite, le bandeau de sélection

clignote et indique les plus hauts niveaux de cuisson possibles.

5.7 P PowerBoost

Pour activer le niveau de cuisson maximum pendant une durée limitée. Vous pouvez l'utiliser pour faire bouillir l'eau plus rapidement.

Appuyez sur **P** pour activer. Une fois le temps écoulé, la zone de cuisson revient au niveau de cuisson le plus élevé. Pour désactiver la fonction, modifiez le niveau de cuisson.

5.8 ⏲ Minuteur

Pour spécifier la durée de fonctionnement d'une zone de cuisson.

Réglez une température sur la zone de cuisson et appuyez sur ⏲. Réglez le temps en utilisant + / —, puis confirmez avec ⏲. Lorsque le temps imparti est écoulé, la zone de cuisson se désactive. Pour annuler le timer, appuyez sur ⏲, puis sur — jusqu'à ce que 00 apparaisse sur l'affichage.

Vous pouvez également utiliser la fonction comme minuteur lorsque la plaque de cuisson est allumée mais qu'aucune zone de cuisson n'est en marche. Appuyez sur ⏲ et réglez l'heure à l'aide de + / —.

5.9 || Pause

Cette fonction sélectionne le niveau de cuisson le plus bas pour toutes les zones de cuisson activées.

La fonction n'arrête aucun timer actif.

Pour activer/désactiver, appuyez sur || .

5.10 🔒 Touches Verrouil/Sécurité enfants

Pour verrouiller/déverrouiller le bandeau de commande selon les besoins.

Pour verrouiller brièvement le bandeau de commande pendant la cuisson : appuyez sur 🔒 une fois. Appuyez à nouveau pour déverrouiller. Pour éviter un fonctionnement accidentel de la plaque : maintenez 🔒 enfoncé pendant 3 sec pendant que toutes les zones sont désactivées, puis éteignez la plaque. La fonction reste active lorsque vous éteignez la table de cuisson. Pour désactiver la fonction, allumez la plaque, maintenez la touche 🔒 pendant 3 sec, puis éteignez la plaque.

5.11 Bridge

Pour coupler deux zones de cuisson juxtaposées afin qu'elles fonctionnent comme une seule. Vous pouvez l'utiliser pour cuisiner avec de grands récipients (par ex. plancha). Assurez-vous que le récipient couvre les centres des deux zones de cuisson. Si le récipient est placé entre les centres des zones, la fonction ne sera pas activée.

1. Réglez le niveau de cuisson de l'une des zones.
2. Appuyez sur .
3. Modifiez le niveau de cuisson si nécessaire.

Pour désactiver la fonction, appuyez sur .

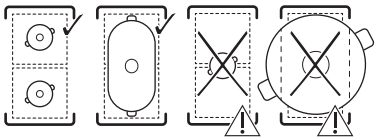

5.12 SenseBoil®

Pour ajuster automatiquement la température de l'eau pour qu'elle ne déborde pas après avoir atteint le point d'ébullition.

1. Placez une casserole remplie d'eau froide sur une zone de cuisson sans chaleur résiduelle.
2. Appuyez sur .

Une fois que l'eau atteint le point d'ébullition, le réglage de la chaleur diminue automatiquement.

Pour désactiver la fonction, appuyez sur ou 0.

Conseils :

- Cette fonction est idéale pour faire bouillir de l'eau et cuire des pommes de terre entières et non pelées.
- Pour éviter une ébullition excessive, laissez 4 cm de vide à partir du bord du récipient.
- Utilisez entre 1 et 5 l d'eau.
- N'ajoutez du sel que lorsque le point d'ébullition est atteint.
- N'utilisez pas cette fonction avec un récipient vide.
- Cette fonction ne fonctionne pas avec les récipients anti-adhésifs.
- Il est impossible d'activer Bridge lorsque la fonction est activée.

5.13 SenseFry

Pour frire avec des niveaux de cuisson contrôlés automatiquement adapté à différents types d'aliments. La plaque maintient la température pendant la cuisson sans besoin d'ajustement manuel, empêchant les aliments de surchauffer et de brûler.

1. Appuyez sur .
2. Changez le niveau de chaleur par défaut en appuyant sur à plusieurs reprises.
3. Ne mettez de l'huile et des aliments à l'intérieur de la casserole que lorsque la plaque de cuisson signale que la casserole a atteint la température prévue. Utilisez uniquement des récipients froids à fond plat épais.

Pour désactiver, appuyez sur .

Conseils :

- Faible niveau de cuisson : omelette, œufs frits, pommes de terre frites (crues)
- Niveau de cuisson moyen : œufs brouillés, filet de poisson, bâtonnets de poisson, fruits de mer, hamburger, boulettes de viande, côtelette, blanc de poulet, blanc de dinde, escalope, filet, steak (moyen/bien cuit), saucisses frites, galettes de pommes de terre frites, légumes
- Niveau de cuisson élevé : steak (saignant), viande hachée.

Pour vérifier si la casserole est adaptée, mettez-la à l'envers. Placez une règle sur le fond de la casserole et essayez d'insérer une pièce de 1, 2 ou 5 centimes d'euro (ou toute pièce de même épaisseur) entre la règle et la casserole. La casserole est adaptée si vous ne pouvez pas placer la pièce entre la règle et la casserole.

5.14 Hob²Hood

La fonction connecte la plaque à la hotte via un communicateur à signal infrarouge. La hotte ajuste le niveau de vitesse du ventilateur en fonction de la température de la zone de cuisson. Vous pouvez également faire fonctionner le ventilateur de hotte manuellement.

ⓘ Pour la plupart des hottes, la fonction est activée par défaut. Pour plus d'informations, reportez-vous à la notice d'utilisation de la hotte.

Mode automatique

Le mode automatique propose plusieurs options de vitesse (H0 - éteint à H6 - intense). Pour changer l'option par défaut (H5), entrez dans les configurations utilisateur. Reportez-vous à la section « Structure du menu ».

Pour les options H1 – H6, l'éclairage de la hotte s'active automatiquement lorsque vous allumez la plaque.

Lorsque vous éteignez la plaque, le ventilateur de hotte peut fonctionner pendant encore un certain temps pour éliminer les odeurs persistantes après la cuisson. Après ce temps, le ventilateur se désactive automatiquement.

Mode manuel

Allumez la plaque et appuyez sur . Le mode automatique se désactive. Modifiez la vitesse du ventilateur en appuyant plusieurs fois sur .

ⓘ Pour activer le mode automatique, éteignez la plaque et rallumez-la.

Conseils

- N'interrompez pas le signal entre le plaque et la hotte (par exemple en couvrant le bandeau de commande de la plaque).
- Protégez le bandeau de la hotte de la lumière du soleil directe et de l'éclairage halogène.
- N'utilisez pas d'autres appareils télécommandés pendant que la fonction fonctionne, car ils pourraient bloquer le signal.

5.15 Structure du menu

Symbole	Réglage
b	Signal sonore
P	Limitation de puissance
H	Mode automatique du ventilateur.
E	Historique des alarmes / erreurs

Pour entrer dans les paramètres utilisateur : appuyez et maintenez enfoncé ⏻ pendant 3 sec. Ensuite, appuyez et maintenez enfoncé 🔒.

Navigation dans le menu : le menu est constitué du symbole de réglage et d'une valeur.

Pour parcourir les réglages, appuyez sur ⏲ sur le minuteur avant. Pour modifier la valeur du réglage, appuyez sur + ou − sur le minuteur avant. **Pour quitter le menu :** appuyez sur ⏻.

5.16 Conseils pour économiser l'énergie

- Lorsque vous faites chauffer de l'eau, n'utilisez que la quantité dont vous avez besoin.
- Dans la mesure du possible, placez toujours les couvercles sur les récipients de cuisson.
- Utilisez la chaleur résiduelle pour garder les aliments au chaud ou pour les faire fondre.

Pour plus d'informations, reportez-vous à la section « Efficacité énergétique ».

6. GUIDE DE CUISSON

Les données du tableau sont fournies à titre indicatif uniquement.

Température	Utilisez pour :	Durée (min)
1	Gardez au chaud les aliments cuits. Placez un couvercle sur le récipient.	si nécessaire
1 - 2	Sauce hollandaise ; faire fondre : beurre, chocolat, gélatine. Mélangez de temps en temps.	5 - 25
2	Solidifier : omelettes, œufs cocotte. Cuisiner avec un couvercle.	10 - 40
2 - 3	Faire mijoter des plats à base de riz et de laitage, réchauffer des plats cuisinés. Ajoutez au moins deux fois plus d'eau que de riz. Remuez les plats à base de lait durant la cuisson.	25 - 50
3 - 4	Cuisez les légumes, le poisson et la viande à la vapeur. Ajouter quelques cuillères à soupe d'eau. Vérifiez la quantité d'eau pendant la cuisson.	20 - 45
4 - 5	Pommes de terre à la vapeur et autres légumes. Remplissez la casserole avec 1-2 cm d'eau. Vérifiez le niveau d'eau pendant la cuisson. Gardez le couvercle fermé.	20 - 60
4 - 5	Cuisez de plus grandes quantités d'aliments, des ragoûts et des soupes. Ajoutez jusqu'à 3 l de liquide et des ingrédients.	60 - 150
6 - 7	Faire revenir : escalopes, cordons bleus de veau, côtelettes, rissoles, saucisses, foie, roux, œufs, crêpes, beignets. Retournez-le si nécessaire.	si nécessaire
7 - 8	Faire frire : galettes de pommes de terre, biftecks, steaks. Retournez-le si nécessaire.	5 - 15
9	Faire bouillir de l'eau, cuire des pâtes, saisir de la viande (goulasch, bœuf braisé), cuire des frites.	
P	Faire bouillir de grandes quantités d'eau. PowerBoost est activé.	

7. ENTRETIEN ET NETTOYAGE

7.1 Nettoyage de la surface en verre de la table de cuisson

- Nettoyez la table de cuisson après chaque utilisation.
- Utilisez toujours un récipient dont le fond est propre.
- Ne laissez pas le contenu des récipients s'évaporer entièrement ou atteindre des températures excessivement élevées.

- N'utilisez pas de récipients en matériaux incompatibles avec l'induction. Ces matériaux peuvent endommager la surface de la plaque ou la rendre plus difficile à nettoyer.
- Les rayures ou les taches sombres sur la surface en verre n'affectent pas les performances de la plaque.
- N'utilisez pas de couteaux ou d'autres outils métalliques tranchants pour nettoyer la surface en verre.
- Utilisez un grattoir recommandé uniquement comme outil supplémentaire après le nettoyage standard.
- Attendez que la plaque refroidisse et nettoyez la surface avec un chiffon doux et un gel, poudre ou tablette pour lave-vaisselle avec de l'eau chaude. Nettoyez en effectuant des mouvements circulaires et en appliquant une pression modérée. Essuyez la surface vitrée avec un chiffon microfibre.
- N'utilisez pas d'éponge à vaisselle jaune et vert, car les particules d'aluminium sur sa couche verte peuvent endommager et décolorer la surface du verre.
- Toute utilisation d'outils autres que ceux recommandés est inefficace et peut endommager ou décolorer la surface du verre.
- **Retirer immédiatement :** plastique fondu, feuille de plastique, sel, sucre et aliments contenant du sucre. Utilisez un grattoir et veillez à ne pas vous brûler.
- **Enlevez lorsque la plaque a suffisamment refroidi :** traces de calcaire, traces d'eau, taches de graisses, restes d'aliments brûlés, décoloration métallique brillante. Nettoyez la surface comme décrit ci-dessus. Pour éliminer les décolorations métalliques brillantes, utilisez un chiffon doux et une solution d'eau et de vinaigre.
- **Éliminer les marques et taches persistantes :** pour de meilleurs résultats, utilisez un nettoyant pour plaque MATT CARE dédié à ce type de surface, ou tout autre lait nettoyant légèrement abrasif (par ex. Cif®, Viss®, Jif®, Vim®). N'utilisez pas de nettoyants pour plaque standard pour les surfaces brillantes (par exemple, VitroCare®). Appliquez l'agent de nettoyage sur la surface tachée et laissez agir pendant 5 min. Frottez doucement la surface avec une éponge ordinaire anti-rayures munie d'un tampon à récurer (généralement bleu). Répétez l'opération jusqu'à ce que les taches ne soient plus visibles. Retirez tout résidu de gel, poudre ou tablette de la surface et essuyez avec un chiffon en microfibre.

8. DÉPANNAGE

ⓘ Si vous ne trouvez pas de solution au problème ci-dessous, contactez un service après-vente agréé.

Impossible d'activer la plaque et de la faire fonctionner.

- Vérifiez que la plaque est correctement branchée à une source d'alimentation électrique.
- Assurez-vous que le fusible est la cause du dysfonctionnement. Si le fusible saute à plusieurs reprises ou si vous entendez un bip constant, contactez un électricien qualifié pour inspecter l'installation.
- Assurez-vous que le bandeau de commande est propre et non obstrué par des ustensiles de cuisson ou des objets étrangers.

La plaque s'éteint toute seule au bout d'un certain temps.

- Il ne s'agit pas d'un dysfonctionnement. Dans certaines situations, la plaque s'éteint automatiquement pour maintenir la sécurité. Reportez-vous à la section Fonction « Arrêt automatique »

Le réglage de chaleur maximum pour l'une des zones de cuisson n'est pas disponible ou il n'arrête pas d'osciller entre deux niveaux.

- Il ne s'agit pas d'un dysfonctionnement. Reportez-vous à la section Fonction « Gestion alimentation »
- Diminuez la puissance des autres zones de cuisson raccordées à la même phase.

Hob²Hood ne fonctionne pas.

- Assurez-vous que rien ne couvre le bandeau de commande ou ne bloque le signal.
- Déplacez les ustensiles de cuisson vers une autre zone de cuisson ou activez la hotte en mode manuel.

SenseBoil®/SenseFry ne fonctionne pas.

- Utilisez des ustensiles de cuisson froids sur une zone de cuisson sans chaleur résiduelle.
- Réglez le niveau de puissance de la plaque sur une valeur supérieure. Assurez-vous que la puissance sélectionnée est adaptée aux fusibles de votre tableau électrique. Reportez-vous à la section Fonction « Limitation de puissance »

E et un chiffre apparaît.

- Éteignez la plaque, attendez quelques minutes, puis rallumez-la. Si le problème persiste, contactez un service après-vente agréé.

Le bandeau de commande clignote.

- Utilisez un récipient avec un diamètre de fond similaire à la taille de la zone de cuisson.
- Assurez-vous que l'ustensile de cuisson est compatible avec l'induction.

F et 1/2/3 s'affichent simultanément.

- Assurez-vous que l'ustensile de cuisson répond aux exigences de la fonction. Reportez-vous à la section Fonction « SenseBoil® »
- Assurez-vous que l'ustensile de cuisson est rempli de la bonne quantité d'eau.
- Évitez d'utiliser la fonction avec d'autres liquides que de l'eau.

9. DONNÉES TECHNIQUES

9.1 Plaque signalétique

Modèle TI84IB30IZ
Type 62 D4A 01 AA
Induction
Numéro de série .....
AEG

PNC 949 598 475 01
220 - 240 V / 400 V 2N, 50 Hz
Fabriqué en : Allemagne
7.35 kW

9.2 Caractéristiques des zones de cuisson

La puissance des zones de cuisson peut légèrement différer des données ci-dessous, en fonction du matériau et des dimensions des récipients de cuisson.

Zone de cuisson	Puissance nominale (niveau de cuisson maximale) [W]	PowerBoost [W]	PowerBoost durée maximale [min]	Diamètre de l'ustensile [mm]
Avant gauche	2300	3200	10	125 - 210
Arrière gauche	2300	3200	10	125 - 210
Avant centrale	1400	2500	4	125 - 145
Arrière droite	2300	3600	10	205 - 240

10. EFFICACITÉ ÉNERGÉTIQUE

10.1 Informations produits conformément aux réglementations d'écoconception de l'UE

Identification du modèle	TI84IB30IZ
Type de table de cuisson	Plan de cuisson intégré
Nombre de zones de cuisson	4
Technologie de chauffage	Induction

Diamètre des zones de cuisson circulaires (Ø)	Avant gauche Arrière gauche Avant centrale Arrière droite	21.0 cm 21.0 cm 14.5 cm 24.0 cm
Consommation d'énergie par zone de cuisson (EC electric cooking)	Avant gauche Arrière gauche Avant centrale Arrière droite	180.8 Wh/kg 184.4 Wh/kg 180.2 Wh/kg 187.4 Wh/kg
Consommation d'énergie de la table de cuisson (EC electric hob)		183.2 Wh/kg

IEC / EN 60350-2 - Appareils de cuisson domestiques électriques - Partie 2 : Tables de cuisson - Méthodes de mesure des performances.

Les mesures d'énergie se rapportant à la surface de cuisson sont identifiées par les repères des zones de cuisson correspondantes.

10.2 Informations produits pour la consommation d'énergie et le temps maximum requis pour atteindre le mode basse consommation applicable

Consommation d'énergie pondérée en mode « arrêt »	0.3 W
Temps maximum requis pour que l'équipement atteigne automatiquement le mode basse puissance applicable	2 min

11. CONSIDÉRATIONS ENVIRONNEMENTALES

Recyclez les matériaux portant le symbole ♺. Placez l'emballage dans les conteneurs appropriés pour le recycler. Contribuez à la protection de l'environnement et de la santé humaine en recyclant les déchets des appareils électriques et électroniques. Ne jetez pas les appareils marqués du symbole avec les déchets ménagers. Rapportez ce produit à votre centre de recyclage local ou renseignez-vous auprès de votre mairie.

1. SICHERHEITSINFORMATIONEN **30**
2. SICHERHEITSHINWEISE..... **32**
3. MONTAGE..... **34**
4. GERÄTEBESCHREIBUNG..... **36**
5. TÄGLICHER GEBRAUCH..... **37**
6. GARANLEITUNG..... **40**
7. REINIGUNG UND PFLEGE..... **40**
8. FEHLERBEHEBUNG..... **41**
9. TECHNISCHE DATEN..... **42**
10. ENERGIEEFFIZIENZ..... **42**
11. UMWELTBELANGE..... **43**

1. ⚠ SICHERHEITSINFORMATIONEN

Lesen Sie vor der Installation und Verwendung des Geräts sorgfältig die mitgelieferten Anweisungen durch. Bei Verletzungen oder Schäden infolge nicht ordnungsgemäßer Montage oder Verwendung übernimmt der Hersteller keine Haftung. Bewahren Sie die Anleitung zum Nachschlagen an einem sicheren und zugänglichen Ort auf.

1.1 Sicherheit von Kindern und schutzbedürftigen Personen

- Das Gerät kann von Kindern ab 8 Jahren und Personen mit eingeschränkten physischen, sensorischen oder geistigen Fähigkeiten oder mit mangelnder Erfahrung/mangelndem Wissen benutzt werden, wenn sie durch eine für ihre Sicherheit zuständige Person beaufsichtigt werden oder von dieser Person Anweisungen erhalten haben, wie das Gerät sicher zu bedienen ist und welche Gefahren bei nicht ordnungsgemäßer Bedienung bestehen. Kinder unter 8 Jahren und Personen mit schweren Behinderungen oder Mehrfachbehinderung sollten vom Gerät ferngehalten werden, wenn sie nicht ständig beaufsichtigt werden.
- Kinder sollten beaufsichtigt werden, um sicherzustellen, dass sie nicht mit dem Gerät spielen.
- Halten Sie sämtliches Verpackungsmaterial von Kindern fern und entsorgen Sie es sachgemäß.
- WARNUNG: Das Gerät und die zugänglichen Geräteteile werden während

des Betriebs heiß. Halten Sie Kinder und Haustiere während der Nutzung und Kühlung fern.
- Aktivieren Sie die Kinderschutzvorrichtung, falls verfügbar.
- Kinder dürfen das Gerät nicht ohne Aufsicht reinigen oder pflegen.

1.2 Allgemeine Sicherheit

- Dieses Gerät ist nur zum Kochen bestimmt.
- Dieses Gerät ist für den häuslichen Gebrauch im Haushalt in Innenräumen konzipiert.
- Dieses Gerät darf in Büros, Hotelzimmern, Gästezimmern in Pensionen, Bauernhöfen und anderen ähnlichen Unterkünften verwendet werden, wenn diese Nutzung das (durchschnittliche) Nutzungsniveau im Haushalt nicht überschreitet.
- WARNUNG: Brandgefahr: Lagern Sie keine Gegenstände auf den Kochflächen.
- VORSICHT: Der Garvorgang muss überwacht werden (einschließlich der automatischen Koch-Funktionen). Ein kurzer Garvorgang muss kontinuierlich überwacht werden.
- WARNUNG: Kochen mit Fett oder Öl auf einem unbeaufsichtigten Kochfeld ist gefährlich und könnte zu einem Brand führen.
- WARNUNG: Das Gerät und die zugänglichen Geräteteile werden während des Betriebs heiß. Seien Sie vorsichtig und berühren Sie niemals die Heizelemente.
- Rauchbildung deutet auf Überhitzung hin. Verwenden Sie niemals Wasser, um das Kochfeuer zu löschen. Schalten Sie das Gerät aus und löschen Sie Flammen beispielsweise mit einer Löschdecke oder einem Deckel.
- WARNUNG: Das Gerät darf nicht durch ein externes Schaltgerät, wie eine Zeitschaltuhr, mit Strom versorgt oder an einen Schaltkreis angeschlossen werden, der von einem Programm regelmäßig ein- und ausgeschaltet wird.
- Metallische Gegenstände wie Messer, Gabeln, Löffel und Deckel sollten nicht auf die Oberfläche des Kochfelds gelegt werden,

da diese heiß werden können.
- Verwenden Sie das Gerät nicht, bevor es in den Einbauschrank gesetzt wird.
- Reinigen Sie das Gerät nicht mit Wasserspray oder Dampf.
- Schalten Sie das Kochfeld nach dem Gebrauch aus und verlassen Sie sich nicht auf die Topferkennung.
- WARNUNG: Falls die Oberfläche einen Sprung hat, schalten Sie das Gerät aus, um die Gefahr eines Stromschlags zu vermeiden. Falls das Gerät direkt mit dem Stromnetz verbunden ist und nicht getrennt werden kann, nehmen Sie die Sicherung für den Anschluss heraus, um die Stromversorgung zu unterbrechen. Verständigen Sie in jedem Fall das autorisierte Servicezentrum.
- Wenn das Netzkabel beschädigt ist, muss es von dem Hersteller, seinem autorisierten Servicezentrum oder einer gleichermaßen qualifizierten Person ausgetauscht werden, um Gefahren durch elektrischen Strom zu vermeiden.
- WARNUNG: Verwenden Sie nur Schutzabdeckungen des Herstellers des Kochgeräts, diejenigen, die vom Hersteller in der Bedienungsanleitung als geeignet empfohlen werden, oder die im Gerät enthaltene Schutzabdeckung. Es besteht Unfallgefahr durch die Verwendung ungeeigneter Schutzabdeckungen.

2. SICHERHEITSHINWEISE

2.1 Installation

⚠ **WARNUNG!**
Dieses Gerät darf nur von einem qualifizierten Techniker installiert werden.

⚠ **WARNUNG!**
Andernfalls besteht Verletzungsgefahr und das Gerät könnte beschädigt werden.

- Entfernen Sie das gesamte Verpackungsmaterial.
- Montieren Sie ein beschädigtes Gerät nicht und benutzen Sie es nicht.
- Ausführliche Montageanweisungen finden Sie in der Installationsbroschüre.
- Die Mindestabstände zu anderen Geräten und Küchenmöbeln sind einzuhalten.
- Seien Sie vorsichtig, wenn Sie das Gerät bewegen, da es schwer ist. Tragen Sie Sicherheitshandschuhe und festes Schuhwerk.
- Dichten Sie die Ausschnittskanten des Schranks mit einem Dichtungsmittel ab, um ein Aufquellen durch Feuchtigkeit zu verhindern.
- Schützen Sie die Geräteunterseite vor Dampf und Feuchtigkeit.
- Stellen Sie das Gerät nicht neben einer Tür oder unter einem Fenster auf, um zu

verhindern, dass heißes Kochgeschirr aus dem Gerät fällt, wenn die Tür oder das Fenster geöffnet wird.

- Jedes Gerät besitzt Kühlventilatoren auf seiner Unterseite.
- Ist das Gerät über einer Schublade installiert:
  - Lagern Sie keine kleinen Gegenstände oder Papier, die die Ventilatoren beschädigen oder das Kühlsystem beeinträchtigen könnten.
  - Zwischen der Unterseite des Geräts und dem Inhalt der Schublade muss ein Mindestabstand von 2 cm eingehalten werden.
- Entfernen Sie Trennplatten, die im Küchenmöbel unter dem Gerät installiert sind.

2.2 Elektrischer Anschluss

⚠ WARNUNG!

Brand- und Stromschlaggefahr.

- Alle elektrischen Anschlüsse sollten von einer qualifizierten Elektrofachkraft vorgenommen werden.
- Das Gerät muss geerdet sein.
- Trennen Sie das Gerät vor jeglichem Betrieb von der Stromversorgung.
- Stellen Sie sicher, dass die Daten auf dem Typenschild mit den elektrischen Nennwerten der Netzspannung übereinstimmen.
- Lose oder fehlerhafte Netzkabel oder Stecker können zu einer Überhitzung der Klemme führen.
- Verwenden Sie das richtige Netzkabel.
- Lassen Sie das Netzkabel nicht verknoten.
- Stellen Sie sicher, dass ein Stoßschutz installiert ist.
- Verwenden Sie die Klemme für die Zugentlastung am Kabel.
- Stellen Sie sicher, dass das Netzkabel oder der Stecker (falls zutreffend) keine heißen Oberflächen berührt.
- Verwenden Sie keine Mehrfachsteckdosen und Verlängerungskabel.
- Vermeiden Sie es, den Netzstecker und das Kabel zu beschädigen. Falls ein Austausch erforderlich ist, muss dieser von unserem autorisierten Servicezentrum oder einem qualifizierten Elektriker vorgenommen werden.
- Der Stoßschutz von stromführenden und isolierten Teilen muss sicher befestigt werden und darf ohne Werkzeug nicht entfernbar sein.
- Stecken Sie den Netzstecker erst nach Abschluss der Montage in die Steckdose. Stellen Sie nach der Installation den Zugang zum Netzstecker sicher.
- Wenn die Netzsteckdose locker ist, darf der Netzstecker nicht eingesteckt werden.
- Trennen Sie das Gerät nicht, indem Sie am Netzkabel ziehen. Ziehen Sie immer am Netzstecker.
- Verwenden Sie nur korrekte Trennvorrichtungen: Leitungsschutzschalter, Sicherungen (aus der Halterung entfernte Schraubsicherungen), Fehlerstrom-schutzschalter und Schütze.
- Die elektrische Installation muss eine Trenneinrichtung aufweisen, mit der das Gerät allpolig von der Spannungsversorgung getrennt werden kann, mit einer Kontaktöffnungsbreite von mindestens 3 mm.
- Wenn der E3-Code erscheint, trennen Sie das Gerät und überprüfen Sie den elektrischen Anschluss sowie die Netzspannung.

2.3 Verwendung

⚠ WARNUNG!

Verletzungs-, Verbrennungs- und Strom-schlaggefahr.

- Nehmen Sie keine technischen Änderungen am Gerät vor.
- Entfernen Sie vor der ersten Inbetriebnahme alle Verpackungen, Kennzeichnungen und Schutzfolien (falls zutreffend).
- Vergewissern Sie sich, dass die Lüftungsöffnungen nicht blockiert sind.
- Lassen Sie das Gerät während des Betriebs nicht unbeaufsichtigt.
- Schalten Sie die Kochzone nach jedem Gebrauch aus.
- Stellen Sie kein Besteck oder Topfdeckel auf die Kochzonen, da diese heiß werden können.
- Benutzen Sie das Gerät nicht mit nassen Händen oder wenn es in Kontakt mit Wasser gerät.
- Verwenden Sie das Gerät nicht als Arbeits- oder Abstellfläche.
- Ist die Oberfläche des Geräts gesprungen, trennen Sie das Gerät sofort von der Stromversorgung, um einen Stromschlag zu verhindern.

- Benutzer mit einem Herzschrittmacher müssen einen Mindestabstand von 30 cm zu den Induktionskochzonen einhalten, wenn das Gerät in Betrieb ist.
- Geben Sie die Lebensmittel vorsichtig in das heiße Öl, da es spritzen kann.
- Verwenden Sie keine Aluminiumfolie oder andere Materialien zwischen der Kochfläche und dem Kochgeschirr, sofern vom Hersteller dieses Geräts nicht anders angegeben.
- Verwenden Sie nur vom Hersteller empfohlenes Zubehör für dieses Gerät.

⚠ WARNUNG!
Brand- und Explosionsgefahr.

- Erhitzte Fette und Öle können entzündliche Dämpfe freisetzen. Flammen und erhitzte Objekte fernhalten.
- Heißöldämpfe können eine Selbstentzündung verursachen.
- Gebrauchtes Öl mit Speiseresten kann sich bei niedrigeren Temperaturen entzünden.
- Stellen Sie keine entflammbare Produkte in die Nähe des Geräts.

⚠ WARNUNG!
Risiko von Schäden am Gerät.

- Lassen Sie heißes Kochgeschirr nicht auf dem Bedienfeld, um Verbrennungen zu vermeiden.
- Legen Sie keine heißen Topfdeckel auf die Glasoberfläche des Geräts.
- Lassen Sie Kochgeschirr nicht leerkochen.
- Um Beschädigungen der Oberfläche zu vermeiden, achten Sie darauf, dass keine Gegenstände oder Kochutensilien auf das Gerät fallen.
- Schalten Sie die Kochzonen nicht mit leerem Kochgeschirr oder ohne Kochgeschirr ein.
- Kochgeschirr aus Gusseisen oder mit einem beschädigten Boden kann Kratzer an dem Glas / der Glaskeramik verursachen. Heben Sie das Kochgeschirr immer an, wenn Sie es auf der Kochfläche bewegen müssen.
- Bezüglich der Lampe(n) in diesem Gerät und separat verkaufter Ersatzlampen: Diese Lampen müssen extremen physikalischen Bedingungen in Haushaltsgeräten standhalten, wie z. B. Temperatur, Vibration, Feuchtigkeit, oder sollen Informationen über den Betriebszustand des Gerätes anzeigen. Sie sind nicht für den Einsatz in anderen Geräten vorgesehen und nicht für die Raumbeleuchtung geeignet.
- Wenden Sie sich zur Reparatur des Geräts an das autorisierte Servicezentrum. Dabei dürfen ausschließlich Originalersatzteile verwendet werden.

2.4 Reinigung und Pflege

- Reinigen Sie das Gerät regelmäßig, um eine Verschlechterung des Oberflächenmaterials zu verhindern.
- Schalten Sie das Gerät vor dem Reinigen aus und lassen Sie es abkühlen.
- Reinigen Sie das Gerät mit einem feuchten, weichen Lappen. Verwenden Sie ausschließlich Neutralreiniger. Verwenden Sie keine Scheuermittel, Scheuerschwämme, scharfe Reinigungsmittel oder Metallgegenstände, sofern nicht anders angegeben.

2.5 Entsorgung

⚠ WARNUNG!
Verletzungs- und Erstickungsgefahr.

- Informationen zur Entsorgung des Geräts erhalten Sie von Ihrer Gemeindeverwaltung.
- Trennen Sie das Gerät von der Netzversorgungund entsorgen Sie anschließend das Stromkabel.

3. MONTAGE

3.1 Vor der Installation

Für zukünftige Referenzzwecke finden Sie bitte das Typenschild an der Unterseite des Kochfeldes und notieren Sie die Seriennummer ..... .

3.2 Zusammenbau des Kochfelds

ⓘ Für Einbaumaße und visuelle Hinweise beachten Sie bitte die Installationsdiagramme auf den ersten Seiten der Bedienungsanleitung.
Für die aufliegende Montage siehe Diagramm **A**. Für die integrierte Montage siehe Diagramm **B**.

Wenn Sie das Kochfeld unter einer Dunstabzugshaube installieren, beachten Sie bitte die Montageanleitung der Dunstabzugshaube für den Mindestabstand zwischen den Geräten.

Ist das Gerät über einer Schublade installiert, kann die Kochfeldbelüftung die in der Schublade aufbewahrten Gegenstände während des Garvorgangs aufwärmen.

3.3 Anbringen der Dichtung

Aufliegende Montage

1. Reinigen Sie die Arbeitsplatte um den Ausschnitt herum.
2. Bringen Sie das mitgelieferte 2x6 mm Dichtungsband umlaufend auf der Unterseite des Kochfelds entlang des äußeren Randes der Glaskeramikscheibe an. Nicht dehnen. Stellen Sie sicher, dass sich die Enden des Dichtungsbands in der Mitte auf einer der Seiten des Kochfelds befinden.
3. Geben Sie einige Millimeter zur Länge hinzu, wenn Sie das Dichtungsband zuschneiden. Fügen Sie die beiden Enden des Dichtungsbands zusammen.

Integrierte Montage

1. Reinigen Sie die Fräsungen in der Arbeitsplatte.
2. Schneiden Sie den mitgelieferten 3x10 mm Dichtungsstreifen in vier Streifen, die der Länge der Falze entsprechen.
3. Schneiden Sie die Enden der Streifen in einem Winkel von 45°. Sie sollten genau in die Ecken der Fräsungen passen.
4. Befestigen Sie die Streifen an den Fräsungen. Dehnen Sie die Streifen nicht. Kleben Sie die Enden der Streifen nicht übereinander.

Nach der Montage des Kochfelds dichten Sie den verbleibenden Spalt zwischen der Glaskeramikplatte und der Arbeitsplatte mit Silikon ab. Stellen Sie sicher, dass das Silikon nicht unter die Glaskeramik gelangt.

3.4 Anschlusskabel

⚠ **WARNUNG!**
Alle elektrischen Anschlüsse müssen von einem qualifizierten Elektriker ausgeführt werden.

- Das Kochfeld wird mit einem Anschlusskabel geliefert.
- Um das beschädigte Netzkabel zu ersetzen, verwenden Sie folgenden Kabeltyp: H05V2V2-F der einer Temperatur von 90 °C oder höher standhält. Ein einzelner Draht muss einen Mindestquerschnitt gemäß der nachstehenden Tabelle haben. Wenden Sie sich bitte an Ihr lokales Servicezentrum. Das Anschlusskabel darf nur von einem qualifizierten Elektriker ersetzt werden.
- Verbindungen über Kontaktstecker, durch Anbohren oder Löten der Drahtenden sowie das Anschließen des Kabels ohne Aderendhülse sind verboten.

Einphasiger Anschluss

1. Entfernen Sie die Aderendhülse des schwarzen, braunen und blauen Drahts.
2. Entfernen Sie einen Teil der Isolierung der braunen, schwarzen und blauen Kabelenden.
3. Verbinden Sie die Enden der schwarzen und braunen Kabel.
4. Bringen Sie eine neue Aderendhülse am Ende des gemeinsamen Drahts an (Spezialwerkzeug erforderlich).
5. Verbinden Sie die Enden zweier blauer Kabel.
6. Bringen Sie eine neue Aderendhülse am Ende des gemeinsamen Drahts an (Spezialwerkzeug erforderlich).

Zweiphasiger Anschluss

1. Entfernen Sie die Aderendhülse von den blauen Drähten.
2. Entfernen Sie einen Teil der Isolierung der blauen Kabelenden.
3. Verbinden Sie die Enden zweier blauer Kabel.
4. Bringen Sie eine neue Aderendhülse am Ende des gemeinsamen Drahts an (Spezialwerkzeug erforderlich).

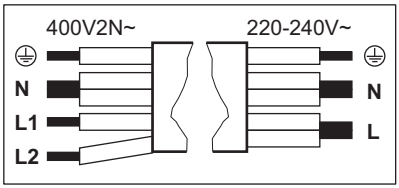

Zweiphasige Verbindung: 400 V2N~ (5x1,5 mm² or 4x2,5 mm²)		Einphasige Verbindung: 220 - 240 V~ (5x1,5 mm² or 3x4 mm²)	
⏚	Grün – gelb	Grün – gelb	⏚
N	Blau und blau	Blau und blau	N
L1	Schwarz	Schwarz und braun	L
L2	Braun		

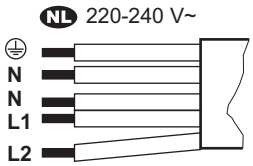

NL 220 - 240 V~ (5x1,5 mm²)	
⏚	Grün – gelb
N	Blau und blau
L1	Schwarz

NL 220 - 240 V~ (5x1,5 mm²)	
L2	Braun

3.5 Leistungsbegrenzung

Leistungsbegrenzung definiert, wie viel Strom das Kochfeld insgesamt verbraucht, innerhalb der Grenzen der Hausinstallationssicherungen. Das Kochfeld ist standardmäßig auf die höchste verfügbare Leistungsstufe eingestellt. Achten Sie darauf, dass die gewählte Leistungsstufe für die Sicherungen in der Hausinstallation geeignet ist.

Wenn die Leistungsstufe unter oder bei 2,000 W liegt, können Sie SenseBoil® / SenseFry nicht aktivieren.

Verringern oder Erhöhen der Leistungsstufe:

1. Öffnen Sie das Menü: Halten Sie ⏻ 3 Sekunden lang gedrückt. Danach halten Sie 🔒 gedrückt.
2. ⏲ auf dem vorderen Timer drücken, bis P angezeigt wird.
3. Um zwischen den Einstellungen zu navigieren, drücken Sie — / + auf dem vorderen Timer.
4. ⏻ zum Beenden drücken.

Leistungsstufen:

P73 - 7,350 W, P15 - 1,500 W, P20 - 2,000 W, P25 - 2,500 W, P30 - 3,000 W, P35 - 3,500 W, P40 - 4,000 W, P45 - 4,500 W, P50 - 5,000 W, P60 - 6,000 W

4. GERÄTEBESCHREIBUNG

4.1 Anordnung der Kochflächen

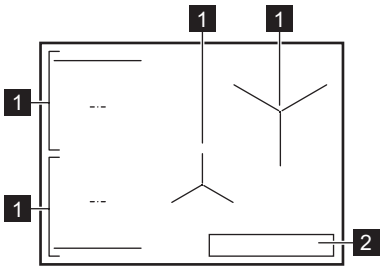

1 Induktionskochzone

2 Bedienfeld

4.2 Symbole auf dem Bedienfeld und im Display

Symbol / Anzeige	
⏻	Ein / Aus
⏸	Pause
⏲, + / —	Timer
	SenseFry

Symbol / Anzeige	
	SenseBoil®
	Bridge
	Hob²Hood
P	PowerBoost

Symbol / Anzeige	
	Verriegelung/Kindersicherung
E + Ziffer	Es ist eine Störung aufgetreten.
	OptiHeat Control

5. TÄGLICHER GEBRAUCH

5.1 Gebrauch des Kochfeldes

Halten Sie ⏻ gedrückt, um das Kochfeld ein- oder auszuschalten. Stellen Sie das Kochgeschirr auf die Kochzone und wählen Sie mit der Bedienleiste die gewünschte Kochstufe. Um eine Kochzone auszuschalten, drücken Sie 0.

Eco Timer

Um Energie zu sparen, deaktiviert sich die Kochzone kurz vor Ablauf des Timers.

5.2 Kochgeschirr

Der Boden des Kochgeschirrs sollte so dick und flach wie möglich sein. Reinigen und trocknen Sie es, bevor Sie Kochgeschirr auf das Kochfeld stellen. Schieben oder reiben Sie das Kochgeschirr nicht an den Kanten und Ecken des Glases, um ein Absplittern oder eine Beschädigung der Glasoberfläche zu vermeiden. Stellen Sie kein heißes Kochgeschirr auf das Bedienfeld, um Schäden an den elektronischen Teilen zu vermeiden.

Stellen Sie sicher, dass das Kochgeschirr induktionskompatibel ist (d. h. ein Magnet klebt an seiner Basis). Verwenden Sie für eine optimale Wärmeübertragung Kochgeschirr mit einem Bodendurchmesser, der der Größe der Kochzone entspricht. Kochgeschirr mit kleinerem Durchmesser erwärmt sich möglicherweise langsamer, während Kochgeschirr mit größerem Durchmesser überhitzen und das Bedienfeld beschädigen kann.

Kochgeschirrmaterial

- **Korrekt:** Gusseisen, Stahl, emaillierter Stahl, Edelstahl, Boden aus mehreren Schichten verschiedener Materialien (vom Hersteller als geeignet gekennzeichnet).
- **Falsch:** Aluminium, Kupfer, Messing, Glas, Keramik, Porzellan.

Geräusche während des Betriebs

Je nach Material des Kochgeschirrs und der aktuellen Kochstufe können die Geräusche variieren. Sie sind normal und weisen nicht auf eine Fehlfunktion hin.

- Knacken: Das Kochgeschirr besteht aus unterschiedlichen Materialien (Sandwichkonstruktion).
- Pfeifgeräusch: Es ist eine hohe Kochstufe aktiviert und das Kochgeschirr besteht aus unterschiedlichen Materialien (Sandwichkonstruktion).
- Summen: Eine hohe Heizstufe ist aktiviert.
- Klicken: elektrisches Schalten erfolgt.
- Zischen, Summen: Der kühlende Ventilator arbeitet.
- Rhythmisches Geräusch: Kochgeschirr wird erkannt.

5.3 Topferkennung

Diese Funktion zeigt an, dass Kochgeschirr auf dem Kochfeld vorhanden ist, und deaktiviert die Kochzonen, wenn innerhalb von 120 Sek kein Kochgeschirr erkannt wird.

5.4 Automatische Abschaltung

Als Sicherheitsmaßnahme schaltet sich das Kochfeld unter bestimmten Bedingungen automatisch aus (z. B. wenn alle Kochzonen ausgeschaltet sind, nach dem Einschalten keine Kochzone gewählt wurde oder wenn Kochgeschirr leerkocht).

5.5 / / OptiHeat Control (3-stufige Restwärmeanzeige)

Die Anzeige signalisiert, dass eine Kochzone immer noch heiß ist. Solange die Anzeige leuchtet, besteht Verbrennungsgefahr durch Restwärme. Die Anzeige erlischt, wenn die Kochzone abgekühlt ist.

5.6 Leistung

Wenn das Kochfeld die maximale verfügbare Leistung erreicht, wird die Leistung der Koch-

zonen automatisch reduziert, um die Sicherungen der Hausinstallation zu schützen. Bei Kochzonen, deren Leistung reduziert ist, blinkt die Bedienleiste und zeigt die maximal möglichen Heizstufen an.

5.7 P PowerBoost

Um die maximale Kochstufe für eine begrenzte Zeit zu aktivieren. Damit können Sie Wasser schneller zum Kochen bringen.

Mit **P** aktivieren. Nach Ablauf der begrenzten Zeit kehrt die Kochzone zur höchsten Kochstufe zurück. Ausschalten der Funktion: Ändern Sie die Kochstufe.

5.8 ⏲ Timer

Zur Festlegung der Betriebszeit einer Kochzone.

Stellen Sie eine Kochstufe auf der Kochzone ein und drücken Sie ⏲. Stellen Sie die Zeit mit + / — ein, dann bestätigen Sie mit ⏲. Wenn die eingestellte Zeit abgelaufen ist, wird die Kochzone ausgeschaltet. Um den Timer abzubrechen, drücken Sie ⏲, dann drücken Sie — bis 00 auf dem Display angezeigt wird.

Sie können die Funktion auch als Kurzzeitwecker verwenden, wenn das Kochfeld eingeschaltet ist, aber keine der Kochzonen funktioniert. ⏲ drücken und die Zeit mit + / — einstellen.

5.9 ⏸ Pause

Die Funktion stellt alle aktiven Kochzonen auf die niedrigste Kochstufe ein.

Die Funktion stoppt keine aktiven Timer.

Zum Ein- und Ausschalten drücken Sie ⏸.

5.10 🔒 Verriegelung/ Kindersicherung

Zum Verriegeln / Entriegeln des Bedienfelds nach Bedarf.

Um das Bedienfeld während des Kochens zu verriegeln, drücken sie 🔒 einmal. Zum Entsperren erneut drücken. Um einen versehentlichen Betrieb des Kochfelds zu verhindern:

Halten Sie 🔒 für 3Sek gedrückt, während alle Zonen deaktiviert sind, und schalten Sie dann das Kochfeld aus. Wenn Sie das Kochfeld ausschalten, bleibt die Funktion weiterhin aktiv. Um die Funktion auszuschalten, schalten Sie das Kochfeld ein, halten Sie 🔒 für 3 Sek lang gedrückt und schalten Sie das Kochfeld aus.

5.11 Bridge

Um zwei seitliche Kochzonen miteinander zu verbinden, damit sie wie eine funktionieren. Sie können damit mit großem Kochgeschirr (z. B. Plancha) kochen. Stellen Sie sicher, dass das Kochgeschirr die Mitte beider Kochzonen bedeckt. Wenn das Kochgeschirr zwischen den Mitten der Zonen platziert wird, wird die Funktion nicht aktiviert.

1. Stellen Sie die Kochstufe für eine der Zonen ein.
2. Bridge drücken.
3. Ändern Sie die Kochstufe nach Bedarf.

Zum Ausschalten der Funktion Bridge drücken.

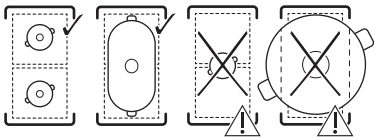

5.12 SenseBoil®

Mit dieser Funktion wird die Temperatur des Wassers automatisch angepasst, so dass es nicht überkocht, sobald es den Siedepunkt erreicht.

1. Stellen Sie einen Topf mit kaltem Wasser auf eine Kochzone ohne Restwärme.
2. SenseBoil drücken.

Sobald das Wasser den Siedepunkt erreicht hat, wird die Kochstufe automatisch reduziert.

Um die Funktion zu deaktivieren, drücken Sie SenseBoil oder 0.

Hinweise und Tipps:

- Die Funktion eignet sich am besten zum Kochen von Wasser und zum Garen ganzer, ungeschälter Kartoffeln.
- Um ein Überkochen zu verhindern, lassen Sie 4cm vom Topf bis zum Rand leer.
- Zwischen 1 und 5 l Wasser verwenden.
- Salz erst dann hinzufügen, wenn der Siedepunkt erreicht ist.
- Verwenden Sie die Funktion nicht mit leerem Kochgeschirr.
- Die Funktion funktioniert nicht mit antihaftbeschichtetem Kochgeschirr.
- Es ist nicht möglich, Bridge zu aktivieren, während die Funktion arbeitet.

5.13 SenseFry

Zum Frittieren mit automatisch geregelten Temperaturstufen, geeignet für verschiedene Arten von Lebensmitteln. Das Kochfeld hält die Temperatur während des Kochens aufrecht, ohne dass eine manuelle Anpassung erforderlich ist, wodurch verhindert wird, dass das Essen überhitzt und anbrennt.

1. drücken.
2. Ändern Sie die Standard-Temperaturstufe, indem Sie wiederholt drücken.
3. Geben Sie Öl und Lebensmittel erst dann in die Pfanne, wenn das Kochfeld signalisiert, dass die Pfanne die gewünschte Temperatur erreicht hat. Verwenden Sie nur kaltes Kochgeschirr mit dickem, flachem Boden.

Drücken Sie zum Deaktivieren.

Tipps:

- Niedriger Hitzegrad: Omelette, gebratene Eier, gebratene Kartoffeln (roh)
- Mittlere Hitzegrad: Rührei, Fischfilet, Fischstäbchen, Meeresfrüchte, Hamburger, Frikadellen, Kotelett, Hähnchenbrust, Putenbrust, Schnitzel, Filet, Steak (medium / durch), Bratwürstchen, Bratkartoffeln, Gemüse
- Hoher Hitzegrad: Steak (blutig), Hackfleisch.

Um zu prüfen, ob die Pfanne geeignet ist, stellen Sie sie auf den Kopf. Legen Sie ein Lineal auf den Boden der Pfanne und versuchen Sie, eine 1, 2 oder 5 Eurocent-Münze (oder eine Münze ähnlicher Dicke) zwischen Lineal und Pfanne zu stecken. Die Pfanne eignet sich, wenn die Münze nicht zwischen Lineal und Pfanne passt.

5.14 Hob²Hood

Die Funktion verbindet das Kochfeld über einen Infrarot-Signalgeber mit der Dunstabzugshaube. Die Haube passt die Ventilatordrehzahlstufe an die Temperatur der Kochzone an. Sie können den Lüfter für die Dunstabzugshaube auch manuell bedienen.

ⓘ Bei den meisten Hauben ist die Funktion standardmäßig aktiviert. Weitere Informationen entnehmen Sie bitte der Bedienungsanleitung der Abzugshaube.

Automatikmodus

Der Automatikmodus bietet mehrere Geschwindigkeitsoptionen (H0 - aus bis zu H6 - intensiv). Um die Standardoption zu ändern (H5), geben Sie die Benutzereinstellungen ein. Siehe „Menü-Struktur“.

Für Optionen H1 – H6 schaltet sich die Beleuchtung der Dunstabzugshaube automatisch ein, wenn Sie das Kochfeld einschalten.

Wenn Sie das Kochfeld ausschalten, kann der Dunstabzug noch eine gewisse Zeit weiterlaufen, um eventuell verbliebene Kochgerüche zu beseitigen. Nach Ablauf dieser Zeit schaltet sich der Ventilator automatisch ab.

Manueller Modus

Schalten Sie das Kochfeld ein und drücken Sie . Der Automatikmodus wird deaktiviert. Stellen Sie die Ventilatorgeschwindigkeit durch wiederholtes Drücken von ein.

ⓘ Um den Automatikmodus zu aktivieren, schalten Sie das Kochfeld aus und wieder ein.

Hinweise und Tipps

- Unterbrechen Sie nicht das Signal zwischen Kochfeld und Dunstabzugshaube (z. B. durch Abdecken des Bedienfelds des Kochfelds).
- Schützen Sie die Dunstabzugshaube vor direkter Sonneneinstrahlung und Halogenlicht.
- Verwenden Sie während der Aktivierung dieser Funktion keine anderen ferngesteuerten Geräte, da diese das Signal blockieren könnten.

5.15 Menü-Struktur

Symbol	Einstellung
b	Ton
P	Leistungsbegrenzung
H	Automatikbetrieb des Ventilators
E	Alarm / Fehlerhistorie

Zur Eingabe der Benutzereinstellungen:

Halten Sie die Taste ⏻ 3 Sek lang gedrückt.

Danach halten Sie 🔒 gedrückt.

Navigieren im Menü: Das Menü besteht aus dem Einstellungssymbol und einem Wert. Um zwischen den Einstellungen zu navigieren, drücken Sie ⏲ auf dem vorderen Timer. Um

den Einstellungswert zu ändern, drücken Sie + oder − auf dem vorderen Timer. **Um das Menü zu verlassen:** drücken Sie ⏻.

5.16 Tipps zur Energieeinsparung

- Wenn Sie Wasser erhitzen, verwenden Sie nur die Menge, die Sie benötigen.
- Wenn möglich, verschließen Sie das Kochgeschirr immer mit einem Deckel.
- Nutzen Sie die Restwärme, um Speisen warm zu halten oder zu schmelzen.

Weitere Informationen finden Sie unter „Energieeffizienz“.

6. GARANLEITUNG

Die Angaben in der Tabelle sind Richtwerte.

Hitze	Verwendung:	Dauer (Min.)
1	Warmhalten von gekochten Speisen. Legen Sie einen Deckel auf das Kochgeschirr.	nach Bedarf
1 - 2	Sauce Hollandaise herstellen, Butter, Schokolade, Gelatine schmelzen. Von Zeit zu Zeit rühren.	5 - 25
2	Stocken: Lockere Omeletts, gebackene Eier. Mit einem Deckel garen.	10 - 40
2 - 3	Reis- und Milchgerichte köcheln lassen, Fertiggerichte aufwärmen. Mindestens doppelte Menge Flüssigkeit zum Reis geben, Milchgerichte nach der Hälfte der Zeit umrühren.	25 - 50
3 - 4	Dünsten von Gemüse, Fisch, Fleisch. Geben Sie ein paar Esslöffel Wasser hinzu. Überprüfen Sie die Wassermenge während des Prozesses.	20 - 45
4 - 5	Kartoffeln und anderes Gemüse dämpfen. Den Topf mit 1-2cm Wasser füllen. Überprüfen Sie während des Prozesses den Wasserstand. Lassen Sie den Deckel auf dem Topf.	20 - 60
4 - 5	Kochen Sie größere Mengen an Lebensmitteln, Eintopfgerichten und Suppen. Bis zu 3 l Flüssigkeit plus Zutaten.	60 - 150
6 - 7	Sanftes Braten von Schnitzel, Cordon bleu vom Kalb, Kotelett, Frikadellen, Bratwürste, Leber, Mehlschwitze, Eier, Pfannkuchen, Krapfen. Bei Bedarf umdrehen.	nach Bedarf
7 - 8	Scharfes Braten von Rösti, Lendenstücke, Steaks. Bei Bedarf umdrehen.	5 - 15
9	Wasser kochen, Nudeln kochen, Fleisch anbraten (Gulasch, Schmorbraten), Frittieren von Pommes frites.	
P	Aufkochen großer Mengen Wasser. PowerBoost ist eingeschaltet.	

7. REINIGUNG UND PFLEGE

7.1 Reinigen der Glasoberfläche des Kochfelds

- Reinigen Sie das Kochfeld nach jedem Gebrauch.
- Verwenden Sie stets Kochgeschirr mit sauberen Böden.
- Lassen Sie das Kochgeschirr nicht leerkochen und nicht zu heiß werden.
- Bitte verwenden Sie kein Kochgeschirr aus Materialien, die nicht für Induktionsherde geeignet sind. Solche Materialien können die Kochfeldoberfläche beschädigen oder die Reinigung erschweren.
- Kratzer oder dunkle Flecken auf der Glasoberfläche beeinträchtigen die Funktion des Kochfeldes nicht.
- Verwenden Sie zum Reinigen der Glasoberfläche keine Messer oder andere scharfe Metallwerkzeuge.
- Verwenden Sie einen empfohlenen Schaber ausschließlich als zusätzliches Werkzeug nach der Standardreinigung.

- Bitte warten Sie, bis das Kochfeld abgekühlt ist, und führen Sie die Reinigung der Oberfläche mit einem weichen Tuch und einem Geschirrspülmittel mit warmem Wasser durch. Reinigen Sie mit kreisenden Bewegungen und mäßigem Druck. Wischen Sie die Glasoberfläche mit einem Mikrofasertuch trocken.
- Verwenden Sie nicht den klassischen gelb-grünen Schwamm, da die Aluminiumpartikel auf seiner harten Schicht das Glas beschädigen und verfärben können.
- Die Verwendung anderer als der empfohlenen Werkzeuge ist wirkungslos und kann die Glasoberfläche beschädigen oder verfärben.
- **Sofort entfernen:** geschmolzener Kunststoff, Kunststofffolie, Salz, Zucker und Lebensmittel mit Zucker. Verwenden Sie einen Schaber und achten Sie darauf, Verbrennungen zu vermeiden.
- **Entfernen, wenn das Kochfeld ausreichend kühl ist:** Kalksteinringe, Wasserringe, Fettflecken, glänzende metallische Verfärbung. Reinigen Sie die Oberfläche wie oben beschrieben. Um glänzende, metallische Verfärbungen zu entfernen, verwenden Sie ein weiches Tuch und eine Lösung aus Wasser und Essig.
- **Hartnäckige Flecken und Verschmutzungen entfernen:** Für beste Ergebnisse verwenden Sie MATT CARE Kochfeldreiniger, der speziell für diese Art von Oberfläche geeignet ist, oder jede andere mild scheuernde Reinigungsmilch (z. B. Cif®, Viss®, Jif®, Vim®). Verwenden Sie keine handelsüblichen Kochfeldreiniger für glänzende Oberflächen (z. B. VitroCare®). Das Reinigungsmittel auf die verschmutzte Oberfläche auftragen und für 5Min einwirken lassen. Die Oberfläche vorsichtig mit einem handelsüblichen, kratzfreien Schwamm und einem (üblicherweise blauen) Scheuerschwamm abreiben. Wiederholen Sie den Vorgang, bis die Flecken nicht mehr sichtbar sind. Entfernen Sie eventuelle Reinigungsmittelreste von der Oberfläche und wischen Sie sie mit einem Mikrofasertuch trocken.

8. FEHLERBEHEBUNG

ⓘ Falls Sie unten keine Lösung für das Problem finden, wenden Sie sich bitte an ein autorisiertes Servicezentrum.

Das Kochfeld kann nicht eingeschaltet oder bedient werden.

- Prüfen Sie, ob das Kochfeld ordnungsgemäß an die Spannungsversorgung angeschlossen ist.
- Vergewissern Sie sich, dass die Sicherung die Ursache für die Störung ist. Wenn die Sicherung wiederholt durchbrennt oder ein anhaltender Piepton zu hören ist, wenden Sie sich an einen qualifizierten Elektriker, um die Installation überprüfen zu lassen.
- Stellen Sie sicher, dass das Bedienfeld sauber und nicht durch Kochgeschirr oder Fremdkörper blockiert ist.

Das Kochfeld schaltet sich nach einiger Zeit von selbst aus.

- Dies ist keine Fehlfunktion. In bestimmten Situationen schaltet sich das Kochfeld aus Sicherheitsgründen automatisch ab. Siehe „Automatische Abschaltung“.

Die maximale Kochstufe für eine der Kochzonen ist nicht verfügbar oder sie wechselt ständig zwischen zwei Stufen.

- Dies ist keine Fehlfunktion. Siehe „Leistung“.
- Reduzieren Sie die Leistung der anderen Kochzonen, die an dieselbe Phase angeschlossen sind.

Hob²Hood funktioniert nicht.

- Achten Sie darauf, dass nichts das Bedienfeld verdeckt oder das Signal blockiert.
- Stellen Sie das Kochgeschirr auf eine andere Kochzone oder schalten Sie die Abzugshaube in den manuellen Modus.

SenseBoil®/SenseFry funktioniert nicht.

- Verwenden Sie kaltes Kochgeschirr auf einer Kochzone ohne Restwärme.
- Stellen Sie die Leistungsstufe des Kochfelds auf einen höheren Wert ein. Achten Sie darauf, dass die gewählte Leistungsstufe für die Sicherungen in der Hausinstallation geeignet ist. Siehe „Leistungsbegrenzung“.

E und eine Ziffer erscheint.

- Schalten Sie das Kochfeld aus, warten Sie ein paar Minuten und schalten Sie es dann wieder ein. Tritt das Problem weiterhin auf, dann wenden Sie sich an das autorisierte Servicezentrum.

Das Bedienfeld blinkt.

- Verwenden Sie Kochgeschirr mit einem Bodendurchmesser, der annähernd der Größe der Kochzone entspricht.
- Vergewissern Sie sich, dass das Kochgeschirr induktionsgeeignet ist.

F und 1/2/3 **erscheinen gleichzeitig.**

- Stellen Sie sicher, dass das Kochgeschirr den Anforderungen der Funktion entspricht. Siehe „SenseBoil®“.
- Achten Sie darauf, dass das Kochgeschirr mit der richtigen Wassermenge gefüllt ist.
- Verwenden Sie die Funktion nicht mit anderen Flüssigkeiten als Wasser.

9. TECHNISCHE DATEN

9.1 Typenschild

Modell TI84IB30IZ
Typ 62 D4A 01 AA
Induktion
Seriennummer .....
AEG

Produkt-Nummer (PNC) 949 598 475 01
220 - 240 V / 400 V 2N, 50 Hz
Hergestellt in: Deutschland
7.35 kW

9.2 Technische Daten der Kochzonen

Je nach Material und Abmessungen des Kochgeschirrs kann die Leistung der Kochzonen geringfügig von den unten angegebenen Daten abweichen.

Kochzone	Nennleistung (höchste Kochstufe) [W]	PowerBoost [W]	PowerBoost maximale Dauer [Min]	Kochgeschirrdurchmesser [mm]
Vorne links	2300	3200	10	125 - 210
Hinten links	2300	3200	10	125 - 210
Vorne Mitte	1400	2500	4	125 - 145
Hinten rechts	2300	3600	10	205 - 240

10. ENERGIEEFFIZIENZ

10.1 Produktinformationen gemäß der Ökodesign-Richtlinie der EU

Modellbezeichnung		TI84IB30IZ
Kochfeldtyp		Einbau-Kochfeld
Anzahl der Kochzonen		4
Heiztechnik		Induktion
Durchmesser der kreisförmigen Kochzonen (Ø)	Vorne links Hinten links Vorne Mitte Hinten rechts	21.0 cm 21.0 cm 14.5 cm 24.0 cm

Energieverbrauch pro Kochzone (EC electric cooking)	Vorne links Hinten links Vorne Mitte Hinten rechts	180.8 Wh/kg 184.4 Wh/kg 180.2 Wh/kg 187.4 Wh/kg
Energieverbrauch des Kochfelds (EC electric hob)		183.2 Wh/kg

IEC / EN 60350-2 - Elektrische Kochgeräte für den Hausgebrauch - Teil 2: Kochfelder - Verfahren zur Messung der Leistung.

Die Energiemessungen der Kochflächen wurden an den Markierungen der entsprechenden Kochzonen vorgenommen.

10.2 Produktinformationen für Leistungsaufnahme und maximale Zeit bis zum Erreichen des entsprechenden Energiesparmodus

Leistungsaufnahme im Aus-Zustand	0.3 W
Maximale Zeit, die das Gerät benötigt, um automatisch den entsprechenden Energiesparmodus zu erreichen	2 Min

11. UMWELTBELANGE

Recyceln Sie Materialien mit dem Symbol ♺. Entsorgen Sie die Verpackung in entsprechenden Recyclingbehältern. Recyceln Sie zum Umwelt- und Gesundheitsschutz elektrische und elektronische Geräte. Entsorgen Sie Geräte, die mit dem Symbol gekennzeichnet sind, nicht mit dem Hausmüll. Bringen Sie das Gerät zu Ihrer örtlichen Sammelstelle oder wenden Sie sich an Ihr Gemeindeamt.

1. INFORMACIÓN SOBRE SEGURIDAD....**44**
2. INSTRUCCIONES DE SEGURIDAD..... **46**
3. MONTAJE..... **48**
4. DESCRIPCIÓN DEL PRODUCTO.....**50**
5. USO DIARIO..... **50**
6. GUÍA DE COCCIÓN.....**53**
7. LIMPIEZA Y MANTENIMIENTO..... **54**
8. SOLUCIÓN DE PROBLEMAS..... **55**
9. DATOS TÉCNICOS..... **56**
10. EFICIENCIA ENERGÉTICA.....**56**
11. ASPECTOS MEDIOAMBIENTALES.....**57**

1. ⚠ INFORMACIÓN SOBRE SEGURIDAD

Antes de instalar y utilizar el aparato, lea atentamente las instrucciones facilitadas. El fabricante no se hace responsable de lesiones o daños producidos como resultado de una instalación o un uso incorrectos. Conserve siempre estas instrucciones en lugar seguro y accesible para futuras consultas.

1.1 Seguridad de niños y personas vulnerables

- Este aparato puede ser utilizado por niños de 8 años en adelante y personas cuyas capacidades físicas, sensoriales o mentales estén disminuidas o que carezcan de la experiencia y conocimientos suficientes para manejarlo, siempre que cuenten con las instrucciones o la supervisión sobre el uso del electrodoméstico de forma segura y comprendan los riesgos. Es necesario mantener alejados del aparato a los niños de menos de 8 años, así como a las personas con minusvalías importantes y complejas, salvo que estén bajo supervisión continua.
- Es necesario vigilar a los niños para que no jueguen con el aparato.
- Mantenga el material de embalaje fuera del alcance de los niños y deséchelo de forma adecuada.
- ADVERTENCIA: El aparato y sus piezas accesibles se calientan mucho durante el funcionamiento. Mantenga a los niños y mascotas alejados mientras esté utilizando el aparato y cocinando.

- Active el dispositivo de seguridad para niños si está disponible.
- Los niños no deben limpiar ni encargarse del mantenimiento del aparato sin supervisión.

1.2 Instrucciones generales de seguridad

- Este aparato está diseñado exclusivamente para cocinar.
- Este aparato está diseñado para uso doméstico en interiores.
- Este aparato se puede utilizar en oficinas, habitaciones de hotel, habitaciones de Bed&Breakfast, casas de campo y otros alojamientos similares donde dicho uso no exceda en promedio los niveles de uso doméstico.
- ADVERTENCIA: Peligro de incendio: No guarde objetos sobre las superficies de cocción.
- PRECAUCIÓN: El proceso de cocción debe hacerse bajo supervisión (incluso con las funciones de cocción automática). El proceso de cocción breve debe ser supervisado permanentemente.
- ADVERTENCIA: Cocinar con grasa sin estar presente puede resultar peligroso, ya que podría ocasionarse un incendio.
- ADVERTENCIA: El aparato y las piezas accesibles se calientan mucho durante el funcionamiento. Preste atención para no tocar los elementos térmicos.
- El humo es una indicación de sobrecalentamiento. No utilice nunca agua para apagar el fuego de cocción. Apague el aparato y cubra las llamas del aparato con una manta ignífuga o una tapa.
- ADVERTENCIA: El aparato no se debe alimentar a través de un dispositivo de conmutación externo, como un temporizador, ni conectarse a un circuito que se encienda y apague regularmente por un servicio público.
- No coloque objetos metálicos, como cuchillos, tenedores, cucharas o tapaderas sobre la superficie de la placa, ya que podrían calentarse demasiado.
- No utilice el aparato antes de empotrarlo.

- No utilice agua pulverizada ni vapor para limpiar el aparato.
- Después de su uso, apague la placa mediante su control y no confíe en el detector de ollas.
- ADVERTENCIA: Si la superficie está agrietada, apague el aparato para evitar la posibilidad de descarga eléctrica. Si el aparato está conectado directamente a la red eléctrica mediante una caja de empalmes, quite el fusible para desconectarlo de la alimentación eléctrica. En cualquier caso, póngase en contacto con el servicio técnico autorizado.
- Si el cable de alimentación presenta algún daño, el fabricante, su centro de servicio técnico autorizado o un profesional tendrán que cambiarlo para evitar riesgos.
- ADVERTENCIA: Utilice exclusivamente protecciones para la placa de cocción diseñadas por el fabricante del aparato o aquellas indicadas en sus instrucciones de uso como apropiadas, o bien las protecciones incluidas con el aparato. El uso de protectores inadecuados puede provocar accidentes.

2. INSTRUCCIONES DE SEGURIDAD

2.1 Installation

⚠ ADVERTENCIA!
Solo un técnico cualificado puede instalar el aparato.

⚠ ADVERTENCIA!
Podría sufrir lesiones o dañar el aparato.

- Retire todo el embalaje.
- No instale ni utilice un aparato dañado.
- Consulte el folleto de instalación para obtener instrucciones de montaje detalladas.
- Respete siempre la distancia mínima entre el aparato y los demás electrodomésticos y mobiliario.
- Tenga cuidado al mover el aparato, ya que es pesado. Utilice guantes de protección y calzado cerrado.
- Proteja las superficies cortadas del armario con un material sellante para evitar que la humedad las hinche.
- Proteja la parte inferior del aparato del vapor y la humedad.
- No instale el aparato junto a una puerta o debajo de una ventana para evitar que los utensilios de cocina calientes caigan del aparato cuando la puerta o la ventana estén abiertas.
- Cada aparato tiene ventiladores de refrigeración en la base.
- Si el aparato se instala sobre un cajón:
  - No almacene objetos pequeños o papel que puedan dañar los ventiladores de refrigeración o afectar el sistema de refrigeración.
  - Mantenga una distancia mínima de 2 cm entre la parte inferior del aparato y el contenido del cajón.

- Retire los paneles separadores instalados en el armario por debajo del aparato.

2.2 Conexión eléctrica

⚠ ADVERTENCIA!
Riesgo de incendios y descargas eléctricas.

- Todas las conexiones eléctricas deben dejarse en manos de electricistas cualificados .
- Hay que conectar el aparato a tierra.
- Desconecte el aparato del suministro eléctrico antes de hacer cualquier operación.
- Asegúrese de que los parámetros de la placa de características son compatibles con los valores eléctricos del suministro eléctrico.
- Un cable o un enchufe de alimentación sueltos o incorrectos pueden provocar el sobrecalentamiento del terminal.
- Utilice el cable de alimentación correcto.
- No deje que el cable de alimentación se enrede.
- Asegúrese de que haya instalada una protección contra descargas eléctricas.
- Utilice la abrazadera de alivio de tensión del cable de alimentación.
- Asegúrese de que ni el cable ni el enchufe de alimentación (si procede) toquen superficies calientes.
- No utilice adaptadores múltiples ni cables prolongadores.
- Evite dañar el cable o el enchufe de alimentación. Si hace falta sustituirlos, debe hacerlo nuestro centro de servicio técnico autorizado o un electricista cualificado.
- La protección contra descargas eléctricas de las piezas con corriente y aisladas debe fijarse de forma que no se pueda retirar sin herramientas.
- Conecte el enchufe de alimentación a la toma de corriente únicamente cuando haya terminado la instalación. Asegúrese de que se pueda acceder al enchufe de alimentación después de la instalación.
- Si la toma de corriente está floja, no conecte el enchufe.
- No desconecte el aparato tirando del cable de alimentación. Tire siempre del enchufe.
- Utilice únicamente dispositivos de aislamiento correctos: protección contra cortocircuitos, fusibles (tipo tornillo que se retiran del soporte), dispositivos de fuga a tierra y contactores.
- La instalación eléctrica debe tener un dispositivo de aislamiento que desconecte todos los polos del aparato de la red, con una distancia de aislamiento de al menos 3 mm.
- Si aparece el código E3, desconecte el aparato y compruebe la conexión eléctrica así como la tensión de la red eléctrica.

2.3 Uso

⚠ ADVERTENCIA!
Riesgo de lesiones, quemaduras y descargas eléctricas.

- No cambie las especificaciones de este aparato.
- Retire todo el embalaje, las etiquetas y la película protectora (si corresponde) antes del primer uso.
- Asegúrese de que las aberturas de ventilación no estén bloqueadas.
- No deje el aparato desatendido mientras esté funcionando.
- Apague la zona de cocción después de cada uso.
- No coloque cubiertos ni tapas de cacerolas en las zonas de cocción, ya que pueden calentarse.
- No utilice el aparato con las manos mojadas ni con agua en contacto.
- No utilice el aparato como superficie de trabajo ni para depositar objetos.
- Si la superficie del aparato está agrietada, desconecte inmediatamente el aparato del suministro eléctrico para evitar una descarga eléctrica..
- Los usuarios que tengan marcapasos implantados deberán mantener una distancia mínima de 30 cm de las zonas de cocción por inducción cuando el aparato esté en funcionamiento.
- Coloque los alimentos en aceite caliente con cuidado, ya que puede salpicar.
- No ponga papel de aluminio ni otros materiales entre la superficie de cocción y el utensilio de cocina, a menos que el fabricante de este aparato indique lo contrario.
- Utilice únicamente en este aparato accesorios recomendados por el fabricante.

⚠ ADVERTENCIA!
Riesgo de incendio y explosión.

- Las grasas y aceites calentados pueden liberar vapores inflamables. Mantenga las llamas y objetos calientes alejados.

- Los vapores de aceite caliente pueden causar combustión espontánea.
- El aceite usado con restos de alimentos puede encenderse a temperaturas más bajas.
- No coloque productos inflamables cerca del aparato.

⚠ ADVERTENCIA!
Riesgo de daños en el aparato.

- No dejes utensilios de cocina calientes encima del panel de control para evitar el riesgo de quemarse.
- No coloque una tapa caliente sobre la superficie de vidrio del aparato.
- No deje que el contenido de los recipientes hierva hasta evaporarse.
- Evite que objetos o utensilios de cocina caigan sobre el aparato para evitar daños en la superficie.
- No encienda las zonas de cocción con utensilios de cocina vacíos ni sin utensilios de cocina.
- Los utensilios de cocina de hierro fundidoo que tengan la base dañada pueden causar arañazos en el vidrio o la cerámica de vidrio. Levante siempre los utensilios de cocina cuando tenga que moverlos por la superficie de cocción.
- En relación con la(s) lámpara(s) contenidas en este producto y las lámparas de repuesto a la venta por separado: Estas lámparas están previstas para soportar condiciones físicas extremadas en aparatos de uso doméstico, como temperatura, vibración o humedad, o para ofrecer información sobre el estado operativo del aparato. No están previstas para su uso en otras aplicaciones y no son aptas para alumbrado en viviendas.
- Para reparar el aparato, póngase en contacto con el centro de servicio autorizado. Utilice solamente piezas de recambio originales.

2.4 Limpieza y mantenimiento

- Realice una limpieza regular del aparato para evitar el deterioro de la superficie.
- Apague el aparato y déjelo enfriar antes de limpiarlo.
- Limpie el aparato con un paño suave humedecido. Utilice solo detergentes neutros. No utilice productos abrasivos, estropajos duros, disolventes ni objetos de metal, a menos que se indique lo contrario.

2.5 Eliminación

⚠ ADVERTENCIA!
Existe riesgo de lesiones o asfixia.

- Contacte con las autoridades locales para saber cómo desechar correctamente el aparato.
- Desconecte el aparato de la alimentación principal, después corte y deseche el cable eléctrico.

3. MONTAJE

3.1 Antes de la instalación

Para futuras consultas, busque la placa de características técnicas situada en la parte inferior de la placa de cocción y anote el número de serie..... .

3.2 Montaje de la placa de cocción

ⓘ Para ver las dimensiones de la instalación y orientación visual, consulte los diagramas de instalación disponibles en las primeras páginas del manual del usuario. Para la instalación en encimera, consulte el diagrama **A**. Para la instalación integrada, consulte el diagrama **B**.

Si instala la placa de cocción debajo de una campana, consulte las instrucciones de instalación de la campana para ver la distancia mínima que hay que dejar entre los aparatos.

Si se instala el aparato encima de un cajón, la ventilación de la placa de cocción puede calentar el contenido del cajón durante el proceso de cocción.

3.3 Fijación de la junta

Instalación en encimera

1. Limpie la encimera alrededor del área recortada.
2. Coloque la junta suministrada 2x6 mm en el borde inferior de la placa de cocción a lo largo del borde exterior de la vitrocerámica. No la tense. Asegúrese de que los extremos de la junta estén situados en el centro de un lado de la placa de cocción.

3. Añada algunos milímetros de longitud al cortar la junta. Una ambos extremos de la junta.

Instalación integrada

1. Limpie los rebajos de la encimera.
2. Corte la junta suministrada 3x10 mm en cuatro tiras igual de largas que los rebajos.
3. Corte los extremos de las tiras en un ángulo de 45°. Deben encajar con precisión en las esquinas de los rebajos.
4. Coloque las tiras en los rebajos. No estire las tiras. No superponga los extremos de las tiras.

Después de montar la placa de cocción, selle con silicona el espacio que quede entre la vitrocerámica y la encimera. Asegúrese de que no quede silicona debajo de la vitrocerámica.

3.4 Cable de conexión

⚠ ADVERTENCIA!

Todas las conexiones eléctricas deben dejarse en manos de electricistas cualificados.

- La placa de cocción se suministra con un cable de conexión.
- Para sustituir el cable de alimentación dañado, utilice este tipo de cable: H05V2V2-F los cuales soportan una temperatura de 90 °C o más. Cada conductor del cable debe tener una sección transversal mínima de acuerdo con la tabla siguiente. Póngase en contacto con el centro de servicio técnico local. Solo un electricista cualificado puede sustituir el cable de conexión.
- Está prohibido establecer conexiones mediante enchufes de contacto, taladrar o soldar los extremos de los conductores y conectar el cable sin el manguito de su extremo.

Conexión monofásica

1. Retire el manguito del extremo de los conductores negros, marrones y azules.
2. Retire parte del aislamiento del extremo de los conductores marrones, negros y azules.
3. Conecte los extremos de los conductores negros y marrones.
4. Coloque un manguito nuevo compartido en los extremos de todos los conductores (se necesita una herramienta especial).
5. Conecte los extremos de los dos conductores azules.
6. Coloque un manguito nuevo compartido en los extremos de todos los conductores (se necesita una herramienta especial).

Conexión bifásica

1. Retire el manguito del extremo de los conductores azules.
2. Retire parte del aislamiento del extremo de los conductores azules.
3. Conecte los extremos de los dos conductores azules.
4. Coloque un manguito nuevo en el extremo compartido del cable (se necesita una herramienta especial).

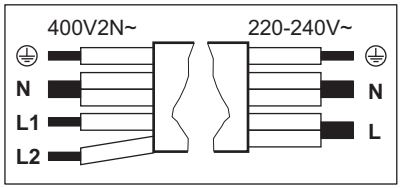

Conexión bifásica: 400 V2N~ (5x1,5 mm² or 4x2,5 mm²)		Conexión monofásica: 220 - 240 V~ (5x1,5 mm² or 3x4 mm²)	
⏚	Verde - amarillo	Verde - amarillo	⏚
N	Azul y azul	Azul y azul	N
L1	Negro	Negro y marrón	L
L2	Marrón		

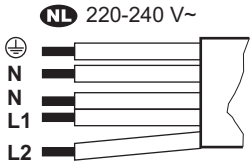

NL 220 - 240 V~ (5x1,5 mm²)	
⏚	Verde - amarillo
N	Azul y azul
L1	Negro
L2	Marrón

3.5 Limitación de potencia

Limitación de potencia define cuánta energía consume la placa de cocción en total, dentro de los límites de los fusibles de la instalación doméstica. La placa de cocción se ajusta por defecto en su nivel de potencia más alto posible. Asegúrese de que la potencia seleccionada se adapta a los fusibles de la instalación doméstica.

Si el nivel de potencia es inferior o igual a 2000 W, no es posible activarSenseBoil® / SenseFry.

Para reducir o aumentar el nivel de potencia:

1. Acceda al menú y mantenga pulsado ⏻ durante 3 segundos. A continuación, mantenga pulsado 🔒.
2. Pulse ⏲ en el temporizador frontal hasta que aparezca P.
3. Pulse — / + en el temporizador delantero para pasar de un ajuste a otro.
4. Pulse ⏻ para salir.

Niveles de potencia:

P73 - 7350 W, P15 - 1500 W, P20 - 2000 W, P25 - 2500 W, P30 - 3000 W, P35 - 3500 W, P40 - 4000 W, P45 - 4500 W, P50 - 5000 W, P60 - 6000 W

4. DESCRIPCIÓN DEL PRODUCTO

4.1 Disposición de las zonas de cocción

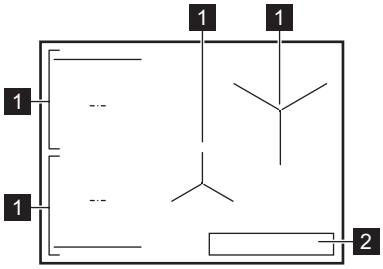

1 Zona de cocción por inducción
2 Panel de control

4.2 Símbolos del panel de control y la pantalla

Símbolo / indicador	
⏻	Encendido / Apagado
‖	Pausa
⏲, + / —	Temporizador
	SenseFry
	SenseBoil®
	Bridge
	Hob²Hood
P	PowerBoost
🔒	Bloqueo/Dispositivo de seguridad para niños
E + dígito	Hay un fallo de funcionamiento.
	OptiHeat Control

5. USO DIARIO

5.1 Uso de la placa de cocción

Mantenga pulsado ⏻ para activar o desactivar la placa de cocción. Coloque el utensilio de cocina en una zona de cocción y elija la temperatura en la barra de control. Para desactivar una zona de cocción, pulse 0.

Eco Timer

Para ahorrar energía, la zona de cocción se desactiva un poco antes de que el temporizador se pare.

5.2 Utensilios de cocina

La base de los utensilios de cocina debe ser lo más gruesa y plana posible. Limpie y seque la placa de cocción antes de colocar los utensilios de cocina. No deslice ni frote el utensilio de cocina en los bordes y esquinas del vidrio para evitar que se astille o dañe la superficie. No coloque utensilios de cocina calientes sobre el panel de control para evitar daños en los componentes electrónicos.

Asegúrese de que los utensilios de cocina sean compatibles con la inducción (es decir, que un imán se adhiera a su base). Para una transferencia óptima del calor, utilice utensilios de cocina cuya base tenga un diámetro similar al de la zona de cocción. Los utensilios de cocina con un diámetro más pequeño podrían calentarse más lentamente, mientras que los de un diámetro más grande podrían sobrecalentarse y dañar el panel de control.

Materiales aptos de los utensilios

- **Correcto:** hierro fundido, acero, acero esmaltado, acero inoxidable y con bases formadas por varias capas (indicados por el fabricante como aptos para inducción).
- **Incorrecto:** aluminio, cobre, latón, vidrio, cerámica y porcelana.

Ruidos durante el funcionamiento

Los ruidos pueden variar según el material de los utensilios de cocina y la temperatura que se ajuste. Son normales y no indican fallo alguno.

- Chasquidos: El utensilio de cocina está fabricado con distintos tipos de materiales (construcción por capas).
- Silbidos: Se ha ajustado una temperatura alta y el utensilio de cocina está hecho de diferentes materiales (una construcción por capas).
- Zumbidos: Se ha ajustado una temperatura.
- Clics: Se ha producido un cambio eléctrico.
- Siseos o ronroneos: El ventilador está en funcionamiento.
- Sonido rítmico: Se ha detectado un utensilio de cocina.

5.3 Detección de recipientes

Esta función indica la presencia de un utensilio de cocción sobre la placa de cocción y desactiva las zonas de cocción si no se detecta ninguno durante 120 seg.

5.4 Desconexión automática

Como medida de seguridad, la placa de cocción se apaga automáticamente en determinadas condiciones (por ejemplo, cuando todas las zonas de cocción están desactivados, cuando no se ha seleccionado ninguna temperatura después de la activación, o cuando el utensilio de cocina hierve hasta quedarse sin líquido).

5.5 OptiHeat Control (indicador de calor residual de 3 pasos)

El indicador señala que una zona de cocción sigue caliente. Mientras el indicador esté encendido, existe riesgo de quemaduras por el calor residual. El indicador desaparece cuando la zona de cocción se enfría.

5.6 Gestión de energía

Si la placa de cocción alcanza la potencia máxima disponible, la potencia de las zonas de cocción se reducirá automáticamente para proteger los fusibles de la instalación doméstica. La barra de control parpadea y muestra las temperaturas máximas posibles de las zonas de cocción que tienen una potencia reducida.

5.7 P PowerBoost

Para activar la temperatura máxima durante un tiempo limitado. Puede utilizarla para hervir agua más rápidamente.

Pulse **P** para activarla. Una vez que se agote el tiempo, la zona de cocción vuelve a la temperatura más alta. Para desactivar la función, ajuste otra temperatura.

5.8 Temporizador

Para especificar cuánto tiempo debe funcionar una zona de cocción.

Ajuste una temperatura en la zona de cocción y pulse . Ajuste el tiempo con + / —, luego confirme con . Cuando se agota el tiempo ajustado, la zona de cocción se desactiva. Para cancelar el temporizador, pulse y luego pulse — hasta que aparezca 00.

También puede utilizar la función como avisador cuando la placa está encendida, pero ninguna de las zonas de cocción funciona. Pulse y ajuste la hora con + / —.

5.9 || Pausa

Esta función ajusta todas las zonas de cocción encendidas a la temperatura más baja.

Esta función no detiene ningún temporizador que esté activo.

Para activar / desactivar, pulse ||.

5.10 Bloqueo/Dispositivo de seguridad para niños

Para bloquear/desbloquear el panel de control según sea necesario.

Para bloquear brevemente el panel de control durante la cocción: pulse una vez. Pulse de nuevo para desbloquear. Para evitar que la placa de cocción se ponga en funcionamiento de manera accidental, mantenga pulsado el símbolo durante 3 seg mientras todas las zonas están desactivadas y, a continuación, apague la placa. La función permanece activa cuando apaga la placa. Para desactivar la función, encienda la placa de cocción, mantenga pulsado durante 3 seg y apague la placa.

5.11 Bridge

Puede conectar dos zonas de cocción del mismo lado y que funcionen como una sola para cocinar con utensilios de cocina de gran tamaño (por ejemplo, una plancha). Asegúrese de que el utensilio de cocina cubra el centro de ambas zonas de cocción. Si se coloca el utensilio de cocina entre los centros de las zonas, la función no se activará.

1. Ajuste la temperatura de una de las zonas.
2. Pulse .
3. Cambie la temperatura según sea necesario.

Para desactivar esta función, pulse .

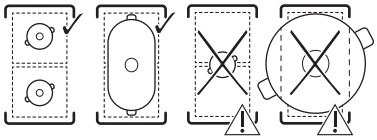

5.12 SenseBoil®

Para ajustar automáticamente la temperatura del agua a fin de que no hierva una vez alcanzado el punto de ebullición.

1. Coloque la cacerola con agua fría en una zona de cocción sin nada de calor residual.
2. Pulse .

Una vez que el agua haya alcanzado el punto de ebullición, la temperatura bajará automáticamente.

Para desactivar la función, pulse o 0.

Consejos y sugerencias:

- Esta función es la más adecuada para hervir agua y cocinar patatas enteras y sin pelar.
- Para evitar que hierva en exceso, deje 4 cm hasta el borde del recipiente.
- Utilice entre 1 y 5 l de agua.
- Añada sal solo cuando se haya alcanzado el punto de ebullición.
- No utilice la función con utensilios de cocina vacíos.
- La función no se activa si se usan utensilios de cocina antiadherentes.
- No es posible activar Bridge mientras la función esté activada.

5.13 SenseFry

Para freír con niveles de temperatura controlados automáticamente, específicos de varios tipos de alimentos. La placa de cocción mantiene la temperatura durante toda la cocción, sin necesidad de ajustarla manualmente. Esto evita que la comida se caliente en exceso o se queme.

1. Pulse .
2. Cambie la temperatura predeterminada pulsando repetidamente.
3. Coloque el aceite y los alimentos en el utensilio de cocina solo cuando la placa de cocción indique que el utensilio ha alcanzado la temperatura deseada. Utilice únicamente utensilios de cocina fríos con fondo plano grueso.

Para desactivarlo, pulse .

Consejos:

- Nivel bajo: tortilla, huevos fritos y patatas fritas (crudas)
- Nivel medio: huevos revueltos, filete de pescado, barritas de pescado, mariscos, hamburguesa, albóndigas, chuleta, pechuga de pollo, pechuga de pavo, escalope, solomillo, filete (medio/muy hecho), salchichas fritas, porciones de patatas fritas y verduras

- Nivel alto: filete (poco hecho) y carne picada

Para comprobar si el utensilio es adecuado, colóquelo boca abajo. Coloque una regla en la base del utensilio e intente colocar una moneda de 1, 2 o 5 de euro (o cualquier moneda con un grosor similar) entre la regla y el utensilio. El utensilio no es adecuado si la moneda cabe entre la regla y el utensilio.

5.14 Hob²Hood

La función conecta la placa de cocción con la campana a través de un comunicador de señal infrarroja. La campana ajusta el nivel de velocidad del ventilador en función de la temperatura de la zona de cocción. También puede poner en funcionamiento el ventilador de la campana manualmente.

ⓘ Para la mayoría de las campanas la función se activa por defecto. Para más información, consulte el manual de instrucciones de la campana.

Modo automático

El modo automático ofrece varias opciones (H0 - de apagado a H6 - intenso). Para cambiar la opción por defecto (H5), introduzca sus propios ajustes. Consulte «Estructura del menú».

En el caso de las opciones H1 – H6, la luz se activa automáticamente cuando se enciende la placa de cocción.

Cuando apague la placa de cocción, el ventilador de la campana podría seguir funcionando durante un cierto tiempo para eliminar cualquier olor persistente después de cocinar. Transcurrido ese tiempo el ventilador se desactiva automáticamente.

Modo manual

Encienda la placa de cocción y pulse . El modo automático se desactiva. Cambie la velocidad del ventilador pulsando repetidamente.

ⓘ Para activar el modo automático, apague la placa de cocción y enciéndala de nuevo.

Consejos

- No interrumpa la señal entre la placa de cocción y la campana (por ejemplo, cubriendo el panel de control de la placa de cocción).
- Proteja el panel de la campana de la luz solar directa y de la luz halógena.
- No utilice otros aparatos controlados a distancia mientras la función funcione, ya que pueden bloquear la señal.

5.15 Estructura del menú

Símbolo	Ajuste
b	Sonido
P	Limitación de potencia
H	Modo automático del ventilador
E	Historial de alarmas / errores

Para introducir sus propios ajustes, mantenga pulsado ⏻ durante 3 seg. A continuación, mantenga pulsado 🔒.

Navegar por el menú: El menú consta del símbolo del ajuste y un valor. Para pasar de un ajuste a otro, pulse ⏲ en el temporizador delantero. Para cambiar el valor del ajuste, pulse + o − en el temporizador delantero.

Para salir del menú, pulse ⏻.

5.16 Consejos para ahorrar energía

- Cuando caliente agua, use solo la cantidad que necesite.
- Si es posible, coloque siempre las tapas en los utensilios de cocina.
- Utilice el calor residual para mantener la comida caliente o para fundirla.

Para obtener más información, consulte «Eficiencia energética».

6. GUÍA DE COCCIÓN

Los datos de la tabla son valores orientativos.

Temperatura	Usar para:	Tiempo (min)
1	Mantener calientes los alimentos. Tapar los utensilios de cocina.	según sea necesario
1 - 2	Salsa holandesa, fundir mantequilla, chocolate o gelatina. Mezcla de vez en cuando.	5 - 25
2	Solidificar tortillas esponjosas y hervir huevos. Cocina el plato con una tapa.	10 - 40
2 - 3	Arroces y platos cocinados con leche y calentar comidas preparadas. Añada al menos el doble de líquido que de arroz y remueva los platos con leche a media cocción.	25 - 50
3 - 4	Verduras al vapor, pescado, carne. Añada unas cucharadas de agua. Compruebe la cantidad de agua durante la cocción.	20 - 45
4 - 5	Patatas al vapor y otras verduras. Llene la olla con 1-2 cm de agua. Compruebe el nivel del agua durante la cocción. Mantenga la tapa puesta.	20 - 60
4 - 5	Cocinar grandes cantidades de alimentos, estofados y sopas. Hasta 3 l de líquido más los ingredientes.	60 - 150
6 - 7	Fritura ligera de escalopes, cordon bleu de ternera, chuletas, hamburguesas, salchichas, hígado, rebozados, huevos, tortitas y rosquillas. Dele la vuelta cuando sea necesario.	según sea necesario
7 - 8	Fritura fuerte de hash browns, filetes de lomo y bistecs. Dele la vuelta cuando sea necesario.	5 - 15
9	Hervir agua, cocer pasta, dorar carne (gulash, asado), patatas fritas.	
P	Hervir grandes cantidades de agua. Se activa PowerBoost.	

7. LIMPIEZA Y MANTENIMIENTO

7.1 Limpieza de la superficie de vidrio de la placa de cocción

- Limpie la placa de cocción después de cada uso.
- Utilice siempre recipientes cuya base esté limpia.
- No deje que los utensilios de cocina hiervan sin agua o alcancen temperaturas excesivamente altas.
- No utilice utensilios de cocina fabricados con materiales incompatibles con la inducción. Estos materiales pueden dañar la superficie de la placa de cocción o hacerla más difícil de limpiar.
- Los arañazos o las manchas oscuras en la superficie del vidrio no afectan al rendimiento de la placa de cocción.
- No utilice cuchillos ni ninguna otra herramienta metálica afilada para limpiar la superficie vitrocerámica.
- Utilice un rascador recomendado solo como herramienta adicional después de la limpieza estándar.
- Espere a que la placa de cocción termine de enfriarse y realice a la limpieza de la superficie con un paño suave y un detergente de lavavajillas con agua tibia. Realice una limpieza con movimientos circulares y una presión moderada. Por último, acabe de limpiar la superficie vitrocerámica con un paño de microfibra.
- No utilice la clásica esponja salvauñas amarilla y verde, ya que las partículas de aluminio que lleva la cara áspera pueden dañar y decolorar la superficie de vidrio.
- El uso de herramientas distintas a las recomendadas será ineficaz y podría dañar o decolorar la superficie de vidrio.
- **Retirar inmediatamente:** plástico fundido, plástico alimentario, sal, azúcar y alimentos con azúcar. Utilice un raspador y tenga cuidado de no quemarse.
- **Retirar cuando la placa de cocción esté lo suficientemente fría:** anillos de cal, anillos de agua, manchas de grasa, restos de comida quemada y marcas metálicas brillantes debidas a la decoloración. Limpie la superficie como se ha descrito

anteriormente. Para eliminar las marcas metálicas brillantes debidas a la decoloración, utilice un paño suave y una solución de agua y vinagre.
- **Eliminar marcas y manchas persistentes:** para obtener los mejores resultados, utilice el limpiador de placas de cocción MATT CARE, específico para esta variedad de superficies, o cualquier otro producto de limpieza ligeramente abrasivo (por ejemplo, Cif®, Viss®, Jif® o Vim®). No utilice limpiadores estándar de placas de cocción para superficies brillantes (p. ej., VitroCare®). Aplique el producto de limpieza sobre la superficie manchada y déjelo durante 5 min. Frote suavemente la superficie con una esponja común que no raye con un estropajo (generalmente azul). Repita hasta que las manchas ya no sean visibles. Elimine el detergente residual de la superficie y séquela con un paño de microfibra.

8. SOLUCIÓN DE PROBLEMAS

ⓘ Si no logra subsanar el problema indicado abajo, póngase en contacto con un centro de servicio técnico autorizado.

La placa de cocción no se enciende o no funciona.

- Compruebe que la placa de cocción esté correctamente conectada a la red eléctrica.
- Asegúrese de que el fusible sea la causa del fallo de funcionamiento. Si el fusible se funde repetidas veces o si oye un pitido constante, póngase en contacto con un electricista cualificado para que inspeccione la instalación.
- Asegúrese de que el panel de control esté limpio y no lo obstruya ningún utensilio de cocina o cualquier otro objeto.

La placa de cocción se apaga sola al cabo de un tiempo.

- Esto no es un mal funcionamiento. En determinadas circunstancias la placa de cocción se apaga automáticamente para mantener la seguridad. Consulte «Desconexión automática».

Una de las zonas de cocción no se puede poner a su temperatura máxima o cambia constantemente entre dos temperaturas.

- Esto no es un mal funcionamiento. Consulte «Gestión de energía».
- Reduzca la temperatura de las otras zonas de cocción conectadas a la misma fase.

Hob²Hood no funciona.

- Asegúrese de que nada cubra el panel de control o bloquee la señal.
- Mueva el utensilio de cocina a otra zona de cocción o active el modo manual de la campana.

SenseBoil®/SenseFry no funciona.

- Coloque un utensilio de cocina frío en una zona de cocción sin calor residual.
- Ajuste la placa de cocción a un nivel de potencia más alto. Asegúrese de que la potencia seleccionada se adapta a los fusibles de la instalación doméstica. Consulte «Limitación de potencia».

E aparece y un dígito.

- Apague la placa de cocción, espere unos minutos y vuelva a encenderla. Si el problema continúa, póngase en contacto con un centro de servicio técnico autorizado.

El panel de control parpadea.

- Utilice utensilios de cocina cuya base tenga un diámetro similar al tamaño de la zona de cocción.
- Asegúrese de que el utensilio de cocina admite cocción por inducción.

F y 1/2/3 aparece simultáneamente.

- Asegúrese de que el utensilio de cocina cumpla los requisitos de la función. Consulte «SenseBoil®».
- Asegúrese de que el utensilio de cocina contenga la cantidad de agua correcta.
- Evite usar esta función con líquidos distintos del agua.

9. DATOS TÉCNICOS

9.1 Placa de datos técnicos

Modelo TI84IB30IZ
Tipo 62 D4A 01 AA
Inducción
Número de serie .....
AEG

Número de producto (PNC) 949 598 475 01
220 - 240 V / 400 V 2N, 50 Hz
Fabricado en: Alemania
7.35 kW

9.2 Especificaciones de las zonas de cocción

La potencia de las zonas de cocción podría diferir ligeramente de las indicadas abajo, dependiendo del material y las dimensiones de los utensilios de cocina.

Zona de cocción	Potencia nominal (temperatura máxima) [W]	PowerBoost [W]	PowerBoost duración máxima [min]	Diámetro del utensilio de cocina [mm]
Delantera izquierda	2300	3200	10	125 - 210
Trasera izquierda	2300	3200	10	125 - 210
Parte del. central	1400	2500	4	125 - 145
Parte tras. der.	2300	3600	10	205 - 240

10. EFICIENCIA ENERGÉTICA

10.1 Información del producto conforme a la normativa de diseño ecológico UE Ecodesign

Identificación del modelo		TI84IB30IZ
Tipo de placa		Placa empotrada
Número de zonas de cocción		4
Tecnología de calentamiento		Inducción
Diámetro de las zonas de cocción circulares (Ø)	Delantera izquierda Trasera izquierda Parte del. central Parte tras. der.	21.0 cm 21.0 cm 14.5 cm 24.0 cm
Consumo energético por zona de cocción (EC electric cooking)	Delantera izquierda Trasera izquierda Parte del. central Parte tras. der.	180.8 Wh/kg 184.4 Wh/kg 180.2 Wh/kg 187.4 Wh/kg
Consumo energético de la placa (EC electric hob)		183.2 Wh/kg

IEC / EN 60350-2 - Aparatos electrodomésticos de cocción - Parte 2: Placas: Métodos de medición del rendimiento

Las mediciones de energía referidas al área de cocción se identifican mediante las marcas de las zonas de cocción respectivas.

10.2 Información de producto sobre consumo de energía y el tiempo máximo para alcanzar el modo de bajo consumo aplicable

Consumo de energía en modo apagado	0.3 W
Tiempo máximo necesario para que el equipo alcance automáticamente el modo de bajo consumo aplicable	2 min

11. ASPECTOS MEDIOAMBIENTALES

Recicle los materiales con el símbolo ♺. Coloque el embalaje en los contenedores correspondientes para reciclarlo. Ayude a proteger el medioambiente y la salud pública reciclando los residuos de aparatos eléctricos y electrónicos. No deseche los aparatos marcados con el símbolo ⍓ con los residuos domésticos. Lleve el producto a su centro de reciclaje local o póngase en contacto con su oficina municipal.



CE

701137232-A-032026