cellularline

HUB

ISTRHUBUSBC9PDL100WD

EN - USB-C HUB WITH 9 PORTS / **IT** - HUB USB-C CON 9 PORTE / **FR** - HUB USB-C À 9 PORTS / **DE** - USB-C HUB MIT 9 ANSCHLÜSSEN / **ES** - HUB USB-C CON 9 PUERTOS / **TR** - 9 PORTLU USB-C HUB / **NL** - HUB USB-C MET 9 POORTEN / **FI** - HUB USB-C 9 PORTILLA / **PL** - HUB USB-C Z 9 PORTAMI
SV - HUB USB-C MED 9 PORTAR / **DA** - USB-C HUB MED 9 PORTE / **NO** - HUB USB-C MED 9 PORTER / **PT** - HUB USB-C COM 9 PORTAS / **CS** - HUB USB-C SE 9 PORTY / **SL** - HUB USB-C S 9 VRATI / **HR** - USB-C ČVORIŠTE S 9 PRIKLJUČAKA / **BG** - USB-C КОНЦЕНТРАТОР С 9 ПОРТА /**EL**- HUB USB-C ΜΕ 9 ΘΥΡΕΣ /**RO**- HUB USB-C CU 9 PORTURI
ع - موزع USB-C يحتوي على 9 منافذ

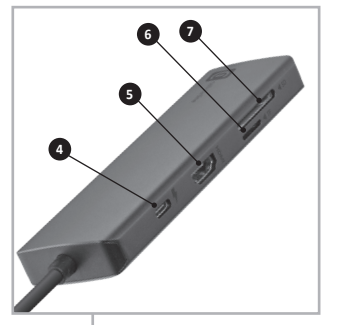

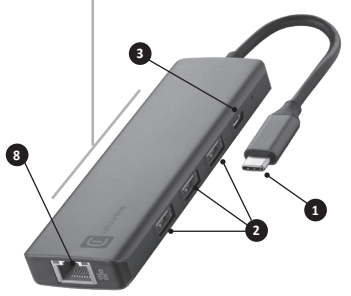

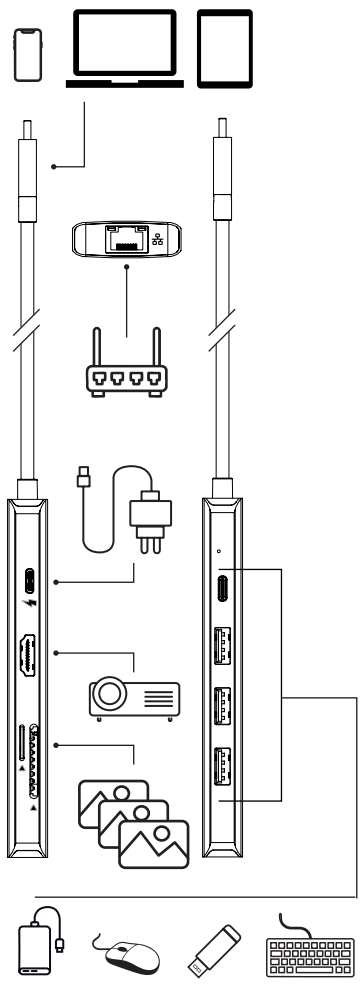

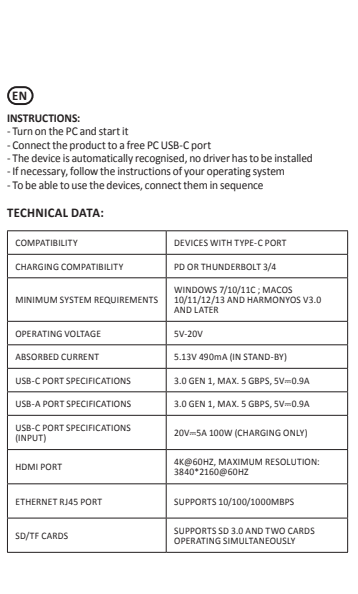

EN
DESCRIPTION:
1. USB-C connector
2. 3x USB-A for transferring data
3. USB-C for transferring data
4. USB-C for charging
5. HDMI
6. TF card
7. SD card
8. Ethernet RJ-45
PACKAGE CONTENTS
- HUB
- User manual'

IT
DESCRIZIONE:
1. Connettore USB-C
2. 3x USB-A per trasferimento dati
3. USB-C per trasferimento dati
4. USB-C per ricarica
5. HDMI
6. Scheda TF
7. Scheda SD
8. Ethernet RJ-45
CONTENUTO DELLA CONFEZIONE
- HUB
- Manuale d'uso

FR
DESCRIPTION :
1. Connecteur USB-C
2. 3x USB-A pour le transfert de données
3. USB-C pour le transfert de données
4. USB-C de charge
5. HDMI
6. Carte TF
7. Carte SD
8. Ethernet RJ-45
CONTENU DE L'EMBALLAGE
- HUB
- Mode d'emploi

DE
BESCHREIBUNG:
1. USB-C-Stecker
2. 3 x USB-A für Datenübertragung
3. USB-C für Datenübertragung
4. USB-C zum Aufladen
5. HDMI
6. TF-Karte
7. SD-Karte
8. Ethernet RJ-45
PACKUNGSINHALT
- HUB
- Bedienungsanleitung

ES
DESCRIPCIÓN:
1. Conector USB-C
2. 3x USB-A para transferencia de datos
3. USB-C para transferencia de datos
4. USB-C para carga
5. HDMI
6. Tarjeta TF
7. Tarjeta SD
8. Ethernet RJ-45
CONTENIDO DEL ENVASE
- HUB
- Manual de uso

TR
TANIM:
1. USB-C konnektör
2. Veri aktarma için 3 adet USB-A
3. Veri aktarma için USB-C
4. Yeniden şarj için USB-C
5. HDMI
6. TF kartı
7. SD kartı
8. Ethernet RJ-45
AMBALAJ İÇERİĞİ
- HUB
- Kullanım kılavuzu

NL
BESCHRIJVING:
1. USB-C-connector
2. 3x USB-A voor gegevensoverdracht
3. USB-C voor gegevensoverdracht
4. USB-C voor opladen
5. HDMI
6. TF kaart
7. SD kaart
8. Ethernet RJ-45
INHOUD VAN DE VERPAKKING
- HUB
- Gebruiksaanwijzing

FI
KUVAUS:
1. USB-C-liitin
2. 3 x USB-A tietojensiirtoa varten
3. USB-C tietojensiirtoa varten
4. USB-C latausta varten
5. HDMI
6. TF-kortti
7. SD-kortti
8. Ethernet RJ-45
PAKKAUKSEN SISÄLTÖ
- HUB
- Käyttöohje

AR
1)موصل USB-C
2)منفذ USB-A لنقل البيانات
3)منفذ USB- C لنقل البيانات
4)منفذ USB-C للشحن
5) منفذ الواجهة متعددة الوسائط عالية الوضوح «HDMI»
6) بطاقة ذاكرة TF
7) بطاقة ذاكرة SD
8) منفذ إيثرنت RJ-45
محتويات العبوة
- الموزع
- دليل الاستخدام

PL
OPIS:
1. Złącze USB-C
2. 3× USB-A do przesyłania danych
3. USB-C do przesyłania danych
4. USB-C do ładowania
5. HDMI
6. Karta TF
7. Karta SD
8. Ethernet RJ-45
ZAWARTOŚĆ OPAKOWANIA
- HUB
- Instrukcja użytkowania

SV
BESKRIVNING:
1. USB-C-kontakt
2. 3 st. USB-A för överföring av data
3. USB-C för överföring av data
4. USB-C för laddning
5. HDMI
6. TF-kort
7. SD-kort
8. Ethernet RJ-45
FÖRPACKNINGENS INNEHÅLL
- HUB
- Bruksanvisning

DA
BESKRIVELSE:
1. USB-C-stik
2. 3 stk. USB-A til dataoverførsel
3. USB-C til dataoverførsel
4. USB-C til opladning
5. HDMI
6. TF-kort
7. SD-kort
8. Ethernet RJ-45
ÆSKENS INDHOLD
- HUB
- Brugsanvisning

NO
BESKRIVELSE:
1. USB-C kontakt
2. 3x USB-A for dataoverføring
3. USB-C for dataoverføring
4. USB-C for lading
5. HDMI
6. TF-kort
7. SD-kort
8. RJ-45 Ethernet
INNHOLD I ESKEN
- HUB
- Bruksanvisning

PT
DESCRIÇÃO:
1. Conector USB-C
2. 3 portas USB-A para a transferência de dados
3. Porta USB-C para a transferência de dados
4. Porta USB-C para a recarga
5. HDMI
6. Cartão TF
7. Cartão SD
8. Ethernet RJ-45
CONTEÚDO DA EMBALAGEM
- HUB
- Manual de uso

CS
POPIS:
1. Konektor USB-C
2. 3x USB-A pro přenos dat
3. USB-C pro přenos dat
4. USB-C pro dobíjení
5. HDMI
6. Karta TF
7. Karta SD
8. Ethernet RJ-45
OBSAH BALENÍ
- HUB
- Návod k použití

SL
OPIS:
1. Priključek USB-C
2. 3x USB-A za prenos podatkov
3. USB-C za prenos podatkov
4. USB-C za polnjenje
5. HDMI
6. TF kartica
7. SD kartica
8. Ethernet RJ-45
VSEBINA PAKETA
- HUB
- Navodila za uporabo

HR
OPIS:
1. USB-C priključak
2. 3x USB-A za prijenos podataka
3. USB-C za prijenos podataka
4. USB-C za punjenje
5. HDMI
6. TF kartica
7. SD kartica
8. Ethernet RJ-45
SADRŽAJ PAKIRANJA:
- HUB
- Upute za uporabu

BG
ОПИСАНИЕ:
1. Конектор USB-C
2. 3 бр. USB-A за прехвърляне на данни
3. USB-C за прехвърляне на данни
4. USB-C за зареждане
5. HDMI
6. TF карта
7. SD карта
8. Ethernet RJ-45
СЪДЪРЖАНИЕ НА КОМПЛЕКТА
- HUB
- Инструкции за употреба

EL
ΠΕΡΙΓΡΑΦΗ:
1. Ξύνδεσμος USB-C
2. 3x USB-A για μεταφορά δεδομένων
3. USB-C για μεταφορά δεδομένων
4. USB-C για φόρτιση
5. HDMI
6. Κάρτα TF
7. Κάρτα SD
8. Ethernet RJ-45
ΠΕΡΙΕΧΟΜΕΝΟ ΤΗΣ ΣΥΣΚΕΥΑΣΙΑΣ
- HUB
- Εγχειρίδιο χρήσης

RO
DESCRIZIONE:
1. Conector USB-C
2. 3x USB-A pentru transfer de date
3. USB-C pentru transfer de date
4. USB-C pentru reîncărcare
5. HDMI
6. Card TF
7. Card SD
8. Ethernet RJ-45
CONTINUTUL CUTIEI
- HUB
- Manual de utilizare

EN
INSTRUCTIONS:
- Turn on the PC and start it
- Connect the product to a free PC USB-C port
- The device is automatically recognised, no driver has to be installed
- If necessary, follow the instructions of your operating system
- To be able to use the devices, connect them in sequence

TECHNICAL DATA:

COMPATIBILITY	DEVICES WITH TYPE-C PORT
CHARGING COMPATIBILITY	PD OR THUNDERBOLT 3/4
MINIMUM SYSTEM REQUIREMENTS	WINDOWS 7/10/11C ; MACOS 10/11/12/13 AND HARMONYOS V3.0 AND LATER
OPERATING VOLTAGE	5V-20V
ABSORBED CURRENT	5.13V 490mA (IN STAND-BY)
USB-C PORT SPECIFICATIONS	3.0 GEN 1, MAX. 5 GBPS, 5V⎓0.9A
USB-A PORT SPECIFICATIONS	3.0 GEN 1, MAX. 5 GBPS, 5V⎓0.9A
USB-C PORT SPECIFICATIONS (INPUT)	20V⎓5A 100W (CHARGING ONLY)
HDMI PORT	4K@60HZ, MAXIMUM RESOLUTION: 3840*2160@60HZ
ETHERNET RJ45 PORT	SUPPORTS 10/100/1000MBPS
SD/TF CARDS	SUPPORTS SD 3.0 AND TWO CARDS OPERATING SIMULTANEOUSLY

IT
ISTRUZIONI PER L'USO:
- Accendere il computer e avviarlo
- Collegare il prodotto a una porta USB-C libera del pc
- Il dispositivo viene riconosciuto automaticamente, non è necessario installare alcun driver
- Attenersi, se necessario, alle istruzioni del proprio sistema operativo
- Per poter utilizzare i dispositivi, collegarli in sequenza

DATI TECNICI:

COMPATIBILITY	DISPOSITIVI CON PORTA TYPE-C
COMPATIBILITÀ DI RICARICA	PD OR THUNDERBOLT 3/4
REQUISITI MINIMI DI SISTEMA	WINDOW 7/10/11C ; MACOS 10/11/12/13 AND HARMONYOS V3.0 E SUCCESSIVI
TENSIONE DI ESERCIZIO	5V-20V
CORRENTE ASSORBITA	5.13V 490mA (IN STANDBY)
SPECIFICHE USB-C PORT	3.0 GEN 1, MAX. 5 GBPS, 5V⎓0,9A
SPECIFICHE USB-A PORT	3.0 GEN 1, MAX. 5 GBPS, 5V⎓0,9A
SPECIFICHE USB-C PORT (INPUT)	20V⎓5A 100W (SOLO CARICA)
HDMI PORT	4K@60HZ, RISOLUZIONE MASSIMA: 3840*2160@60HZ
ETHERNET RJ45 PORT	SUPPORTA 10/100/1000MBPS
SCHEDE SD/TF	SUPPORTA SD 3.0 E IL FUNZIONAMENTO DI DUE SCHEDE IN SIMULTANEA

FR
INSTRUCTIONS:
- Mettre l'ordinateur sous tension et l'allumer.
-Brancher le produit à un port USB-C libre du PC.
-Le dispositif est reconnu automatiquement ; il n'est pas nécessaire d'installer de driver.
-Le cas échéant, respecter le instructions du logiciel d'exploitation utilisé.
-Pour pouvoir utiliser les dispositifs, les connecter les uns après les autres.

CARACTÉRISTIQUES TECHNIQUES :

COMPATIBILITÉ	DISPOSITIFS DOTÉS DE PORT DE TYPE C
COMPATIBILITÉ DE CHARGE	PD OU THUNDERBOLT 3/4
EXIGENCES MINIMUM DE SYSTÈME	WINDOW 7/10/11C ; MACOS 10/11/12/13 ET HARMONYOS V3.0 ET SUIVANTS
TENSION DE SERVICE	5 V-20 V
COURANT ABSORBÉ	5,13 V 490 mA (EN STAND-BY)
SPÉCIFICATIONS PORT USB-C	3.0 GEN 1, MAX. 5 GBPS, 5 V⎓0,9 A
SPÉCIFICATIONS PORT USB-A	3.0 GEN 1, MAX. 5 GBPS, 5 V⎓0,9 A
SPÉCIFICATIONS PORT USB-C (ENTRÉE)	20 V⎓5 A 100 W (CHARGE UNIQUEMENT)
HDMI PORT	4 K À 60 HZ, RÉSOLUTION MAXIMALE : 3840 X 2160 À 60 HZ
ETHERNET RJ45 PORT	SUPPORTE 10/100/1000 MBPS
SCHEDE SD/TF	SUPPORTE SD 3.0 ET LE FONCTIONNEMENT DE DEUX CARTES SIMULTANÉMENT

DE
GEBRAUCHSANLEITUNG:
- Computer einschalten und hochfahren
-Das Produkt an einen freien USB-C-Port des PCs anschließen
-Das Gerät wird automatisch erkannt, die Installation eines Treibers ist nicht erforderlich
-Falls erforderlich, die Anweisungen des Betriebssystems befolgen
-Zur Verwendung der Geräte, diese nacheinander anschließen

TECHNISCHE DATEN:

KOMPATIBILITÄT	GERÄTE MIT PORT DES TYPS C
LADEKOMPATIBILITÄT	PD ODER THUNDERBOLT 3/4
MINDESTSYSTEMANFORDERUNGEN	WINDOWS 7/10/11C; MACOS 10/11/12/13 UND HARMONYOS V3.0 UND NEUER
BETRIEBSSPANNUNG	5V-20V
STROMVERBRAUCH	5,13 V 490 mA (IM STANDBY)
EIGENSCHAFTEN USB-C-PORT	3.0 GEN 1, MAX. 5 GBPS, 5V⎓0,9A
EIGENSCHAFTEN USB- A-PORT	3.0 GEN 1, MAX. 5 GBPS, 5V⎓0,9A
EIGENSCHAFTEN USB-C-PORT (EINGANG)	20V⎓5A 100W (NUR LADEN)
HDMI-PORT	4 K @ 60 HZ, MAXIMALE AUFLÖSUNG: 3840*2160 @ 60 HZ
ETHERNET RJ45 PORT	UNTERSTÜTZT 10/100/1000 MBPS
SD/TF-KARTEN	UNTERSTÜTZT SD 3.0 UND DIE GLEICHZEITIGE NUTZUNG VON ZWEI KARTEN

ES
INSTRUCCIONES DE USO:
- Encienda el ordenador
-Conecte el producto a un puerto USB-C libre del PC
-El dispositivo será reconocido automáticamente, no es necesario instalar ningún driver
-En su caso, siga las instrucciones indicadas por el sistema operativo
-Para poder utilizar los dispositivos, conéctelos de forma secuencial

DATOS TÉCNICOS:

COMPATIBILIDAD	DISPOSITIVOS CON PUERTO TYPE-C
COMPATIBILIDAD DE CARGA	PD O THUNDERBOLT 3/4
REQUISITOS MÍNIMOS DEL SISTEMA	WINDOWS 7/10/11C; MACOS 10/11/12/13 Y HARMONYOS V3.0 Y SIGUIENTES
TENSIÓN DE FUNCIONAMIENTO	5V-20V
CORRIENTE CONSUMIDA	5.13V 490mA(EN STANDBY)
ESPECIFICACIONES DEL PUERTO USB-C	3.0 GEN 1, MÁX. 5 GBPS, 5 V⎓0,9 A
ESPECIFICACIONES DEL PUERTO USB-A	3.0 GEN 1, MÁX. 5 GBPS, 5 V⎓0,9 A
ESPECIFICACIONES DEL PUERTO USB-C (ENTRADA)	20 V⎓5 A 100 W (SOLO CARGA)
PUERTO HDMI	4K @ 60 HZ, RESOLUCIÓN MÁXIMA: 3840*2160 @ 60 HZ
PUERTO ETHERNET RJ45	SOPORTA 10/100/1000 MBPS
TARJETAS SD/TF	SOPORTA SD 3.0 Y EL FUNCIONAMIENTO SIMULTÁNEO DE DOS TARJETAS

TR
KULLANIM TALİMATLARI:
- Bilgisayarı açın ve çalışmaya başlatın
-Ürünü, bilgisayarın boş olan bir USB-C portuna bağlayın
-Cihaz otomatik olarak tanınır, herhangi bir sürücü kurulması gerekmez
-Gerekirse, kendi işletim sisteminizin talimatlarını izleyin
-Cihazları kullanabilmek için cihazları sırayla bağlayın

TEKNİK VERİLER:

UYUMLULUK	TYPE-C PORTLU CIHAZLAR
YENİDEN ŞARJ UYUMLULUĞU	PD VEYA THUNDERBOLT 3/4
SISTEM MINIMUM GEREKLILIKLERI	WINDOW 7/10/11C ; MACOS 10/11/12/13 VE HARMONYOS V3.0 VE SONRAKILER
ÇALIŞMA GERILIMI	5V-20V
ÇEKILEN AKIM	5.13V 490mA (STANDBY MODUNDA)
USB-C PORT ÖZELLIKLERI	3.0 GEN 1, MAX. 5 GBPS, 5V⎓0,9A
USB-A PORT ÖZELLIKLERI	3.0 GEN 1, MAX. 5 GBPS, 5V⎓0,9A
USB-C PORT ÖZELLIKLERI (INPUT)	20V⎓5A 100W (ŞADECE ŞARJ)
HDMI PORT	4K@60HZ, MAKSIMUM ÇÖZÜNÜRLÜK: 3840*2160@60HZ
ETHERNET RJ45 PORT	10/100/1000MBPS DESTEKLER
SD/TF KARTLARI	SD 3.0 VE AYNI ANDA IKI KARTIN ÇALIŞMASINI DESTEKLER

NL
GEBRUIKSAANWIJZINGEN:
- Zet uw computer aan en start hem op
- Sluit het product aan op een vrije USB-C poort van de PC.
- Het apparaat wordt automatisch herkend, u hoeft geen stuurprogramma's te installeren.
- Volg indien nodig de instructies vermeld door uw besturingssysteem.
- Sluit de apparaten opeenvolgend aan om ze te gebruiken

TECHNISCHE GEGEVENS:

COMPATIBILITEIT	BATTERIJLADER MET POORT TYPE-C
COMPATIBILITEIT VOOR OPLADEN	PD OF THUNDERBOLT 3/4
MINIMUM SYSTEEMVEREISTEN	WINDOW 7/10/11C ; MACOS 10/11/12/13 EN HARMONYOS V3.0 EN RECENTERE VERSIES
WERKSPANNING	5V-20V
OPGENOMEN STROOMSTERKTE	5.13V 490mA (IN STANDBY)
KENMERKEN USB-C-POORT	3.0 GEN 1, MAX. 5 GBPS, 5V⎓0,9A
KENMERKEN USB-A-POORT	3.0 GEN 1, MAX. 5 GBPS, 5V⎓0,9A
KENMERKEN USB-C-POORT (INGANG)	20V⎓5A 100W (ENKEL LADEN)
HDMI-POORT	4K@60HZ, MAXIMALE RESOLUTIE: 3840*2160@60HZ
ETHERNET RJ45 PORT	STEUN 10/100/1000MBPS
SD/TF KAARTEN	ONDERSTEUNT SD 3.0 EN DE WERKING VAN GELIJKTIJDIG TWEE KAARTEN

FI
KÄYTTÖOHJEET:
-Käynnistä tietokone
-Liitä tuote yhteen tietokoneen vapaaseen USB-C-porttiin
-Laite tunnistetaan automaattisesti, eikä tarvitse ladata mitään ajureita
-Noudata tarvittaessa käyttöjärjestelmän ohjeita
-Jos haluat käyttää laitteita, yhdistä ne järjestyksessä

TEKNISET TIEDOT:

YHTEENSOPIVUUS	LAITTEET, JOISSA ON C-TYYPIN PORTTI
LATAUKSEN YHTEENSOPIVUUS	PD TAI THUNDERBOLT 3/4
JÄRJESTELMÄN VÄHIMMÄISVAATIMUKSET	WINDOWS 7/10/11C, MACOS 10/11/12/13 JA HARMONYOS V3.0 JA NIITÄ UUDEMMAT
KÄYTTÖJÄNNITE	5V-20V
ABSORBOITU VIRTA	5.13V 490mA (VALMIUSTILASSA)
USB-C-PORTIN TEKNISET TIEDOT	3.0 GEN 1, MAX. 5 GBPS, 5V⎓0,9A
USB-A-PORTIN TEKNISET TIEDOT	3.0 GEN 1, MAX. 5 GBPS, 5V⎓0,9A
USB-C-PORTIN TEKNISET TIEDOT (INPUT)	20V⎓5A 100W (VAIN LATAUS)
HDMI-PORTTI	4 K @ 60 HZ, ENIMMÄISRESOLUUTIO: 3840*2160 @ 60 HZ
ETHERNET RJ45 -PORTTI	TUKEE 10/100/1000 MBPS:ÄÄ
SD-/TF-KORTTI	TUKEE SD 3.0:AA JA KAHDEN SAMANAIKAISEN KORTIN TOIMINTAA

PL
INSTRUKCJA OBSŁUGI:
-Podłączyć komputer do prądu i uruchomić
-Podłączyć produkt do wolnego portu USB-C komputera PC
-Urządzenie rozpoznawane jest automatycznie – nie ma potrzeby instalowania żadnych sterowników
-W razie potrzeby postępować zgodnie z poleceniami systemu operacyjnego
-Aby móc korzystać z urządzeń, należy podłączać je po kolei

DANE TECHNICZNE:

KOMPATYBILNOŚĆ	URZĄDZENIA Z PORTEM TYPU C
KOMPATYBILNOŚĆ ŁADOWANIA	PD LUB THUNDERBOLT 3/4
MINIMALNE WYMAGANIA SYSTEMU	WINDOWS 7/10/11C; MACOS 10/11/12/13 ORAZ HARMONYOS V3.0 I PÓŹNIEJSZE
NAPIĘCIE ROBOCZE	5V-20V
PRĄD POBIERANY	5.13V 490mA (W TRYBIE GOTOWOŚCI)
SPECYFIKACJE PORTU USB-C	3.0 GEN 1, MAKS 5 GBPS, 5V⎓0,9A
SPECYFIKACJE PORTU USB-A	3.0 GEN 1, MAKS. 5 GBPS, 5V⎓0,9A
SPECYFIKACJE PORTU USB-C (WEJŚCIE)	20V⎓5A 100W (TYLKO ŁADOWANIE)
PORT HDMI	4K@60 HZ, ROZDZIELCZOŚĆ MAKSYMALNA: 3840*2160@60 HZ
PORT ETHERNET RJ45	OBSŁUGUJE 10/100/1000 MBPS
KARTY SD/TF	OBSŁUGUJE SD 3.0 ORAZ RÓWNOCZESNE DZIAŁANIE DWÓCH KART

AR
تعليمات الاستخدام:
- شغّل جهاز الكمبيوتر واقتحه
- صل المنتج بأحد منافذ الـ USB-C الخالية في جهاز الكمبيوتر الشخصي
- يتم التعرف على الجهاز تلقائيًا، وليس من الضروري تثبيت أي برامج تعريف
- يجب الالتزام، إذا لزم الأمر، بالإرشادات الخاصة بنظام التشغيل الخاص بك
- للتمكن من استعمال الأجهزة، يجب توصيلها بصورة متسلسلة

التوافق	الأجهزة المتوفرة على منفذ نوع c
توافقية الطاقة	توصيل الطاقة 3/Thunderbolt 4
الحد الأدنى لمتطلبات النظام	Window 7 ،11C/10 ،10 MACOS ،13/12/11، و HARMONYOS الإصدار 3.0 وما يليه
جهد التشغيل	5 فولت-20- فولت
الطاقة المستهلكة	5,13 فولت 490 مللي أمبير (في وضع الاستعداد)
مواصفات منفذ USB-C	الجيل 3.0 ،1 بحد أقصى 5 جيجابت في الثانية 5 فولت⎓0,9 أمبير
مواصفات منفذ USB- A	الجيل 3.0 ،1 بحد أقصى 5 جيجابت في الثانية 5 فولت⎓0,9 أمبير
مواصفات منفذ USB-C (مدخل)	20 فولت⎓5 أمبير 100 واط (شحن فقط)
منفذ الواجهة المتعددة الوسائط عالية الوضوح «HDMI»	4K عند 60 هرتز، الجودة القصوى: 3840×2160 عند 60 هرتز
منفذ إيثرنت RJ45	يدعم 10/100/1000 ميجابت في الثانية
بطاقة ذاكرة SD/TF	يدعم بطاقات الذاكرة SD 3.0 وتشغيل بطاقتي ذاكرة بالتزامن

SV
ANVÄNDNINGSINSTRUKTIONER:
-Slå på datorn och starta den.
-Anslut produkten till en ledig USB-C-port på datorn
-Enheten känns igen automatiskt. Det är inte nödvändigt att installera en driver.
-Följ, om nödvändigt, operativsystemets instruktioner.
-För att kunna använda enheterna ska de anslutas sekventiellt.

TEKNISKA DATA:

KOMPATIBILITET	ENHETER MED TYP C-PORT
LADDNINGSKOMPATIBILITET	PD ELLER THUNDERBOLT 3/4
MIN. KRAV FÖR SYSTEM	WINDOW 7/10/11C, MACOS 10/11/12/13 OCH HARMONYOS V3.0 OCH SENARE
DRIFTSPÄNNING	5V-20V
STRÖMFÖRBRUKNING	5.13V 490mA (I STANDBYLÄGE)
EGENSKAPER USB-C-PORT	3.0 GEN 1, MAX. 5 GBPS, 5V⎓0,9A
EGENSKAPER USB-A-PORT	3.0 GEN 1, MAX. 5 GBPS, 5V⎓0,9A
EGENSKAPER USB-C-PORT (INGÅNG)	20V⎓5A 100W (ENDAST LADDNING)
HDMI-PORT	4 K TILL 60 HZ, MAX. UPPLÖSNING: 3840*2160 TILL 60 HZ
ETHERNET RJ45-PORT	STÖDJER 10/100/1 000 MBPS
SD/TF-KORT	STÖDJER SD 3.0 OCH ANVÄNDNING AV TVÅ KORT SAMTIDIGT

DA
BRUGSANVISNING:
-Tænd computeren og start den
-Tilslut produktet til en ledig USB-C-port på din pc
-Enheden genkendes automatisk, ingen drivere skal installeres
-Følg om nødvendigt anvisningerne fra dit operativsystem
-For at bruge enhederne skal du tilslutte dem i rækkefølge

TEKNISKE DATA:

KOMPATIBILITET	ENHEDER MED PORT TYPE-C
OPLADNINGSKOMPATIBILITET	PD ELLER THUNDERBOLT 3/4
MINIMUM SYSTEMKRAV	WINDOW 7/10/11C ; MACOS 10/11/12/13 OG HARMONYOS V3.0 OG EFTERFØLGENDE
DRIFTSSPÆNDING	5V-20V
STRØMFORBRUG	5.13V 490mA (I STANDBY)
SPECIFIKATIONER USB-C-PORT	3.0 GEN 1, MAX. 5 GBPS, 5V⎓0,9A
SPECIFIKATIONER USB-A-PORT	3.0 GEN 1, MAX. 5 GBPS, 5V⎓0,9A
SPECIFIKATIONER USB-C-PORT (INDGANG)	20V⎓5A 100W (KUN OPLADNING)
HDMI-PORT	4 K VED 60 HZ, MAKSIMAL OPLØSNING: 3840*2160 VED 60 HZ
ETHERNET RJ45-PORT	UNDERSTØTTER 10/100/1000MBPS
SD/TF-KORT	UNDERSTØTTER SD 3.0 OG BRUG AF TO KORT SAMTIDIGT

NO
BRUKSANVISNINGER:
-Skru på datamaskinen og start den opp.
-Koble produktet til en ledig USB-C-port i pc-en.
-Enheten blir automatisk gjenkjent - det er ikke nødvendig å installere en driver.
-Følg eventuelt instruksjonene til eget operativsystem. For å kunne bruke enhetene, må de kobles i sekvens.

TEKNISKE DATA:

KOMPATIBILITET	ENHETER MED TYPE C PORT
LADERKOMPATIBILITET	PD ELLER THUNDERBOLT 3/4
MINSTE SYSTEMKRAV	WINDOWS 7/10/11C ; MACOS 10/11/12/13 OG HARMONYOS V3.0 OG SENERE
DRIFTSSPENNING:	5V-20V
STRØMFORBRUK	5.13V 490mA (I STANDBY)
SPESIFIKASJONER FOR USB-C-PORT	3.0 GEN 1, MAKS. 5 GBPS, 5V⎓0,9A
SPESIFIKASJONER FOR USB-A-PORT	3.0 GEN 1, MAKS. 5 GBPS, 5V⎓0,9A
SPESIFIKASJONER FOR USB-C-PORT (INPUT)	20V⎓5A 100W (KUN LADING)
HDMI-PORT	4K@60 HZ, MAKS. OPPLØSNING: 3840*2160@60 HZ
RJ45 ETHERNET-PORT	STØTTER 10/100/1000 MBPS
SD/TF-KORT	STØTTER SD 3.0 OG TO KORT SOM BRUKES SAMTIDIG

PT
INSTRUÇÕES DE USO:
-Ligue o computador e inicie-o
-Ligue o produto a uma porta USB-C livre do PC
-O dispositivo é reconhecido automaticamente, não sendo necessário instalar nenhum driver
-Se necessário, respeite as instruções do sistema operativo do seu PC
-Para poder utilizar os dispositivos, ligue-os em sequência

DADOS TÉCNICOS:

COMPATIBILIDADE	DISPOSITIVOS COM PORTA TIPO C
COMPATIBILIDADE DE RECARGA	PD OU THUNDERBOLT 3/4
REQUISITOS MÍNIMOS DE SISTEMA	WINDOWS 7/10/11C; MACOS 10/11/12/13 E HARMONYOS V3.0 E SEGUINTES
TENSÃO DE FUNCIONAMENTO	5V-20V
CORRENTE CONSUMIDA	5.13V 490mA (EM STAND-BY)
ESPECIFICAÇÕES DA PORTA USB-C	3.0 GEN 1, MÁX. 5 GBPS, 5V⎓0,9A
ESPECIFICAÇÕES DA PORTA USB-A	3.0 GEN 1, MÁX. 5 GBPS, 5V⎓0,9A
ESPECIFICAÇÕES DA PORTA USB-C (ENTRADA)	20V⎓5A 100W (APENAS CARREGAMENTO)
PORTA HDMI	4K A 60HZ, RESOLUÇÃO MÁXIMA: 3840*2160 A 60HZ
PORTA ETHERNET RJ45	SUPORTA 10/100/1000MBPS
CARTÕES SD/TF	SUPORTA SD 3.0 E O FUNCIONAMENTO DE DOIS CARTÕES SIMULTANEAMENTE

CS
POKYNY PRO POUŽITÍ:
- Zapněte počítač a spusťte jej
-Připojte produkt k volnému portu USB-C v počítači
-Zařízení je rozpoznáno automaticky, není třeba instalovat žádné ovladače
-V případě potřeby postupujte podle pokynů operačního systému
-Chcete-li používat více zařízení, připojte je postupně

TECHNICKÉ ÚDAJE:

KOMPATIBILITA	ZAŘÍZENÍ S PORTEM TYPE-C
KOMPATIBILITA NABÍJENÍ	PD NEBO THUNDERBOLT 3/4
MINIMÁLNÍ SYSTÉMOVÉ POŽADAVKY	WINDOW 7/10/11C ; MACOS 10/11/12/13 AND HARMONYOS V3.0 A VYŠŠÍ
PROVOZNÍ NAPĚTÍ	5V-20V
ABSORBOVANÝ PROUD	5.13V 490mA (V POHOTOVOSTNÍM REŽIMU)
SPECIFIKACE PORTU USB-C	3.0 GEN 1, MAX. 5 GBPS, 5V⎓0,9A
SPECIFIKACE PORTU USB-A	3.0 GEN 1, MAX. 5 GBPS, 5V⎓0,9A
SPECIFIKACE PORTU USB-C (VSTUP)	20V⎓5A 100W (POUZE NABÍTÍ)
PORT HDMI	4K@60HZ, MAXIMÁLNÍ ROZLIŠENÍ: 3840*2160@60HZ
PORT ETHERNET RJ45	PODPORUJE 10/100/1000 MBPS
KARTY SD/TF	PODPORUJE SD 3.0 A PROVOZ DVOU KARET SOUČASNĚ

SL
NAVODILA ZA UPORABO:
- Vklopite računalnik in ga zaženite
-Priključite izdelek na prosta vrata USB-C na računalniku
-Naprava je samodejno prepoznana, ni treba namestiti nobenega gonilnika
-Po potrebi upoštevajte navodila svojega operacijskega sistema
-Če želite uporabljati naprave, jih povežite zaporedno

TEHNIČNI PODATKI:

ZDRUŽLJIVOST	NAPRAVE Z VRATI TIPA C
ZDRUŽLJIVOST POLNJENJA	PD ALI THUNDERBOLT 3/4
MINIMALNE SISTEMSKE ZAHTEVE	WINDOW 7/10/11C; MACOS 10/11/12/13 IN HARMONYOS V3.0 IN NASLEDNJI
DELOVNA NAPETOST	5V-20V
ABSORBIRANI TOK	5.13V 490mA (V STANJU PRIPRAVLJENOSTI)
SPECIFIKACIJE VRAT USB-C	3.0 GEN 1, MAKS. 5 GBPS, 5V⎓0,9A
SPECIFIKACIJE VRAT USB-A	3.0 GEN 1, MAKS. 5 GBPS, 5V⎓0,9A
SPECIFIKACIJE VRAT USB-C (VHOD)	20V⎓5A 100W (SAMO POLNJENJE)
VRATA HDMI	4K@60 HZ, NAJVEČJA LOČLJIVOST: 3840*2160 PRI 60 HZ
ETHERNET VRATA RJ45	PODPIRA 10/100/1000 MBPS
SD/TF KARTICE	PODPIRA SD 3.0 IN DELOVANJE DVEH KARTIC HKRATI

HR
UPUTE ZA PRIMJENU:
- Uključite računalo i pokrenite ga
- Povežite proizvod na slobodni USB-C priključak na računalu
- Uređaj se automatski prepoznaje, nije potrebno instalirati upravljačke programe
- Ako je potrebno, slijedite upute za svoj operativni sustav
- Za korištenje uređaja, povežite ih u nizu

TEHNIČKI PODACI:

KOMPATIBILNOST	UREĐAJI S PRIKLJUČKOM TIP-C
KOMPATIBILNOST PUNJENJA	PD ILI THUNDERBOLT 3/4
MINIMALNI SISTEMSKI ZAHTJEVI	WINDOWS 7/10/11C; MACOS 10/11/12/13 I HARMONYOS V3.0 I NOVIJI
RADNI NAPON	5V-20V
APSORBIRANA STRUJA	5.13V 490mA (STANJE PRIPRAVNOSTI)
SPECIFIKACIJE USB-C PRIKLJUČKA	3.0 GEN 1, MAKS. 5 GBPS, 5V⎓0,9A
SPECIFIKACIJE USB-A PRIKLJUČKA	3.0 GEN 1, MAKS. 5 GBPS, 5V⎓0,9A
SPECIFIKACIJE USB-C PRIKLJUČKA (ULAZ)	20V⎓5A 100W W (SAMO PUNJENJE)
HDMI PRIKLJUČAK	4K@60 HZ, MAKSIMALNA REZOLUCIJA: 3840*2160@60 HZ
ETHERNET RJ45 PRIKLJUČAK	PODRŽAVA 10/100/1000 MBPS
SD/TF KARTICE	PODRŽAVA SD 3.0 I RAD S DVIJE KARTICE ISTOVREMENO

BG
**ИНСТРУКЦИИ ЗА УПОТРЕБ

(EL)

ΟΔΗΓΙΕΣ ΧΡΗΣΗΣ:
Ανοίξτε τον υπολογιστή και εκκινήστε τον
-Συνδέστε το προϊόν σε μια ελεύθερη θύρα USB-C του pc
-Η συσκευή αναγνωρίζεται αυτόματα, δεν χρειάζεται να εγκαταστήσετε κανένα driver
- Εάν είναι απαραίτητο, ακολουθήστε τις οδηγίες για το λειτουργικό σας σύστημα
- Για να χρησιμοποιήσετε τις συσκευές, συνδέστε τις με τη σειρά

ΤΕΧΝΙΚΑ ΣΤΟΙΧΕΙΑ:

ΣΥΜΒΑΤΟΤΗΤΑ	ΣΥΣΚΕΥΕΣ ΜΕ ΘΥΡΑ TYPE-C
ΣΥΜΒΑΤΟΤΗΤΑ ΦΟΡΤΙΣΗΣ	PD H THUNDERBOLT 3/4
ΕΛΑΧΙΣΤΕΣ ΑΠΑΙΤΗΣΕΙΣ ΣΥΣΤΗΜΑΤΟΣ	WINDOW 7/10/11C, MACOS 10/11/12/13 ΚΑΙ HARMONYOS V3.0 ΚΑΙ ΜΕΤΑΓΕΝΕΣΤΕΡΑ
ΤΑΣΗ ΛΕΙΤΟΥΡΓΙΑΣ	5V-20V
ΑΠΟΡΡΟΦΟΥΜΕΝΟ ΡΕΥΜΑ	5.13V 490mA (ΣΕ STANDBY)
ΠΡΟΔΙΑΓΡΑΦΕΣ ΘΥΡΑΣ USB-C	3.0 GEN 1, MAX. 5 GBPS, 5V⎓0,9A
ΠΡΟΔΙΑΓΡΑΦΕΣ ΘΥΡΑΣ USB-A	3.0 GEN 1, MAX. 5 GBPS, 5V⎓0,9A
ΠΡΟΔΙΑΓΡΑΦΕΣ ΘΥΡΑΣ USB-C (ΕΙΣΑΓΩΓΗΣ)	20V⎓5A 100W (ΜΟΝΟ ΦΟΡΤΙΣΗ)
HDMI PORT	4K@60HZ, ΜΕΓΙΣΤΗ ΑΝΑΛΥΣΗ: 3840*2160@60HZ
ETHERNET RJ45 ΘΥΡΑ	ΥΠΟΣΤΗΡΙΖΕΙ 10/100/1000MBPS
ΚΑΡΤΕΣ SD/TF	ΥΠΟΣΤΗΡΙΖΕΙ SD 3.0 ΚΑΙ ΛΕΙΤΟΥΡΓΙΑ ΔΙΠΛΗΣ ΚΑΡΤΑΣ ΤΑΥΤΟΧΡΟΝΑ

(RO)

INSTRUCȚIUNI DE UTILIZARE:
- Porniți computerul
-Conectați produsul la un port USB-C liber al computerului
-Dispozitivul este recunoscut automat, nu este necesară instalarea niciunui driver
-Respectați, dacă este cazul, instrucțiunile proprii ului sistem de operare
-Pentru a putea utiliza dispozitivele, conectați-le unul după altul

DATE TEHNICE:

COMPATIBILITATE	DISPOZITIVE CU PORT TYPE-C
COMPATIBILITATE DE REÎNCĂRCARE	PD SAU THUNDERBOLT 3/4
CERINȚE MINIME DE SISTEM	WINDOWS 7/10/11C; MACOS 10/11/12/13 ȘI HARMONYOS V3.0 ȘI VERSIUNI SUPERIOARE
TENSIUNE DE FUNCȚIONARE	5V-20V
CURENT ABSORBIT	5.13V 490mA (ÎN STAND-BY)
SPECIFICAȚII PORT USB-C	3.0 GEN 1, MAX. 5 GBPS, 5V⎓0,9A
SPECIFICAȚII PORT USB-A	3.0 GEN 1, MAX. 5 GBPS, 5V⎓0,9A
SPECIFICAȚII PORT USB-C (ÎNTRARE)	20V⎓5A 100W (DOAR ÎNCĂRCARE)
PORT HDMI	4K@60HZ, REZOLUȚIE MAXIMĂ: 3840*2160@60HZ
PORT ETHERNET RJ45	SUPORTĂ 10/100/1000MBPS
CARDURI SD/TF	SUPORTĂ SD 3.0 ȘI FUNCȚIONAREA A DOUĂ CARDURI CONCOMITENT

EN
•Use the product as indicated in the pack
•Do not twist or squash the cable
•Pull the plug to remove the connectors, do not pull the cable
•Do not use if the cable or connectors are torn or damaged
•Keep out of reach of children
•Do not put the product into operation outside its performance limits indicated in the technical data
•Protect the product from dirt, humidity and overheating, use it only in dry environments
•Do not place the product close to heating or other sources of heat or direct sunlight
•Do not use the product in damp environments and do not subject it to possible spatters

IT
•Utilizzare il prodotto come indicato nella confezione
•Non torcere o schiacciare il cavo
•Tirare la spina per estrarre i connettori, non tirare il cavo
•Non utilizzare se il cavo o i connettori sono strappati o danneggiati
•Tenere fuori dalla portata dei bambini
•Non mettere in esercizio il prodotto al di fuori dei suoi limiti di rendimento indicati nei dati tecnici
•Proteggere il prodotto da sporcizia, umidità e surriscaldamento, utilizzarlo solo in ambienti asciutti
•Non mettere il prodotto in prossimità di riscaldamento o altre fonti di calore o luce diretta del sole
•Non usare il prodotto in ambienti umidi e non sottoporlo a possibili schizzi

FR
• L'utilisation du dispositif peut, dans certains cas, interférer avec le bon fonctionnement
•Utiliser le produit comme indiqué sur l'emballage.
•Ne pas entortiller ni écraser le câble.
•Tirer la fiche pour extraire les connecteurs, ne pas tirer le câble.
•Ne pas utiliser dans le cas où le câble ou les connecteurs auraient été arrachés ou endommagés.
•Tenir hors de portée des enfants.
•Ne pas utiliser le produit au-delà de ses limites de rendement indiquées dans les données techniques.
•Protéger le produit de la saleté, de l'humidité et de la surchauffe, et l'utiliser uniquement dans des lieux secs.
•Ne pas placer le produit à proximité d'un chauffage ou autres sources de chaleur et ne pas l'exposer directement à la lumière du soleil.
•Ne pas utiliser le produit dans un environnement humide et ne pas l'exposer à des risques d'éclaboussures.

DE
•Das Produkt wie in der Packung angegeben verwenden
•Kabel nicht biegen oder quetschen
•Um die Stecker herauszuziehen, am Stecker und nicht am Kabel ziehen
•Bei gerissenen oder beschädigten Kabeln oder Steckern nicht verwenden
•Für Kinder unzugänglich aufbewahren
•Das Produkt nicht außerhalb seiner in den technischen Daten angegebenen Leistungsgrenzen betreiben
•Das Produkt vor Schmutz, Feuchtigkeit und Überhitzung schützen und es nur in trockener Umgebung verwenden
•Das Produkt nicht in der Nähe einer Heizung oder von anderen Wärmequellen bzw. im direkten Sonnenlicht verwenden
•Das Produkt nicht in einer feuchten Umgebung verwenden und vor Spritzern schützen

ES
•Utilice el producto como se indica en el paquete
•No retorcer ni aplastar el cable
•Tire del enchufe para desconectar los conectores, no del cable
•No utilizar si el cable o los conectores están dañados
•Mantenga el producto fuera del alcance de los niños
•No ponga a funcionar el producto por encima o por debajo de sus límites de rendimiento indicados en los datos técnicos
•Proteja el producto de la suciedad, la humedad y el sobrecalentamiento, y utilícelo solo en ambientes secos
•No ponga el producto cerca de un radiador u otras fuentes de calor ni bajo la luz directa del sol
•No use el producto en lugares húmedos ni donde pueda recibir salpicaduras

TR
•Ürünü ambalajda belirtilmiş olduğu gibi kullanın
•Kabloyu bükmeyin veya ezmeyin
•Konnektörleri çıkarmak için fişi çekin, kabloyu çekmeyin
•Kablo veya konnektörler kopmuş veya hasar görmüş ise, kullanmayın
•Çocukların ulaşamayacakları yerlerde muhafaza edin
•Ürünü, teknik veriler bağlamında belirtilen performans sınırları dışında çalıştırmayın
•Ürünü; kir, nem ve aşırı ısınmaya karşı koruyun, sadece kuru ortamlarda kullanın
•Ürünü; kalorifer veya diğer ısı kaynakları yakınına koymayın veya doğrudan güneş ışığı altında bırakmayın
•Ürünü nemli ortamlarda kullanmayın ve olası su sıçramalarına maruz bırakmayın

NL
•Gebruik het product enkel conform de instructies vermeld op de verpakking
•De kabel niet draaien of pletten
•Trek aan de stekker om de connectors los te koppelen, trek niet aan de kabel.
•Niet gebruiken als de kabel of de connectoren gescheurd of beschadigd zijn
•Buiten bereik van kinderen houden
•Gebruik het product niet buiten de prestatielimieten vermeld onder de technische gegevens.
•Beschern het product tegen vuil, vochtigheid en oververhitting, gebruik het enkel gebruiken in een droge omgeving.
•Plaats het product niet in de buurt van verwarming of andere warmtebronnen of direct zonlicht.
•Gebruik het product niet in vochtige omgevingen en stel het niet bloot aan mogelijke spatten.

FI
•Käytä tuotetta vain pakkauksessa ilmoitetulla tavalla
•Älä kierrä tai litistä johtoa
•Vedä pistokkeesta liittimien irrottamiseksi – älä vedä kaapelista
•Älä käytä jos johto tai liittimet ovat revennet tai vahingoittuneet
•Pidä tuote pois lasten ulottuvilta
•Laitetta ei saa käyttää sen teknisissä tiedoissa määritettyjen käyttörajoitusten ulkopuolella
•Suojaa tuote lialta, kosteudelta ja ylikuumenemiselta ja käytä sitä vain kuivissa tiloissa
•Laitetta ei saa laittaa lämmityksen tai muiden lämmönlähteiden tai suoran aurinkonvalon läheisyyteen
•Tuotetta ei saa käyttää kosteissa tiloissa eikä se saa altistua roiskeille

PL
• Użytkować produkt zgodnie z instrukcjami na opakowaniu
• Nie należy skręcać ani zgniatać kabla
• Aby odłączyć złącza, pociągać za wtyczkę, nie za kabel.
• Nie należy używać sprzętu jeśli kabel lub złącza są przerwane lub uszkodzone
• Przechowywać poza zasięgiem dzieci
• Nie używać produktu poza zakresami wydajności wskazanymi w specyfikacjach technicznych.
• Chronić produkt przed brudem, wilgocią i przegrzaniem; używać wyłącznie w suchym otoczeniu.
• Nie umieszczać produktu w pobliżu instalacji ogrzewania ani innych źródeł ciepła lub bezpośrednio na słońcu.
• Nie używać produktu w wilgotnym otoczeniu i nie narażać go na ewentualne zachlapanie.

SV
•Använd produkten endast enligt anvisningen i förpackningen.
•Vrid eller kläm inte kabeln.
•Dra i kontakten för att ta bort kontakterna, dra inte i kabeln.
•Använd inte kabeln eller kontakterna om de är trasiga eller skadade.
•Förvaras utom räckhåll för barn.
•Använd inte produkten utöver dess prestandagränser som anges i tekniska data.
•Skydda produkten från smuts, fukt och överhettning. Använd den endast i torra omgivningar.
•Placera inte produkten nära värmeelement eller andra värmekällor eller direkt solljus.
•Använd inte produkten i fuktiga omgivningar och utsätt den inte för möjliga stänk.

DA
• Brug kun produktet i henhold til anvisningerne i æsken
•Vrid eller klem ikke kablet
•Træk i stikket for at tage stikkene ud, træk ikke i kablet
•Må ikke bruges, hvis kablet eller stikkene er i stykker eller beskadiget
•Skal opbevares utilgængeligt for børn
•Brug ikke produktet uden for dets ydeevnegrænser angivet i de tekniske data
•Beskyt produktet mod snavs, fugt og overophedning, brug det kun i tørre omgivelser
•Anbring ikke produktet i nærheden af varmeapparater eller andre varmekilder eller i direkte sollys
•Brug ikke produktet i fugtige omgivelser og udsæt det ikke for eventuelle væskestænk

NO
•Bruk produktet som angitt på emballasjen.
•Ikke vri eller klem kabelen.
•Dra ut kontaktene ved å trekke i pluggen, ikke i kabelen.
•Må ikke brukes hvis kabelen eller kontaktene har sprekker eller er skadet.
•Oppbevares utilgjengelig for barn.
•Ikke bruk produktet utenfor ytelsesgrensene som er angitt i de tekniske dataene.
•Beskytt produktet mot smuss, fuktighet og overoppheting, og bruk det kun i tørre omgivelser.
•Ikke la produktet stå i nærheten av radiatorer eller andre varmekilder, eller i direkte sollys.
•Ikke bruk produktet i fuktige omgivelser og beskytt det fra vannsprut.

PT
•Utilizar o produto apenas como indicado na embalagem
•Não torcer nem esmagar o cabo
•Para extrair os conectores, puxar a ficha e não o cabo
•Não utilizar se o cabo ou os conectores estiverem rompidos ou danificados
•Manter fora do alcance das crianças.
•Não fazer o produto funcionar fora dos seus limites de rendimento, indicados nos dados técnicos
•Proteger o produto de sujidade, humidade e sobreaquecimento e utilizá-lo apenas em ambientes secos
•Não colocar o produto junto de sistemas de aquecimento ou outras fontes de calor ou luz solar direta
•Não utilizar o produto em ambientes húmidos e não o submeter a possíveis respingos

CS
•Používejte výrobek podle pokynů na obalu
•Kabel neohýbejte ani nemačkejte
•Pro vytažení konektorů vytáhněte zástrčku, netahejte za kabel
•Nepoužívejte, pokud jsou kabel nebo konektory vyškubnuté nebo poškozené
•Uchovávejte mimo dosah dětí
•Nepoužívejte výrobek mimo výkonnostní limity uvedené v technických údajích
•Chraňte výrobek před znečištěním, vlhkostí a přehřátím, používejte pouze v suchém prostředí
•Neumisťujte výrobek do blízkosti topných těles nebo jiných zdrojů tepla nebo přímého slunečního záření
•Nepoužívejte výrobek ve vlhkém prostředí a nevystavujte jej případnému postřikání

SL
•Uporabite izdelek, kot je navedeno na embalaži
•Kabla ne zvijajte ali stiskajte
•Povlecite vtič, da odstranite priključke, ne vlecite kabla
•Ne uporabljajte, če so kabel ali priključki pretrgani ali poškodovani
•Hranite izven dosega otrok
•Ne uporabljajte izdelka zunaj njegovih omejitev zmogljivosti, določenih v tehničnih podatkih
•Izdelek zaščitite pred umazanijo, vlago in pregrevanjem, uporabljajte ga samo v suhem okolju
•Izdelka ne postavljajte v bližino grelnikov ali drugih virov toplote ali neposredne sončne svetlobe
•Izdelka ne uporabljajte v vlažnem okolju in ga ne izpostavljajte morebitnemu brizganju

HR
•Koristite proizvod prema uputama na pakiranju
•Nemojte savijati niti gnječiti kabel
•Povucite utikač kako biste uklonili priključke, nemojte povlačiti kabel
•Nemojte koristiti proizvod ako su priključci pokidani ili oštećeni
•Držite izvan dohvata djece
•Nemojte koristiti proizvod izvan njegovih ograničenja učinkovitosti navedenih u tehničkim podacima
•Zaštitite proizvod od prljavštine, vlage i pregrijavanja, koristite ga samo u suhim okruženjima
•Ne stavljajte proizvod blizu grijača ili drugih izvora topline ili izravne sunčeve svjetlosti
•Ne koristite proizvod u vlažnim okruženjima i ne izlažite ga mogućim prskanjima

BG
•Използвайте продукта, както е указано на опаковката
•Не извивайте и не притискайте кабела
•Издърпвайте щепсела, за да извадите конекторите, не дърпайте кабела
•Не използвайте продукта, ако кабелът или конекторите са скъсани или повредени
•Дръжте далеч от обсега на деца
•Не експлоатирайте продукта извън границите на неговите характеристики, посочени в техническите данни
•Пазете продукта от замърсяване, влага и прегряване и го използвайте само в суха среда
•Не поставяйте продукта в близост до отоплителни или други източници на топлина или пряка слънчева светлина
•Не използвайте продукта във влажна среда и не го излагайте на възможни пръски

EL
•Χρησιμοποιήστε το προϊόν όπως υποδεικνύεται στη συσκευασία
•Μην στρίβετε και μην συνθλίβετε το καλώδιο.
•Τραβήξτε το βύσμα για να αφαιρέσετε τους συνδέσμους, μην τραβάτε το καλώδιο
•Μην το χρησιμοποιείτε εάν το καλώδιο ή οι σύνδεσμοι είναι σχισμένοι ή κατεστραμμένοι.
•Διατηρείτε το μακριά από παιδιά.
•Μη χρησιμοποιείτε το προϊόν εκτός των ορίων απόδοσης που υποδεικνύονται στα τεχνικά δεδομένα
•Προστατεύετε το προϊόν από ρύπους, υγρασία και υπερθέρμανση και να το χρησιμοποιείτε μόνο σε χώρους ξηρούς.
•Μην τοποθετείτε το προϊόν κοντά σε θερμάστρες ή άλλες πηγές θερμότητας ή απευθείας ηλιακό φως
•Μη χρησιμοποιείτε το προϊόν σε χώρους με υγρασία και μην το πιτσιλάτε

RO
•Utilizați produsul conform indicațiilor de pe ambalaj
•Nu răsuciți și nu turtiți cablul
•Trageți fișa pentru a scoate conectorii, nu trageți de cablu
•Nu utilizați produsul în cazul în care cablul sau conectorii sunt rupți sau deteriorați
•Nu lăsați produsul la îndemâna copiilor
•Nu puneți în funcțiune produsul în afara limitelor sale de randament indicate în datele tehnice
•Protejați produsul de murdărie, umiditate și supraîncălzire și utilizați-l numai în medii uscate
•Nu așezați produsul în apropierea unor surse de încălzire sau de căldură și feriți-l de lumina directă a soarelui
•Nu folosiți produsul în medii umede și feriți-l de eventuali stropi

AR
• يجب استعمال المنتج بالشكل الموضح في العبوة
• يجب عدم طي الكابل أو سحقه
• يجب عدم سحب الكابل لفصل الموصلات، وانما يجب جذب القابس
• يجب عدم استخدام المنتج في حالة تلف الكابل أو الموصلات، أو قطعهم
• يحفظ المنتج بعيدًا عن متناول الأطفال
• يجب عدم تشغيل المنتج خارج حدود تشغيله المذكورة في البيانات الفنية
• يجب حماية المنتج من الأوساخ والرطوبة وفرط السخونة، واستخدمه في أماكن جافة فقط
• يجب عدم وضع المنتج بالقرب من التفاة أو مصادر حرارة أخرى أو في ضوء الشمس المباشر
• يجب عدم استعمال المنتج في أماكن رطبة وعدم تعريضه لأي رذاذ









EN- This product carries the CE mark in compliance with the RoHS Directive (2011/65/EC) updated by Directive 2015/863/EU.

IT - Questo prodotto è contrassegnato dal marchio CE in conformità con la direttiva ROHS (2011/65/EC) aggiornata dalla 2015/863/EU.

FR - Ce produit est marqué du label CE conformément à la directive RoHS (2011/65/CE) mise à jour sur la base de la directive 2015/863/UE.

DE - Dieses Produkt ist entsprechend den Vorschriften der RoHS-Richtlinie (2011/65/EG), die durch die Richtlinie 2015/863/EU aktualisiert wurde, mit der CE-Kennzeichnung versehen.

ES - Este producto lleva el marcado CE de conformidad con las disposiciones de la directiva ROHS (2011/65/CE), actualizada por la directiva 2015/863/UE.

TR - Bu ürün, 2015/863/EU tarafından güncellenmiş ROHS Direktifine (2011/65/EC) uygun olarak CE işareti ile işaretlenmiştir.

NL - Dit product is gemerkt met de CE-markering in overeenstemming met de ROHS-Richtlijn (2011/65/EG) geüpdatet door de Richtlijn 2015/863/EU.

FI - Tässä tuotteessa on CE-merkintä direktiivin 2015/863/EU päivittämän RoHS-direktiivin (2011/65/EY) mukaisesti.

PL - Niniejszy produkt posiada oznakowanie CE dzięki zgodności z dyrektywą ROHS (2011/65/UE) zaktualizowaną przez dyrektywę 2015/863/UE.

SV - Den här produkten har markerats med CE-märkning i enlighet med ROHS-direktivet (2011/65/EG) som uppdateras av 2015/863/EU.

DA - Dette produkt er CE-mærket i overensstemmelse ROHS-direktivet (2011/65/EF) opdateret af 2015/863/EU.

NO - Dette produktet er CE-merket i samsvar med bestemmelsene i RoHS-direktivet (2011/65/EU), oppdatert ved direktiv 2015/863/EU.

PT - Este produto tem aposta a marca CE que atesta a sua conformidade com a diretiva ROHS (2011/65/CE) atualizada pela diretiva 2015/863/UE.

CS - Tento výrobek je označen značkou CE v souladu se směrnicí ROHS (2011/65/ES) aktualizovanou směrnicí 2015/863/EU.

SL - Ta izdelek je opremljen z oznako CE v skladu z Direktivo ROHS (2011/65/ES), posodobljeno z 2015/863/EU.

HR - Ovaj proizvod je označen CE oznakom sukladno odredbama Direktive ROHS (2011/65/EZ), ažurirane Direktivom 2015/863/EZ.

BG - Този продукт е обозначен с маркировка CE в съответствие с разпоредбите на Директивата за ограничаване на опасните вещества 2011/65/ЕС, актуализирана с Директива (ЕС) 2015/863.

EL - Το προϊόν αυτό διακρίνεται από τη σήμανση CE σύμφωνα με την οδηγία ROHS (2011/65/ΕΚ) ενημερωμένη από την 2015/863/ΕΕ.

RO - Acest produs este marcat cu marcajul CE, în conformitate cu directiva ROHS (2011/65/CE) actualizată prin directiva 2015/863/EU.

AR - **العربية** - هذا المنتج يحمل علامة الجماعة الأوروبية «CE» طبقًا لتوجيه الحد من المواد الخطرة (2011/65/EC) المُحدَّث بموجب التوجيه 2015/863/EU.

HR
•Koristite proizvod prema uputama na pakiranju
•Nemojte savijati niti gnječiti kabel
•Povucite utikač kako biste uklonili priključke, nemojte povlačiti kabel
•Nemojte koristiti proizvod ako su priključci pokidani ili oštećeni
•Držite izvan dohvata djece
•Nemojte koristiti proizvod izvan njegovih ograničenja učinkovitosti navedenih u tehničkim podacima
•Zaštitite proizvod od prljavštine, vlage i pregrijavanja, koristite ga samo u suhim okruženjima
•Ne stavljajte proizvod blizu grijača ili drugih izvora topline ili izravne sunčeve svjetlosti
•Ne koristite proizvod u vlažnim okruženjima i ne izlažite ga mogućim prskanjima

BG
•Използвайте продукта, както е указано на опаковката
•Не извивайте и не притискайте кабела
•Издърпвайте щепсела, за да извадите конекторите, не дърпайте кабела
•Не използвайте продукта, ако кабелът или конекторите са скъсани или повредени
•Дръжте далеч от обсега на деца
•Не експлоатирайте продукта извън границите на неговите характеристики, посочени в техническите данни
•Пазете продукта от замърсяване, влага и прегряване и го използвайте само в суха среда
•Не поставяйте продукта в близост до отоплителни или други източници на топлина или пряка слънчева светлина
•Не използвайте продукта във влажна среда и не го излагайте на възможни пръски

EL
•Χρησιμοποιήστε το προϊόν όπως υποδεικνύεται στη συσκευασία
•Μην στρίβετε και μην συνθλίβετε το καλώδιο.
•Τραβήξτε το βύσμα για να αφαιρέσετε τους συνδέσμους, μην τραβάτε το καλώδιο
•Μην το χρησιμοποιείτε εάν το καλώδιο ή οι σύνδεσμοι είναι σχισμένοι ή κατεστραμμένοι.
•Διατηρείτε το μακριά από παιδιά.
•Μη χρησιμοποιείτε το προϊόν εκτός των ορίων απόδοσης που υποδεικνύονται στα τεχνικά δεδομένα
•Προστατεύετε το προϊόν από ρύπους, υγρασία και υπερθέρμανση και να το χρησιμοποιείτε μόνο σε χώρους ξηρούς.
•Μην τοποθετείτε το προϊόν κοντά σε θερμάστρες ή άλλες πηγές θερμότητας ή απευθείας ηλιακό φως
•Μη χρησιμοποιείτε το προϊόν σε χώρους με υγρασία και μην το πιτσιλάτε

RO
•Utilizați produsul conform indicațiilor de pe ambalaj
•Nu răsuciți și nu turtiți cablul
•Trageți fișa pentru a scoate conectorii, nu trageți de cablu
•Nu utilizați produsul în cazul în care cablul sau conectorii sunt rupți sau deteriorați
•Nu lăsați produsul la îndemâna copiilor
•Nu puneți în funcțiune produsul în afara limitelor sale de randament indicate în datele tehnice
•Protejați produsul de murdărie, umiditate și supraîncălzire și utilizați-l numai în medii uscate
•Nu așezați produsul în apropierea unor surse de încălzire sau de căldură și feriți-l de lumina directă a soarelui
•Nu folosiți produsul în medii umede și feriți-l de eventuali stropi

AR
• يجب استعمال المنتج بالشكل الموضح في العبوة
• يجب عدم طي الكابل أو سحقه
• يجب عدم سحب الكابل لفصل الموصلات، وانما يجب جذب القابس
• يجب عدم استخدام المنتج في حالة تلف الكابل أو الموصلات، أو قطعهم
• يحفظ المنتج بعيدًا عن متناول الأطفال
• يجب عدم تشغيل المنتج خارج حدود تشغيله المذكورة في البيانات الفنية
• يجب حماية المنتج من الأوساخ والرطوبة وفرط السخونة، واستخدمه في أماكن جافة فقط
• يجب عدم وضع المنتج بالقرب من التفاة أو مصادر حرارة أخرى أو في ضوء الشمس المباشر
• يجب عدم استعمال المنتج في أماكن رطبة وعدم تعريضه لأي رذاذ

EN - INFORMATION ON THE STATUTORY WARRANTY
Our products are covered by a statutory warranty against conformity defects in accordance with applicable national consumer protection laws.
For more information, please see the following page
https://www.cellularline.com/en/garanzia-legale

IT - INFORMAZIONI SULLA GARANZIA LEGALE
I nostri prodotti sono coperti da garanzia legale per i difetti di conformità secondo quanto previsto dalle leggi nazionali applicabili a tutela del consumatore.
Per ulteriori informazioni consultare la pagina:
https://www.cellularline.com/it-it/garanzia-legale

FR - INFORMATIONS SUR LA GARANTIE LÉGALE
Nos produits sont couverts par la garantie légale de conformité selon les lois nationales applicables en matière de protection du consommateur.
Pour en savoir plus, consulter la page
https://www.cellularline.com/fr-fr/garanzia-legale

DE - INFORMATIONEN ZUR GESETZLICH VORGESCHRIEBENEN GARANTIE
Unsere Produkte sind gemäß den Vorschriften der örtlichen Verbraucherschutzgesetze durch eine gesetzliche Garantie für Konformitätsmängel gedeckt. Weitere Informationen finden Sie auf der Website
https://www.cellularline.com/de-de/garanzia-legale

ES - INFORMACIÓN SOBRE LA GARANTÍA LEGAL
Nuestros productos están cubiertos por una garantía legal por defectos de conformidad, conforme a lo dispuesto en las leyes nacionales aplicables para la protección del consumidor. Para más información, consulte la página:
https://www.cellularline.com/es-es/garanzia-legale

TR - YASAL GARANTİ HAKKINDA BİLGİLER
Ürünlerimiz; tüketici korunması ile ilgili yürürlükteki milli kanunlar bağlamında öngörülenlere göre uygunsuzluklara karşı yasal garantiye sahiptir.
Daha fazla bilgi için https://www.cellularline.com/en/garanzia-legale

NL - INFORMATIE OVER DE WETTELIJKE GARANTIE
Onze producten vallen onder een wettelijke garantie voor conformiteitsgebreken volgens de toepasbare nationale wetgeving voor consumentenbescherming.
Voor meer informatie kunt u surfen naar de pagina
https://www.cellularline.com/en/garanzia-legale

FI - LAKISÄÄTEISEEN TAKUUSEEN LIITTYVÄÄ TIETOA
Tuotteillamme on lakisääteinen takuu koskien virheitä, sovellettavien valtakunnallisten kuluttajansuojalakien mukaisesti.
Lisätietoja varten, katso sivu https://www.cellularline.com/en/garanzia-legale

SV - INFORMATION OM JURIDISK GARANTI
Våra produkter omfattas av en rättslig garanti för bristande överensstämmelse i enlighet med tillämpliga nationella lagar för att skydda konsumenterna.
För ytterligare information se sidan
https://www.cellularline.com/en/garanzia-legale

DA – OPLYSNINGER VEDRØRENDE DEN LOVBESTEMTE GARANTI
Vores produkter er dækket af den lovbestemte garanti, som omfatter overensstemmelsesfejl i henhold til den nationale lovgivning om forbrugerbeskyttelse.
For yderligere oplysninger henvises til siden
https://www.cellularline.com/en/garanzia-legale

NO - INFORMASJON OM RETTSLIG GARANTI
Våre produkter er dekket av lovbestemt garanti for samsvarsfeil i henhold til gjeldende nasjonale lover som beskytter forbrukeren.
Se nettsiden https://www.cellularline.com/en/garanzia-legale

PT - INFORMAÇÕES SOBRE A GARANTIA LEGAL
Os nossos produtos estão cobertos por garantia legal para os defeitos de conformidade de acordo com o previsto pelas leis nacionais aplicáveis de defesa do consumidor. Para mais informações, consultar a página
https://www.cellularline.com/en/garanzia-legale

CS –INFORMACE O ZÁKONNÉ ZÁRUCE
Na naše výrobky se vztahuje zákonná záruka na vady shody podle platných vnitrostátních právních předpisů na ochranu spotřebitele.
Další informace naleznete na stránce
https://www.cellularline.com/en/garanzia-legale

SL - INFORMACIJE O ZAKONSKI GARANCIJI
Naši izdelki so kriti z zakonsko garancijo za pomanjkljivosti glede skladnosti v skladu z nacionalno zakonodajo, ki se uporablja za varstvo potrošnikov.
Za več informacij glejte na strani
https://www.cellularline.com/en/garanzia-legale

HR - INFORMACIJE O JAMSTVU
Naši proizvodi pokriveni su zakonskim jamstvom za nedostatke u skladu s nacionalnim zakonima koji se primjenjuju za zaštitu potrošača.
Više informacija potražite na stranici
https://www.cellularline.com/en/garanzia-legale

BG - ИНФОРМАЦИЯ ЗА ЗАКОНОУСТАНОВЕНАТА ГАРАНЦИЯ
Нашите продукти се покриват от законоустановената гаранция за липса на съответствие, както е предвидено в приложимото национално законодателство за защита на потребителя. За пълна информация посетете страницата https://www.cellularline.com/en/garanzia-legale

EL - ΠΛΗΡΟΦΟΡΙΕΣ ΓΙΑ ΤΗ ΝΟΜΙΜΗ ΕΓΓΥΗΣΗ
Τα προϊόντα μας καλύπτονται από νόμιμη εγγύηση για ελλείψεις συμμόρφωσης σύμφωνα με ό,τι προβλέπεται από τους εφαρμοστέους εθνικούς νόμους για την προστασία του καταναλωτή. Για περαιτέρω πληροφορίες συμβουλευτείτε τη σελίδα https://www.cellularline.com/en/garanzia-legale

RO - INFORMAȚII PRIVIND GARANȚIA LEGALĂ
Produsele noastre sunt acoperite de garanția legală pentru defecte de conformitate conform prevederilor legilor naționale aplicabile privind protecția consumatorilor.
Pentru mai multe informații consultați pagina:
https://www.cellularline.com/en/garanzia-legale

AR - معلومات عن الضمان القانوني
منتجاتنا مغطاة بضمان قانوني لعدم المطابقة وفقًا للقوانين الوطنية المطبقة على حماية المستهلك.
لمزيد من المعلومات انظر الصفحة:
https://www.cellularline.com/en/garanzia-legale

EN - INSTRUCTIONS FOR EQUIPMENT DISPOSAL FOR DOMESTIC USERS
(Applicable in European Union countries and in those with separate waste collection systems)
The bin symbol shown on the product or on instructions indicates that the product must not be disposed of with other domestic refuse at the end of its lifecycle. To prevent possible harm to the environment or human health from uncontrolled waste disposal, please separate this from other types of wastes and recycle it responsibly to promote the sustainable reuse of material resources.
Domestic users should contact the sales point where they purchased the product or their local office for information on recycling and safe disposal of this product. Business users should contact their supplier and check the terms and conditions of the purchase contract. This product should not be disposed of together with other commercial waste.

IT - ISTRUZIONI PER LO SMALTIMENTO DI APPARECCHIATURE PER UTENTI DOMESTICI (Applicabile in paesi dell'Unione Europea e in quelli con sistemi di raccolta differenziata)
Il marchio riportato sul prodotto o sulla sua documentazione indica che il prodotto non deve essere smaltito con altri rifiuti domestici al termine del ciclo di vita. Per evitare eventuali danni all'ambiente o alla salute causati dall'inopportuno smaltimento dei rifiuti, si invita l'utente a separare questo prodotto da altri tipi di rifiuti e di riciclarlo in maniera responsabile per favorire il riutilizzo sostenibile delle risorse materiali.
Gli utenti domestici sono invitati a contattare il rivenditore presso il quale e stato acquistato il prodotto o l'ufficio locale preposto per tutte le informazioni relative alla raccolta differenziata e al riciclaggio per questo tipo di prodotto. Gli utenti aziendali sono invitati a contattare il proprio fornitore e verificare I termini e le condizioni del contratto di acquisto. Questo prodotto non deve essere smaltito unitamente ad altri rifiuti commerciali.

FR - INSTRUCTIONS POUR L'ÉLIMINATION DES APPAREILS À USAGE DOMESTIQUE (applicable dans les pays de l'Union européenne et dans ceux qui ont mis en place un système de tri sélectif)
Le logo apposé sur le produit ou dans la documentation indique que le produit ne doit pas être éliminé avec les ordures ménagères au terme de son cycle de vie. Pour prévenir les éventuels effets dommageables pour l'environnement ou pour la santé, causés par une mauvaise élimination des déchets, l'utilisateur est invité à séparer le produit des autres déchets et à le recycler de manière responsable pour contribuer à une réutilisation durable des ressources matérielles.
Les particuliers sont invités à contacter le revendeur ayant vendu le produit ou le service local fournissant toutes les informations relatives au tri sélectif et au recyclage pour ce type de produit. Les entreprises sont invitées à contacter leur fournisseur et à contrôler les conditions du contrat d'achat. Ce produit ne doit pas être éliminé avec d'autres déchets commerciaux.

DE - ANLEITUNG FÜR DIE ENTSORGUNG VON HAUSHALTSGERÄTEN (gilt für EU-Länder und Länder mit Abfalltrennung)
Dieses am Produkt oder auf der Bedienungsanleitung angebrachte Zeichen weist darauf hin, dass das Produkt nicht zusammen mit anderem Hausmüll entsorgt werden darf. Zum Vermeiden von Umwelt- und Gesundheitsschäden durch die unsachgemäße Entsorgung von Abfall wird der Anwender gebeten, dieses Produkt von anderen Abfalltypen zu trennen und dem Recycling zuzuführen, um die Wiederverwertung der Rohstoffe zu fördern.
Privatanwender werden gebeten, den örtlichen Vertragshändler, bei dem das Produkt erworben wurde, oder die zuständige örtliche Behörde für Informationen bezüglich der Mülltrennung und des Recyclings dieses Produkttyps zu kontaktieren. Unternehmen werden gebeten, ihre Zulieferer zu kontaktieren und die Kaufvertragsbedingungen zu überprüfen. Dieses Produkt darf nicht zusammen mit anderem Handelsmüll entsorgt werden.

DIE FOLGENDEN INFORMATIONEN SIND NUR FÜR DEN DEUTSCHEN MARKT GÜLTIG
Das Symbol des durchgestrichenen Mülleimers besagt, dass dieses Elektro- bzw. Elektronikgerät am Ende seiner Lebensdauer nicht im Hausmüll entsorgt werden darf, sondern vom Endnutzer einer getrennten Sammlung zugeführt werden muss. Zur Rückgabe stehen in Ihrer Nähe kostenfreie Sammelstellen für Elektroaltgeräte sowie ggf. weitere Annahmestellen für die Wiederverwendung der Geräte zur Verfügung. Die Adressen können Sie von Ihrer Stadt- bzw. Kommunalverwaltung erhalten.
Auch Vertreiber mit einer Verkaufsfläche für Elektro- und Elektronikgeräte von mindestens 400 Quadratmetern sowie Vertreiber von Lebensmitteln mit einer Gesamt-verkaufsfläche von mindestens 800 Quadratmetern, die mehrmals im Kalenderjahr oder dauerhaft Elektro- und Elektronikgeräte anbieten und auf dem Markt bereit-stellen, sind verpflichtet unentgeltlich alte Elektro- und Elektronikgeräte zurückzunehmen. Diese müssen bei der Abgabe eines neuen El