WASTE ELECTRICAL & ELECTRONIC EQUIPMENT

Disposal of Electric and Electronic Equipment (applicable in the E.U. and other countries with separate collection systems)

ENGLISH: This symbol on the product or its packaging means that this product must not be treated as unsorted household waste. In accordance with EU Directive 2012/19/EU on Waste Electrical and Electronic Equipment (WEEE), this electrical product must be disposed of in accordance with the user's local regulations for electrical or electronic waste. Please dispose of this product by returning it to your local point of sale or recycling pickup point in your municipality.

DEUTSCH: Dieses auf dem Produkt oder der Verpackung angebrachte Symbol zeigt an, dass dieses Produkt nicht mit dem Hausmüll entsorgtwerden darf. In Übereinstimmung mit der Richtlinie 2012/19/EU des Europäischen Parlaments und des Rates über Elektro- und Elektronik-Altgeräte (WEEE) darf dieses Elektrogerät nicht im normalen Hausmüll oder dem Gelben Sack entsorgt werden. Wenn Sie dieses Produkt entsorgen möchten, bringen Sie es bitte zur Verkaufsstelle zurück oder zum Recycling-Sammelpunkt Ihrer Gemeinde.

ESPAÑOL: Este símbolo en el producto o su embalaje indica que el producto no debe tratarse como residuo doméstico. De conformidad con la Directiva 2012/19/EU de la UE sobre residuos de aparatos eléctricos y electrónicos (RAEE), este producto eléctrico no puede desecharse se con el resto de residuos no clasificados. Deshágase de este producto devolviéndolo a su punto de venta o a un punto de recolección municipal para su reciclaje.

FRANÇAIS: Ce symbole sur le produit ou son emballage signifie que ce produit ne doit pas être traité comme un déchet ménager. Conformément à la Directive 2012/19/EU sur les déchets d'équipements électriques et électroniques (DEEE), ce produit électrique ne doit en aucun cas être mis au rebut sous forme de déchet municipal non trié. Veuillez vous débarrasser de ce produit en le renvoyant à son point de vente ou au point de ramassage local dans votre municipalité, à des fins de recyclage.

POLSKI: Jeśli na produkcie lub jego opakowaniu umieszczono ten symbol, wówczas w czasie utylizacji nie wolno wyrzucać tego produktu wraz z odpadami komunalnymi. Zgodnie z Dyrektywą Nr 2012/19/EU w sprawie zużytego sprzętu elektrycznego i elektronicznego (WEEE), niniejszego produktu elektrycznego nie wolno usuwać jako nie posortowanego odpadu komunalnego. Prosimy o usuniecie niniejszego produktu poprzez jego zwrot do punktu zakupu lub oddanie do miejscowego komunalnego punktu zbiórki odpadów przeznaczonych do recyklingu.

ITALIANO: Questo simbolo sui prodotto o sulla relativa confezione indica che il prodotto non va trattato come un rifiuto domestico. In ottemperanza alla Direttiva UE 2012/19/EU sui rifiuti di apparecchiature elettriche ed elettroniche (RAEE), questa prodotto elettrico non deve essere smaltito come rifiuto municipale misto. Si prega di smaltire il prodotto riportandolo al punto vendita o al punto di raccolta municipale locale per un opportuno riciclaggio.

WARRANTY AT: | GARANTIE AUF: | GARANTÍA EN: | GARANTIE À : | GWARANCJA NA: | GARANZIA A:

intellinet-network.com

EN MÉXICO: Póliza de Garantía Intellinet Network Solutions — Datos del importador y responsable ante el consumidor IC Intracom México, S.A.P.I. de C.V. • Av. Interceptor Poniente # 73, Col. Parque Industrial La Joya, Cuautitlán Izcalli, Estado de México, C.P. 54730, México. • Tel. (55)1500-4500 • La presente garantía cubre los siguientes productos contra cualquier defecto de fabricación en sus materiales y mano de obra. A) Garantizamos los productos de limpieza, aire comprimido y consumibles, por 60 dias a partir de la fecha de entrega, o por el tiempo en que se agote totalmente su contenido por su propia función de uso, lo que suceda primero. B) Garantizamos los productos con partes móviles por 3 años. C) Garantizamos los demás productos por 5 años (productos sin partes móviles), bajo las siguientes condiciones: 1. Todos los productos a que se refiere esta garantía, ampara su cambio físico, sin ningún cargo para el consumidor. 2. El comercializador no tiene talleres de servicio, debido a que los productos que se garantizan no cuentan con reparaciones, ni refacciones, ya que su garantía es de cambio físico. 3. La garantía cubre exclusivamente aquellas partes, equipos o sub-ensambles que hayan sido instaladas de fábrica y no incluye en ningún caso el equipo adicional o cualesquiera que hayan sido adicionados al mismo por el usuario o distribuidor. • Para hacer efectiva esta garantía bastará con presentar el producto al distribuidor en el domicilio donde fue adquirido o en el domicilio de IC Intracom México, S.A.P.I. de C.V., junto con los accesorios contenidos en su empaque, acompañado de su póliza debidamente llenada y sellada por la casa vendedora (indispensable el sello y fecha de compra) donde lo adquirió, o bien, la factura o ticket de compra original donde se mencione claramente el modelo, número de serie (cuando aplique) y fecha de adquisición. Esta garantía no es válida en los siguientes casos: Si el producto se hubiese utilizado en condiciones distintas a las normales; si el producto no ha sido operado conforme a los instructivos de uso; o si el producto ha sido alterado o tratado de ser reparado por el consumidor o terceras personas.

REGULATORY STATEMENTS

CE/UKCA

ENGLISH : This device complies with the requirements of CE 2014/30/EU (UKCA Electromagnetic Compatibility Regulations 2016) and / or 2014/35/EU (UKCA Electrical Equipment [Safety] Regulations 2016). The Declaration of Conformity for is available at:

DEUTSCH : Dieses Gerät enspricht der CE 2014/30/EU und / oder 2014/35/EU. Die Konformitätserklärung für dieses Produkt finden Sie unter:

ESPAÑOL : Este dispositivo cumple con los requerimientos de CE 2014/30/EU y / o 2014/35/EU. La declaración de conformidad esta disponible en:

FRANÇAIS : Cet appareil satisfait aux exigences de CE 2014/30/EU et / ou 2014/35/EU. La Déclaration de Conformité est disponible à:

POLSKI : Urządzenie spełnia wymagania CE 2014/30/EU I / lub 2014/35/EU. Deklaracja zgodności dostępna jest na stronie internetowej producenta:

ITALIANO : Questo dispositivo è conforme alla CE 2014/30/EU e / o 2014/35/EU. La dichiarazione di conformità è disponibile al:

support.intellinet-network.com/barcode/791274

North & South America	Asia & Africa	Europe
IC Intracom Americas	IC Intracom Asia	IC Intracom Europe
550 Commerce Blvd.	4-F, No. 77, Sec. 1, Xintai 5th Rd.	Löhbacher Str. 7
Oldsmar, FL 34677, USA	Xizhi Dist., New Taipei City 221, Taiwan	D-58553 Halver, Germany

Printed on recycled paper.

All trademarks and trade names are the property of their respective owners. © IC Intracom. All rights reserved. Intellinet Network Solutions is a trademark of IC Intracom, registered in the U.S. and other countries.

INT_791267_QIG_0124_REV_5.11

Cat6 Punch-Down Keystone Jack with LED

Instructions

Models 791274

Important: Read before use. • Importante: Leer antes de usar.

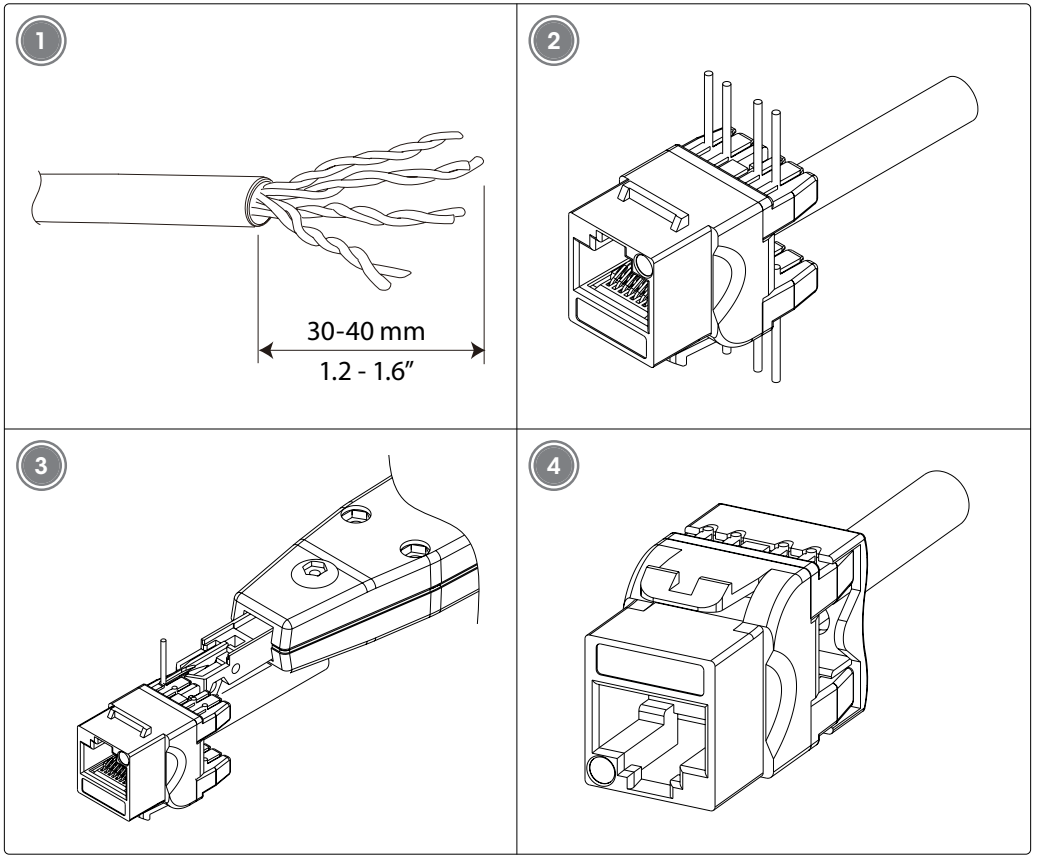

For additional benefits:

Scan to register your product warranty

or go to: **register.intellinet-network.com/r/791274**

ENGLISH

1 Carefully strip away approximately 30 mm of each cable jacket to be connected to the Box, separating the wires into four pairs.

2 Referring to the ***Color Codes table***, position the ends of each wire pair in the slot corresponding to the wire color.

3 Use either a 110 or Krone punch-down tool to secure each pair of wires in place on the jack. Trim off excess.

4 Insert the keystone jack into a faceplate or patch panel.

LED indicator shows the port's connection status and locates it in a patch panel

Note: LED only functions when used with *Intellinet Network Solutions LED Port Detector Tool #780179*)

LED Color	LED Description
Red	Port is connected to a network device
Green	Port is not connected to a network device
Off	Failure in wire 3 or 6

*For specifications, visit **intellinet-network.com**. Register your product at **register.intellinet-network.com/r/791274** or scan the QR code on the cover.*

ESPAÑOL

1 Retire con cuidado alrededor de 30 mm de cada aislante del cable que se va a enchufar/conectar a la caja y separe los cables en cuatro pares.

2 Coloque los extremos de cada par de cables o alambres en la ranura con su respectivo color de cable (se refiere al cuadro de ***códigos de colores***).

3 Utilice la herramienta ponchadora/impactadora de Krone o de 110 para poder ordenar cada par de alambres en el enchufe.

4 Introduzca el conector trapezoidal (módulo) en una placa frontal o panel de conexiones.

El indicador de LED muestra el estado de la conexión del puerto y la ubica en un panel de conexiones.

Nota: El LED solo funciona cuando se lo usa con *la herramienta del detector de puerto de LED Intellinet Network Solutions (#780179)*

Color LED	Descripción del LED
Roja	El puerto está conectado a un dispositivo de red
Verde	El puerto no está conectado a un dispositivo de red
Apagado	Falla en el cable 3 o 6

*Para más especificaciones, visite **intellinet-network.com**. Registre el producto en **register.intellinet-network.com/r/791274** o escanee el código QR en la cubierta.*

FRANÇAIS

1 Retirez soigneusement environ 30 mm de chaque gaine de câble à connecter à la Box, en séparant les fils en quatre paires.

2 Placez les extrémités de chaque paire de fils dans l'emplacement correspondant à la couleur du fil (voir le tableau des codes de couleur).

3 Utilisez un outil de perforation 110 ou Krone pour fixer chaque paire de fils sur le jack.

4 Insérez la prise keystone dans une plaque frontale ou un panneau de brassage.

Le voyant LED indique l'état de connexion du port et permet de le localiser dans un panneau de brassage.

Note: Le voyant LED ne fonctionne que lorsqu'il est utilisé avec *l'outil de détecteur de port LED d'Intellinet Network Solutions (#780179)*

Couleur de la LED	Description des LED
Rouge	Le port est connecté à un périphérique réseau
Verte	Le port n'ewst pas connecté à un périphérique réseau
Désactivé	Défaut dans le fil 3 ou 6

*Vous trouvez les spécifications sur **intellinet-network.com**. Enregistrez votre produit sur **register.intellinet-network.com/r/791274** ou scannez le code QR figurant sur la couverture.*

COLOR CODES / CÓDIGOS DE COLORES / CODES DE COULEUR

	[EN]	[DE]	[ES]	[FR]	[PL]	[IT]
T568A						
Slot 5	White/Blue	Weiß/Blau	Blanco/Azul	Blanc/Bleu	Biały/Niebieski	Bianco/Blu
Slot 4	Blue	Blau	Azul	Bleu	Niebieski	Blu
Slot 1	White/Green	Weiß/Grün	Blanco/Verde	Blanc/Vert	Biały/Zielony	Bianco/Verde
Slot 2	Green	Grün	Verde	Vert	Zielony	Verde
Slot 3	White/Orange	Weiß/Orange	Blanco/Naranja	Blanc/Orange	Biały/Pomarańczowy	Bianco/Arancione
Slot 6	Orange	Orange	Naranja	Orange	Pomarańczowy	Arancione
Slot 7	White/Brown	Weiß/Braun	Blanco/Marrón	Blanc/Brun	Biały/Brązowy	Bianco/Marrone
Slot 8	Brown	Braun	Marrón	Brun	Brązowy	Marrone
T568B						
Slot 5	White/Blue	Weiß/Blau	Blanco/Azul	Blanc/Bleu	Biały/Niebieski	Bianco/Blu
Slot 4	Blue	Blau	Azul	Bleu	Niebieski	Blu
Slot 1	White/Orange	Weiß/Orange	Blanco/Naranja	Blanc/Orange	Biały/Pomarańczowy	Bianco/Arancione
Slot 2	Orange	Orange	Naranja	Orange	Pomarańczowy	Arancione
Slot 3	White/Green	Weiß/Grün	Blanco/Verde	Blanc/Vert	Biały/Zielony	Bianco/Verde
Slot 6	Green	Grün	Verde	Vert	Zielony	Verde
Slot 7	White/Brown	Weiß/Braun	Blanco/Marrón	Blanc/Brun	Biały/Brązowy	Bianco/Marrone
Slot 8	Brown	Braun	Marrón	Brun	Brązowy	Marrone