FR

CANDY

REFRIGERATEUR
NOTICE D'UTILISATION

CRU 160E

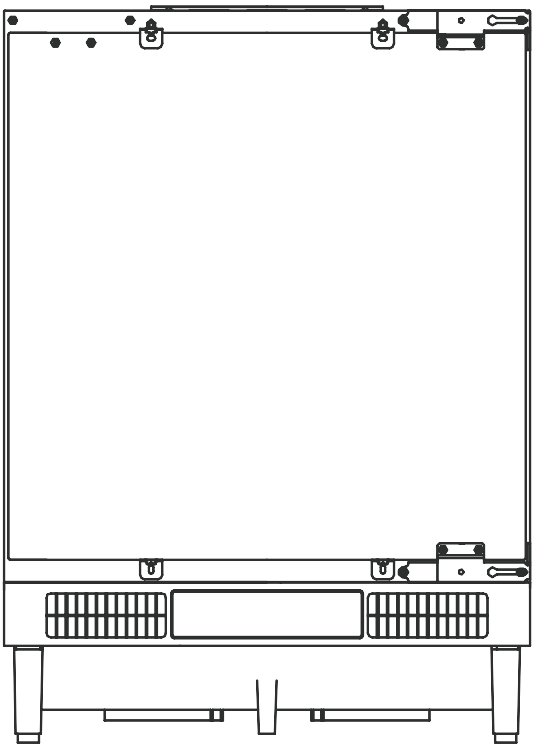

Cher client, chère cliente,
Merci pour votre confiance et pour l'achat de cet appareil. Nous espérons qu'il vous sera utile pendant de nombreuses années.

SOMMAIRE

Sécurité et mises en garde

1. Installation..... 9
I. Instructions d'installation..... 9
II. Position.....14
III. Alimentation électrique.....14
IV. Conseils de nettoyage avant utilisation.....14

2. **Fonctions.....**
I. Régulation de la température.....15
II. Conserver des aliments et boissons.....15
III. Les clayettes.....15
IV. Position des balconnets des portes.....16
V. Conserver des aliments congelés / Congeler des aliments.....16
VI. Dégivrage de l'appareil.....16
VII. Dégivrage du compartiment freezer.....16
VIII. Eclairage intérieur.....17
IX. Périodes de non utilisation de l'appareil.....17

3. **Dysfonctionnements éventuels.....18**



Cet appareil est conforme aux normes suivantes européennes： 2006/95/EC et 2004/108/EC et 2009/125/EC et EC.643/2009 et 2002/96/EC

Sécurité et mises en garde

Pour votre sécurité et pour une utilisation correcte de l'appareil, avant d'installer et d'utiliser l'appareil pour la première fois, lisez attentivement cette notice, y compris les mises en gardes et les conseils utiles qu'elle contient. Afin d'éviter d'endommager l'appareil et/ou de vous blesser inutilement, il est important que les personnes amenées à utiliser cet appareil aient pris entièrement connaissance de son fonctionnement ainsi que de ses fonctions de sécurité. Conservez ces consignes pour plus tard et pensez à les ranger à côté de l'appareil, afin qu'elles soient transmises avec ce dernier en cas de vente ou de déménagement. Cela permettra de garantir un fonctionnement optimal du système.

Pour éviter tout risque de blessure, conservez cette notice. Le fabricant ne saurait en effet pas être tenu responsable en cas de mauvaise manipulation du système.

Sécurité des enfants et des autres personnes vulnérables

- Ce système peut être utilisé par des enfants âgés de 8 ans et plus et par des personnes à capacités réduites sur le plan physique, sensoriel ou mental, ou n'ayant pas appris à utiliser l'appareil, dans le cadre où ils sont encadrés par une personne informée et ayant conscience des risques impliqués. Les enfants ne doivent pas jouer avec l'appareil. Le nettoyage et l'entretien ne doivent en aucun cas être effectués par des enfants sans surveillance.
- Conservez tous les emballages hors de portée des enfants, car il existe un risque de suffocation.
- Si vous vous débarrasser de l'appareil, retirez la fiche de la prise, coupez le câble de raccordement (au plus près possible de

l'appareil) et enlever la porte pour éviter que les enfants subissent un choc électrique ou qu'ils s'enferment à l'intérieur.

- Si cet appareil, muni de fermeture magnétique devait remplacer un ancien appareil ayant un système de verrou sur la porte ou le couvercle, assurez-vous de le rendre inutilisable au moment de vous en débarrasser. Cela permettra d'éviter à l'appareil de devenir un risque mortel pour un enfant.

Sécurité générale



- ATTENTION ! Cet appareil est conçu pour fonctionner dans un foyer domestique et

dans les environnements de type suivant :
-locaux de cuisine et équipements vendus dans le commerce, environnements de travail et bureaux ;
-structures de type Bed and Breakfast
-bâtiments de ferme et hôtels, motels et autres organismes accueillant des clients ;
-cuisine industrielle et autres applications non destinées à la revente

- ATTENTION — Ne rangez jamais de substances inflammables telles que des aérosols à l'intérieur de cet appareil, car elles pourraient s'y déverser.
- ATTENTION — Si le cordon d'alimentation est endommagé, vous devez le remplacer immédiatement auprès de votre fabricant, ou d'un revendeur qualifié, afin d'éviter tout risque d'électrocution.
- ATTENTION — Maintenez les ventilations biens ouvertes, et vérifiez bien que l'air peut circuler par les ouvertures, surtout si l'appareil est encastré dans le mur.
- ATTENTION — Etant donné que les systèmes mécaniques et autres équipements électriques accélèrent le processus de dégivrage, respectez l'environnement recommandé par le fabricant.
- ATTENTION — N'endommagez pas le circuit de réfrigération.

- ATTENTION — N'utilisez pas d'appareils électriques à l'intérieur du compartiment destiné à recevoir de la nourriture, sauf si ces derniers sont tolérés par le fabricant.
- ATTENTION — Votre appareil contient des gaz inflammables. N'exposez jamais l'appareil aux flammes. L'appareil doit être détruit en respectant la réglementation à ce sujet (renseignez-vous auprès de votre collectivité locale).
- ATTENTION — Pour éviter tout risque d'instabilité du système, fixez-le au moyen des éléments indiqués dans la notice.

Liquide réfrigérant

De l'isobutane réfrigérant (R600a) est utilisé dans le circuit réfrigérant du système ; Il s'agit d'un gaz naturel hautement inflammable, et donc dangereux pour l'environnement. Pendant les transports et l'installation du système, vérifiez qu'aucun des composants du circuit de réfrigération ne soit endommagé. Le réfrigérant (R600a) est un liquide inflammable.



Attention :
Risque d'incendie

Si le circuit de réfrigération était endommagé :
-Evitez les flammes nues et toute source d'inflammation.
-Ventilez bien la pièce où se trouve l'appareil.
Il est dangereux de modifier la composition de cet appareil, de quelque manière que ce soit.
Tout dommage fait au cordon peut provoquer un court-circuit, et/ou une électrocution.



Sécurité électrique

1. Le cordon d'alimentation ne doit pas être rallongé.

2. Vérifiez bien que la priser murale n'est pas endommagée. Une prise murale en mauvais état pourrait entraîner une surchauffe du système et son explosion.
3. Vérifiez bien que vous pouvez accéder à la prise murale de l'appareil.
4. Ne tirez jamais sur le câble principal.
5. Si la prise murale est lâche, ne branchez pas le cordon. Il existe un risque d'électrocution ou d'incendie.
6. Vous ne devez jamais utiliser l'appareil si le cache de l'éclairage intérieur n'est pas en place.
7. Ce réfrigérateur fonctionne sur un courant à phase unique de 220~240V/50Hz. Si des variations de tensions sont constatées ou que la tension électrique dépasse la valeur conseillée, pour votre sécurité, vérifiez bien que le régulateur de tension automatique C.A supporté bien 350W de plus que l'appareil. Le réfrigérateur doit utiliser une prise murale spécifique plutôt qu'une prise regroupant d'autres appareils électriques. L'appareil doit être relié au sol selon les recommandations en vigueur.

Utilisation quotidienne

- Ne stockez jamais de substances ou de liquides inflammables à l'intérieur de l'appareil ; cela provoquerait un risque d'exposition.
- Ne faites pas fonctionner d'autres appareils électriques à l'intérieur de cet appareil (mixeurs, turbines à glace électrique, etc.).
- Lorsque vous débranchez l'appareil, tenez toujours la prise dans vos mains et ne tirez pas sur le cordon.
- Ne placez pas d'éléments chauds ni de composants en plastiques dans cet appareil.
- Rangez les aliments déjà emballés conformément aux consignes livrées par leur fabricant.
- Cet appareil doit être utilisé et traité selon certaines règles spécifiques. Consultez les règles établies en matière de stockage.

- Ne placez pas de boissons gazeuses dans le compartiment de congélation, car cela exercerait une pression sur les bouteilles, qui pourraient exploser à l'intérieur de l'appareil.
- Les aliments congelés peuvent brûler s'ils sortent directement du froid.
- N'exposez pas l'appareil directement au soleil.
- Conservez les bougies, luminaires et autres flammes nues éloignées de l'appareil, afin d'éviter les risques d'incendie.
- Cet appareil est destiné à ranger des aliments et/ou des boissons domestiques traditionnelles, selon les consignes livrées avec le système.
- L'appareil est lourd. Soyez prudent lorsque vous le déplacez.
- Ne retirez pas et ne touchez pas les éléments du congélateur si vous avez les mains mouillées/humides, car cela pourrait provoquer une abrasion de la peau et/ou des brulures graves.
- N'utilisez jamais le socle, les tiroirs, les portes, et autres éléments similaires pour vous appuyer
- Les aliments congelés ne doivent jamais être recongelés une fois qu'ils ont été décongelés.
- Pour éviter les chutes d'objets et empêcher de détériorer l'appareil, ne surchargez pas les compartiments de portes ni les tiroirs.

Attention !

Nettoyage et entretien

- Avant tout entretien, débranchez l'appareil et coupez le courant.
- Ne nettoyez pas l'appareil avec des objets métalliques, un système à vapeur, des huiles volatiles, des solvants organiques ou des composants abrasifs.
- N'utilisez pas d'objets tranchants ou pointus pour retirer la glace. Utilisez un grattoir en plastique.

Information importante à propos de l'installation!

- Pour que les branchements électriques soient corrects, suivez bien les consignes livrées dans ce manuel.
- Déballez l'appareil et vérifiez qu'il n'est pas endommagé visuellement. Ne branchez pas l'appareil si ce dernier est endommagé. Signalez tout dommage au point de vente où vous l'avez acheté. Dans ce cas, conservez l'emballage.
- Il est recommandé d'attendre au moins quatre heures avant de brancher l'appareil au courant, afin que le compresseur soit bien alimenté en huile.
- Une bonne circulation de l'air est nécessaire, afin d'éviter les risques de surchauffe. Pour que la ventilation soit suffisante, suivez bien les consignes d'installation fournies.
- Dès que possible, évitez que l'appareil ne touche les parois murales et/ou ne soit en contact avec des éléments chauds (compresseur, condensateur) afin d'éviter les risques d'incendie. Respectez toujours bien les consignes d'installation.
- L'appareil ne doit pas être situé à côté de radiateurs ou de feux de cuisson.
- Vérifiez bien que les prises sont accessibles une fois l'appareil installé.

Dépannage

- Tout opération électrique doit être effectuée par un technicien qualifié et compétent dans le domaine.
- Cet appareil doit être dépannée par un Centre de Réparation Agréé, et seules des pièces d'origine doivent être utilisées.

1）Si l'appareil ne contient pas de congélateur.

2）SI l'appareil contient un congélateur.

1. INSTALLATION

I. Installation instructions:

Avant d'installer le produit, lire attentivement les instructions afin d'éviter tout problème.

Fig 2 - Dimensions du produit / de la niche d'encastrement

Fig 3 - Réglage de la hauteur des pieds

Fig 4 - Installation de l'appareil sous un plan de travail

Fig 5 – Installation de l'appareil sous le plan de travail

Fig 6 - Inversion du sens d'ouverture de la porte

Fig 7, Fig 8 - Installer la porte de cuisine

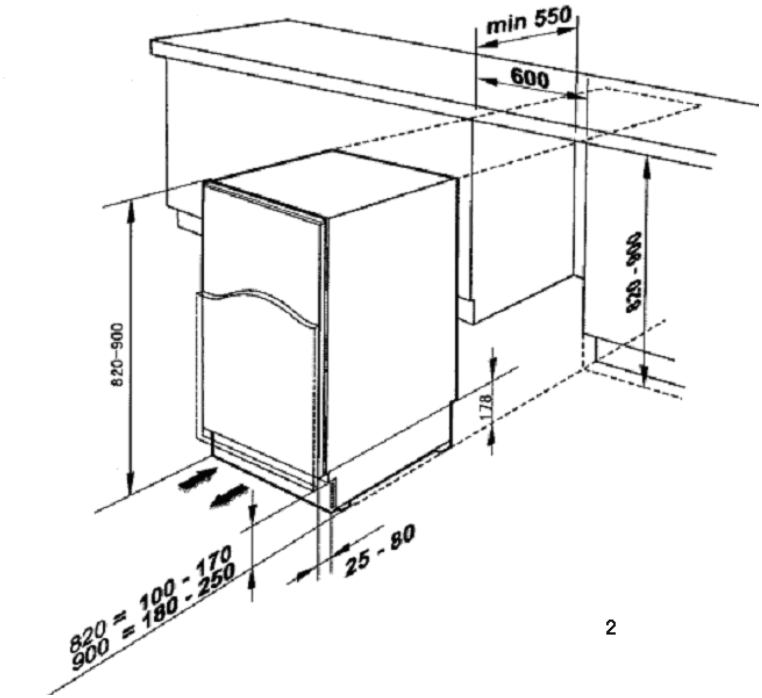

2

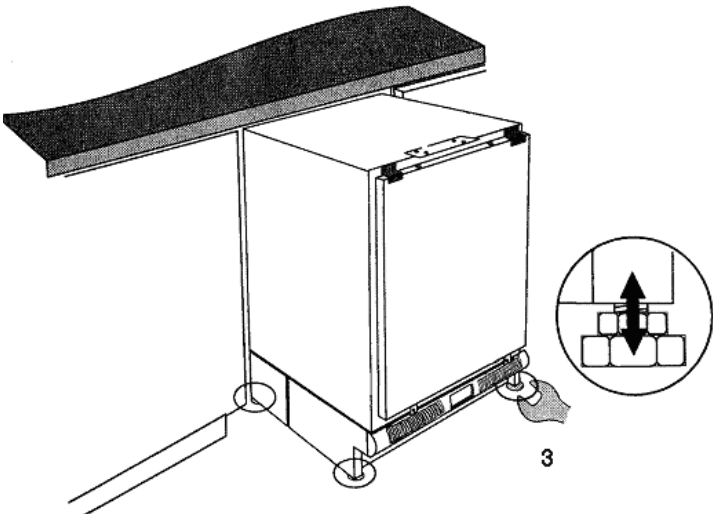

3

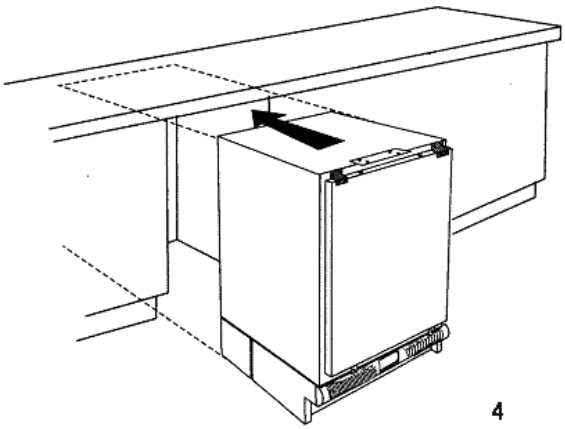

4

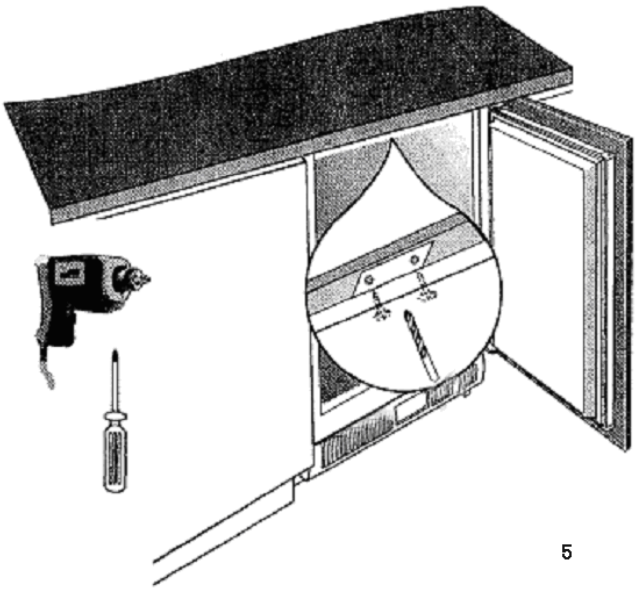

5

- Ceci doit être fait avant de mettre en place la porte de cuisine
- S'assurer que l'appareil est débranché et vide
- Nous vous recommandons que quelqu'un vous assiste dans cette installation

OUTILS REQUIS

- Tournevis cruciforme
- Tournevis tête plate

ATTENTION ! Etre prudent à l'ouverture des charnières. Elles ont des ressorts et peuvent vous blesser si elles se referment sur vos mains

1

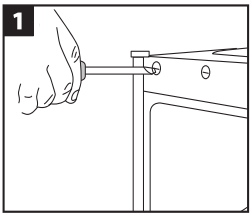

Retirer les caches-vis positionnées à l'extérieur de l'appareil.

2

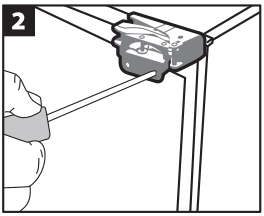

La porte fermée, enlever les vis situées à l'extérieur de la charnière. Commencer avec la charnière supérieure.

3

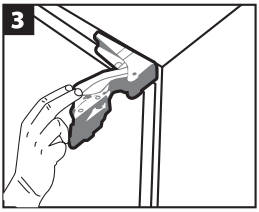

Ouvrir les charnières.

4

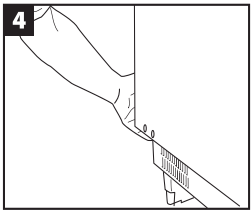

Soutenir le bas de la porte. Etre prudent avec les charnières. Enlever la porte.

5

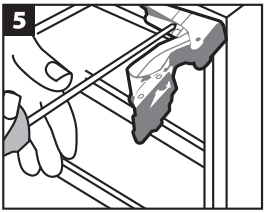

Avec la charnière supérieure dévisser les vis en tenant la porte. Etre prudent avec la charnière, si possible, utiliser un long tournevis.

6

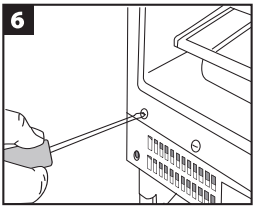

Retirer les caches-vis.

7

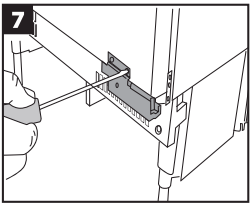

Retourner la charnière et la placer sur le côté opposé de la porte. Revisser.

8

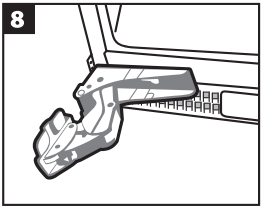

Refaire l'opération avec l'autre charnière. Remettre en place. Remettre en place la porte et ré-accrocher les charnières.

9

Vérifier que l'appareil est bien aligné horizontalement et verticalement et que les joints de porte sont bien positionnés sur tous les côté avant visser la fixation des charnières.

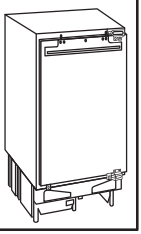

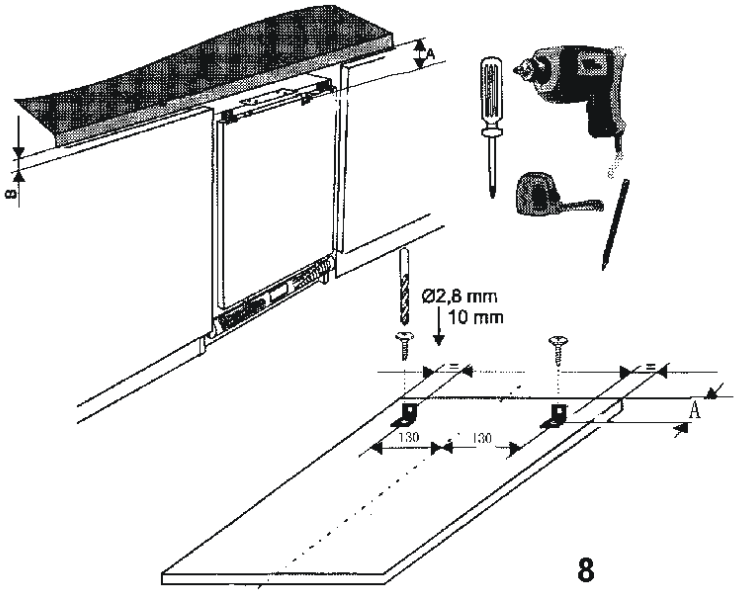

8

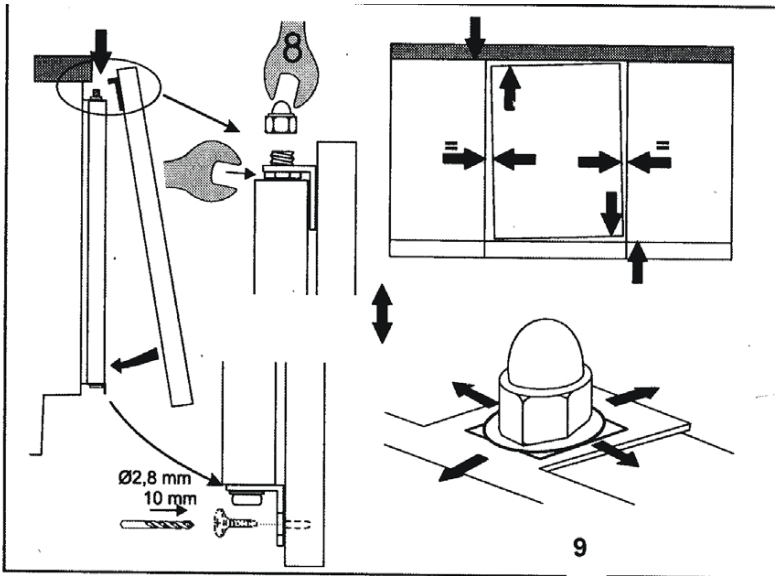

9

II. Position

Place l'appareil loin de sources de chaleurs telles qu'une cuisinière, radiateur, rayons directs du soleil etc. La performance maximum et la sécurité sont garanties si vous maintenez une température interne correcte en fonction de la classification du pays dans lequel vous vous trouvez.

Catégories	Température ambiante
SN	+10~32°C
N	+16~32°C
ST	+16~38°C
T	+16~43°C

Les appareils ne doivent pas être exposés à la pluie.

Pour des raisons de sécurité, d'économies d'énergie et de longévité de votre appareil, vous devez veiller à laisser un espace suffisant sur les côtés et à l'arrière de l'appareil.

III. Alimentation électrique

L'appareil est seulement compatible avec une prise de 220-240V~/ 50Hz ; 230V~/ 60Hz. Si vous souhaitez brancher votre réfrigérateur dans un lieu où le voltage ou la fréquence sont différents de ceux précédemment préconisés, il est important, par mesure de sécurité, que vous vous rapprochiez d'un électricien ou d'un professionnel qualifié de manière à faire les adaptations nécessaires.

IV. Conseils de nettoyage avant utilisation

Avant utilisation, nettoyer les parties intérieures avec un chiffon et de l'eau chaude pour supprimer l'odeur de « neuf » puis sécher le tout. Ne jamais utiliser de détergents abrasifs qui pourraient endommager l'appareil.

Comment enlever une clayette de l'appareil ?

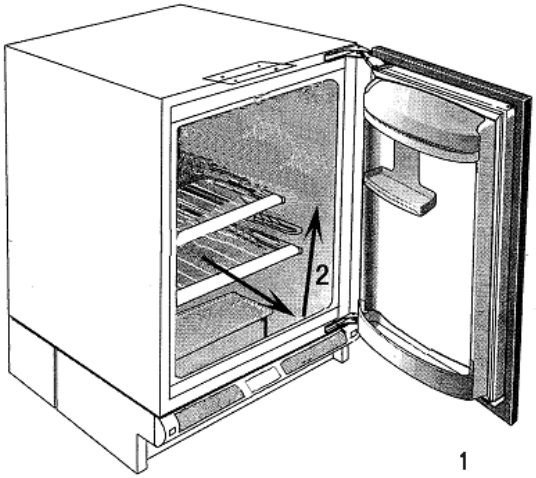

1

La clayette peut être placée au choix sur les crans positionnés sur les côtés internes de l'appareil.
Au cas où vous souhaitiez ajuster ou enlever les clayettes :

1. Soulever la clayette à la main et tirer vers vous jusqu'à ce que cela atteigne la fente des gradins
2. Soulever la clayette et la sortir en la maintenant inclinée entre la porte et l'appareil.

La réinsertion de la clayette se fait dans le sens inverse.

2. FONCTIONS

I. Régulation de la température

Pour faire fonctionner l'appareil, tourner le bouton du thermostat à la température désirée. Plus le nombre est élevé, plus la température sera froide.
Les freezers peuvent être équipés d'un indicateur lumineux aux couleurs suivantes :

- Orange pour un fonctionnement continu
- Vert pour un fonctionnement normal
- Rouge lorsque la température est trop élevée

La température interne de l'appareil est maintenue constante de manière automatique. Un thermostat intermédiaire est généralement recommandé.

- A un niveau de réglage supérieur du thermostat avec une température ambiante supérieure et une grande quantité de nourriture stockée, l'opération peut être continue avec la formation de givre ou de glace sur les parois.
- Dans ces conditions, positionner le bouton du thermostat à un niveau inférieur

II. Conserver des aliments et des boissons

Pour une utilisation optimale du compartiment réfrigérateur, suivre les instructions suivantes :
Ne jamais stocker de la nourriture ou une boisson chaude dans le réfrigérateur.

- Avant conservation, couvrir ou emballer la nourriture (notamment la nourriture contenant des épices).
- Placer les aliments de façon à ce que l'air circule bien dans le compartiment.
- Viande (tous types) : emballer à l'aide d'un papier couvrant et conserver 1 ou 2 jours maximum.
- Les aliments cuisinés et les plats froids doivent être bien enveloppés

Conserver les fruits et légumes préalablement lavés dans le tiroir prévu à cet effet.

- Bananes, pommes de terre, oignons et ail doivent être conservés enveloppés dans le réfrigérateur

III. Les clayettes

Les clayettes du réfrigérateur sont équipées de guide-rails qui en facilitent leur positionnement sur les gradins.

IV. Position des balconnets de la porte

Les balconnets de la porte peuvent être placés à différentes hauteurs. Pour changer leur position, procéder de la manière suivante :

- Tirer le balconnet hors de la porte et le replacer à la position souhaitée
- Le balconnet supérieur peut être retiré entièrement pour le nettoyer quand nécessaire

V. Conserver des aliments congelés/Congeler des aliments

Les appareils avec des compartiments qui possèdent le symbole  peuvent être utilisés pour conserver de la nourriture congelée pour une durée maximum d'un mois. Les appareils avec des compartiments qui possèdent le symbole  conviennent pour conserver de la nourriture congelée mais pas pour congeler des aliments frais, alors que les appareils qui possèdent le symbole  conviennent pour les deux usages.
Pour conserver de la nourriture congelée, s'assurer auprès du commerçant qu'elle a été correctement conservée.
L'intervalle entre l'achat et le placement de la nourriture dans le freezer doit être le plus court possible.
Ne jamais excéder la période de conservation indiquée sur le packaging des aliments.
Ouvrir la porte du freezer seulement lorsque c'est nécessaire et de façon la plus brève possible.

Dans le cas où l'appareil n'a pas été utilisé pendant une période prolongée, faire en sorte de régler le thermostat au maximum et brancher l'appareil à vide pendant 2/3 heures, puis placer ensuite la nourriture comme indiqué, ajuster le thermostat au réglage intermédiaire.

Les appareils avec des compartiments qui n'ont pas de symboles conviennent pour congeler les aliments frais et conserver de la nourriture congelée.

IMPORTANT

- Si la nourriture conservée dans le compartiment freezer est décongelé non intentionnellement, par exemple à cause d'une panne de courant, elle devrait être consommée dans un court laps de temps même si elle n'est pas complètement décongelée.
- La nourriture peut être recongelée après avoir été cuite
- De brèves interruptions (de 6 à 8 heures) n'affectent pas le nourriture congelée

VI. Dégivrage de l'appareil

- Le givre qui s'installe sur les parois intérieures du réfrigérateur s'élimine automatiquement à chaque fois que le moteur du compresseur s'arrête. L'eau de la glace fondue est collectée à l'aide d'un conduit qui amène l'eau dans un plateau installé près du moteur du compresseur à l'arrière de l'appareil. La chaleur générée par le moteur du compresseur permet l'évaporation de l'eau.
- Veiller à nettoyer l'eau décongelée drainée dans le réfrigérateur.
- La glace devrait être avant que couche de glace n'atteigne une épaisseur de 4mm, sinon une fois par an. Dégivrer lorsque l'appareil est vide ou contient très peu d'aliments.
- Ne jamais utiliser d'objets métalliques ou pointus pour enlever la glace car cela pourrait endommager l'appareil.

VII. Dégivrage du compartiment freezer

- 24 heures avant l'action de dégivrage, régler le thermostat au maximum et positionner sur le mode « continu » (voyant lumineux orange). Ceci permet un refroidissement suffisant pour les aliments tout en préparant l'appareil au dégivrage.
- Retirer les aliments congelés (les aliments dans la partie réfrigérateur de l'appareil peuvent être aussi retirés) et les stocker dans un endroit sec et froid pour éviter une décongélation rapide.
- Débrancher l'appareil et positionner le thermostat sur « 0 »
- Laisse la porte de l'appareil entrouverte, le freezer possède un conduit dans lequel la glace fondue sera XXX. Les appareils dotés d'un compartiment freezer qui est séparé par une clayette : cette clayette possède un trou par lequel l'eau peut se déverser dans un récipient que vous devrez mettre en place. Une fois l'appareil complètement dégivré, le nettoyer avec de l'eau chaude et un peu de vinaigre. Sécher. Rebrancher l'appareil et régler le thermostat au maximum. Remettre les aliments dans le freezer et après 2 ou 3 heures, repositionner le thermostat à un réglage normal.

Attention!

Ne pas utiliser d'appareil électrique chauffant ou autre dispositif pour accélérer le processus de dégivrage à l'exception de ceux recommandés dans les instructions.
Ne pas utiliser de sprays dégivrants, ils peuvent être dangereux pour la santé.

VIII. Eclairage intérieur

La section centrale de la boîte de thermostat contient une lampe pour l'illumination intérieure.
Si son remplacement est requis, débrancher l'appareil de sa source d'alimentation, retirer la grille de protection de l'unité du thermostat et dévisser l'ampoule. La remplacer avec une ampoule de voltage similaire, replacer la grille sur l'unité du thermostat et rebrancher l'appareil.

IX. Périodes de non utilisation de l'appareil

Lors de périodes prolongées de non utilisation de l'appareil, le nettoyer soigneusement après l'avoir vidé, le débrancher de sa source d'alimentation et laisser la porte entrouverte pour éviter la formation d'odeurs désagréables.

DYSFONCTIONNEMENTS EVENTUELS

Vous pouvez résoudre facilement la plupart des problèmes classiques de votre réfrigérateur, en vous économisant un appel au service après-vente.

Prenez soin de lire attentivement les informations ci-dessous avant d'appeler votre service après-vente.

PROBLEMES	CAUSES POSSIBLES
Le réfrigérateur ne fonctionne pas	Vérifier que le câble d'alimentation n'est pas déconnecté
	Vérifier que le thermostat n'est pas positionné sur « 0 »
	Vérifier que la prise est insérée correctement dans la prise de courant.
	Vérifier que le disjoncteur de la maison n'a pas sauté ou qu'un fusible n'est pas grillé.
	Vérifier que le câble d'alimentation électrique n'est pas endommagé
La température interne n'est pas suffisamment froide	Vérifie que la porte est fermée correctement
	Vérifier que l'air peut circuler librement
	Vérifier que le réglage du thermostat est correct.
	Vérifier que le réfrigérateur n'est pas situé près de sources de chaleur
	Vérifier que le condensateur est propre.
La température interne est trop basse	Vérifier que le réglage du thermostat est correct.
Le compresseur fonctionne de façon continue	Ajuster le thermostat pour arriver à une température de contrôle correcte.
	Vérifier que la porte est bien fermée.
	De grandes quantités de nourriture ont été placées récemment dans le réfrigérateur et/ou la porte est fréquemment ouverte.
	Vérifier que l'entrée de la ventilation n'est pas obstruée.
La lumière interne ne fonctionne pas	Vérifier que l'appareil est en marche. Sinon, retirer la prise de courant, retirer la grille de protection de l'unité de thermostat et vérifier que la lampe est correctement installée. Remplacer toute ampoule défectueuse avec une ampoule de même voltage (cf celui indiqué sur la plaque informative à l'intérieur du produit).

Si après les vérifications faites ci-dessus, le problème persiste, appeler votre service après-vente. L'utilisateur doit s'assurer que les vérifications ci-dessus ont été faites car le technicien facturera son intervention si le problème n'est pas un dépannage mécanique ou électrique.

8

GB

CANDY

REFRIGERATOR
USER'S OPERATION MANUAL

CRU 160E

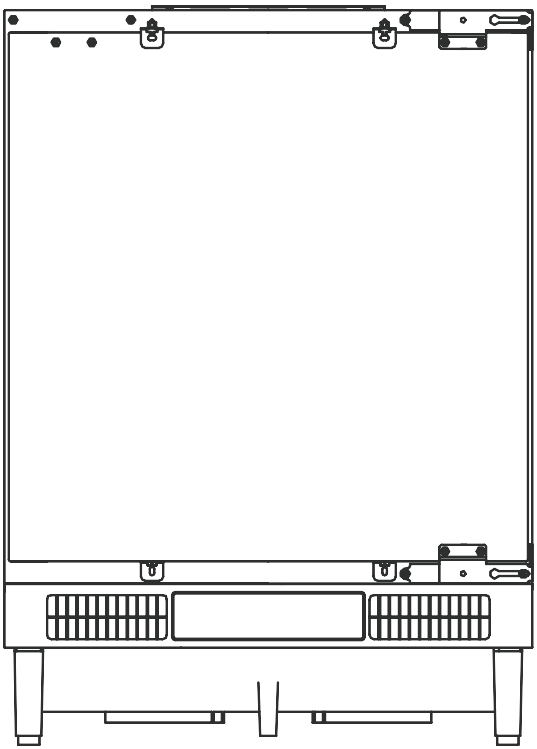

GB

Dear customer:

Thank you for your trust and for buying this appliance. We hope it will successfully serve the purpose for many years.

CONTENTS

SAFETY AND WARNING INFORMATION 3
INSTALLATION 8
Positioning 8
Cleaning the interior prior to use 9
Installation instructions 9
OPERATION AND FUNCTIONS 14
Changing the light bulb 15
Noises during Operation 15
Positioning inner door trays 15
Storing frozen food/freezing fresh food 16
IMPORTANT 16
Refrigerator lamp 16
Periods of disuse 16
Troubleshooting 17
Energy Saving tips 18
Regulations, Standards, Guidelines 18
Disposal of the appliance 19

CE This appliance is in accordance with the following EU guidelines:2006/95/EC and 2004/108/EC and 2009/125/EC and EC.643/2009 and 2002/96/EC

⚠ SAFETY AND WARNING INFORMATION

For your safety and correct usage, before installing and first using the appliance, read this user manual carefully, including its hints and warnings. To avoid unnecessary mistakes and accidents, it is important to make sure that all people using the appliance are thoroughly familiar with its operation and safety features. Save these instructions and be sure that they remain with the appliance if it is moved or sold, so that who uses it throughout its life will be properly informed on its correct appliance usage and safety.

For the safety of life and property, keep the precautions of these user's instructions as the manufacturer is not responsible for damages caused by omission.

Safety for children and others who are vulnerable people

This appliance can be used by children aged from 8 years and above and persons with reduced physical, sensory or mental capabilities or lack of experience and knowledge if they have been given supervision or instruction concerning use of the appliance in a safe way and understand the hazards involved. Children shall not play with the appliance. Cleaning and user maintenance shall not be made by children without supervision.

Keep all packaging away from children as there is risk of suffocation. If you are discarding the appliance, pull the plug out of the socket, cut the connection cable (as close to the appliance as you can) and remove the door to prevent children playing from suffering an electric shock or from closing themselves inside it.

If this appliance, featuring a magnetic door seals, is to replace an older appliance having a spring lock (latch) on the door or lid, be sure to make the spring lock unusable before you discard the old appliance. This will prevent it from becoming a death trap for a child.

General safety

⚠• WARNING —This appliance is intended to be used in household and similar applications such as
-staff kitchen areas in shops, offices and other working environments;
-farm houses and by clients in hotels, motels and other residential type environments;
-bed and breakfast type environments;
-catering and similar non-retail applications

WARNING — Do not store explosive substances such as aerosol cans with a flammable propellant in this appliance.
WARNING — If the supply cord is damaged, it must be replaced by the manufacturer, its service agent or similarly qualified persons in order to avoid a hazard.
WARNING — Keep ventilation openings, in the appliance enclosure or in the built-in structure, clear of obstruction.
WARNING — Do not use mechanical devices or other means to accelerate the defrosting process, other than those recommended by the manufacturer.
WARNING — Do not damage the refrigerant circuit.
WARNING — Do not use electrical appliances inside the food storage compartments of the appliance, unless they are of the type recommended by the manufacturer.

WARNING — The refrigerant and insulation blowing gas are flammable. When disposing of the appliance, do so only at an authorized waste disposal centre. Do not expose to flame.
WARNING — To avoid a hazard due to instability of the appliance, it must be fixed in accordance with the instructions.

Refrigerant

The refrigerant isobutene (R600a) is contained within the refrigerant circuit of the appliance, a natural gas with a high level of environmental compatibility, which is nevertheless flammable. During transportation and installation of the appliance, ensure that none of the components of the refrigerant circuit becomes damaged.
The refrigerant (R600a) is flammable.

Caution:risk of fire

If the refrigerant circuit should be damaged:
-Avoid opening flames and sources of ignition.
-Thoroughly ventilate the room in which the appliance is situated.
It is dangerous to alter the specifications or modify this product in any way.
Any damage to the cord may cause a shortcircuit, fire, and/or electric shock.

Electrical safety

1.The power cord must not be lengthened.
2. Make sure that the power plug is not crushed or damaged. A crushed or damaged power plug may overheat and cause a fire.
3. Make sure that you can access the main plug of the appliance.
4. Do not pull the main cable.
5. If the power plug socket is loose, do not insert the power plug. There is a risk of electric shock or fire.
6.You must not operate the appliance without the interior lighting lamp cover.
7.The fridge is only applied with power supply of single phase alternating current of 220~240V/50Hz. If fluctuation of voltage in the district of user is so large that the voltage exceeds the above scope, for safety sake, be sure to apply A.C. Automatic voltage regulator of more than 350W to the fridge. The fridge must employ a special power socket instead of common one with other electric appliances. Its plug must match the socket with ground wire.

Daily use

Do not store flammable gas or liquids in the appliance, there is a risk of an explosion.

Do not operate any electrical appliances in the appliance(e.g.electric ice cream makers, mixers etc.).

When unplugging always pull the plug from the mains socket, do not pull on the cable.

Do not place hot items near the plastic components of this appliance.

Store pre-packed frozen food in accordance with the frozen food manufacturer's instructions.

The appliances manufacturer's storage recommendations should be strictly adhered to. Refer to relevant instructions for storage.

Do not place carbonated of fizzy drinks in the freezer compartment as it creates pressure on the container, which may cause it to explode, resulting in damage to the appliance.

Frozen food can cause frost burns if consumed straight from the freezer compartment.

Do not place the appliance in direct sunlight.

Keep buring candles, lamps and other items with naked flames away from the appliance so that do not set the appliance on fire.

The appliance is intended for keeping food stuff and/or beverages in normal household as explained in this instruction booklet The appliance is heavy. Care should be taken when moving it.

Do not remove nor touch items from the freezer compartment if your hands are damp/wet,as this could cause skin abrasions or frost/freezer burns.

Never use the base, drawers, doors etc. to stand on or as supports.

To avoid items falling and causing injury or damage to the appliance, do not overload the door racks or put too much food in the crisper drawers.

To avoid items falling and causing injury or damage to the appliance, do not overload the door racks or put too much food in the crisper drawers.

Never cover or obstruct the ventilation slats on the appliance.

Caution!

Care and cleaning

Before maintenance, switch off the appliance and disconnect the mains plug from the mains socket.

Do not clean the appliance with metal objects, steam cleaner, ethereal oils, organic solvents or abrasive cleaners.

Do not use sharp objects to remove frost from the appliance. Use a plastic scraper.

Installation Important!

For electrical connection carefully, follow the instructions given in this manual.

Unpack the appliance and check if there are damages on it. Do not connect the appliance if it is damaged. Report possible damages immediately to the place you bought it. In this case retain packing.

It is advisable to wait at least four hours before connecting the appliance to allow the oil to flow back in the compressor.

Adequate air circulation should be around the appliance, lacking this leads to overheating. To achieve sufficient ventilation, follow the instructions relevant to installation.

Wherever possible the back of the product should be against a wall to avoid touching or catching warm parts (compressor, condenser) to prevent the risk of a fire, follow the instructions relevant to installation.

The appliance must not be located close to radiators or cookers.

Make sure that the mains plug is accessible after the installation of the appliance.

Service

Any electrical work required to do the servicing of the appliance should be carried out by qualified electrician or competent person.

This product must be serviced by an authorized Service Center, and only genuine spare parts must be used:

1)If the appliance is Frost Free.

2)If the appliance contains freezer compartment.

INSTALLATION

Positioning

Position the appliance away from sources of heat such as stoves, radiators, direct sunlight etc. Maximum performance and safety are guaranteed by maintaining the correct indoor temperature for the class of unit concerned, as specified on the rating plate. This application perform well from N to ST. The Appliance may not work properly if it is left for a longer period at a temperature above or below the indicated range.

IMPORTANT! -There is a need of good ventilation around the fridge for easy dissipation of heat, high efficiency of refrigeration and low power consumption. For this purpose, sufficient clear space should be available around the fridge. It is advisable for there to be 75mm separating the back of the fridge to the wall, at least 100mm of space at its two sides, height of over 100mm from its top and a clear space upfront to allow the doors to open 160.

Climate class	Ambient temperature
SN	+10°C to +32°C
N	+16°C to +32°C
ST	+16°C to +38°C
T	+16°C to +43°C

Appliances must not be exposed to rain. Sufficient air must be allowed to circulate in the lower rear section of appliances, as poor air circulation can affect performance. Built-in appliances should be positioned away from heat sources such as heaters and direct sunlight.

Electrical connection

Before connecting the appliance to the power supply, ensure that the voltage and frequency as indicated on the data plate correspond to those of the electrical mains.

A deviation of –6V to +6V is admissible with respect to the rated voltage. For operation with other voltage supplies, a right autotransformer is required.

Always connect the appliance to an useful earthing system

For the above,if the main supply is not earthed,connect the appliance to a separate earthing system. Consult a specialized technician to carry out the latter in compliance with current standards.

The manufacturer declines all responsibility for failure to observe the above accident prevention standards.

Cleaning the interior prior to use

Prior to use, clean all internal parts with warm water and neutral detergent to remove the “new” odor and dry thoroughly. Never use abrasive detergents and/or powders that can damage the appliance.

Installation instructions:

Before installing, carefully read the instruction in order to avoid a certain number of problems.

Fig 2 -Dimensions of mounting slot
Fig 3 -Height regulation
Fig 4 -Installation of the appliance under the worktop
Fig 5 -Fastening the appliance under the worktop
Fig 6 -Door exchange
Fig 7, Fig 8 –Mounting the kitchen cabinet door

How to remove the shelf from the appliance

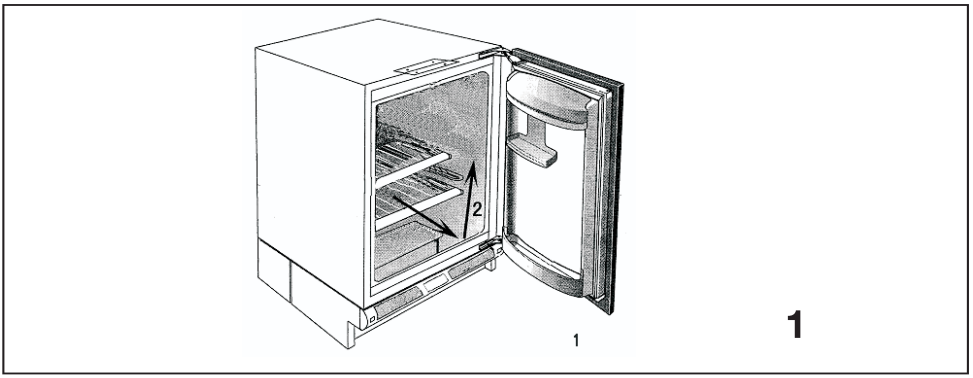

The shelf may be placed randomly upon any of the guide slots inside the appliance.It is protected against sliding out.In case you want to adjust the shelves or remove the shelves from the appliance (Fig 1).

- Lift the shelf by hand and pull it towards you until it reaches the crack in the guide slot.
- Lift the shelf up and pull it out inclined between the door and appliance.
- Reinsertion is carried out in the opposite procedure.

Fig2-Dimensions of mounting slot

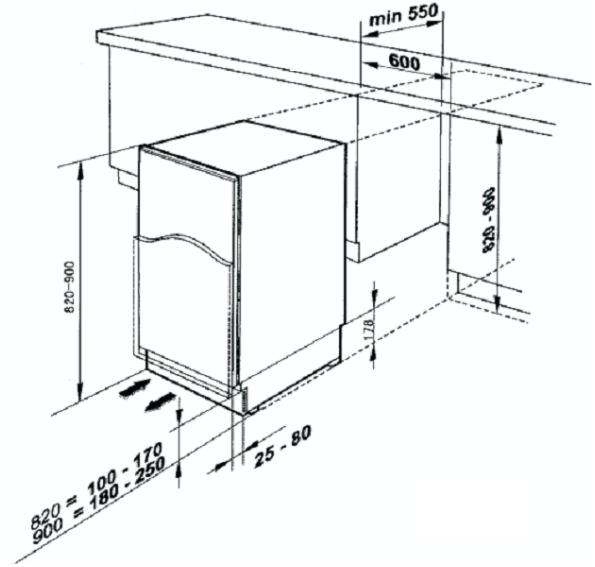

2

Fig 3 -Height regulation

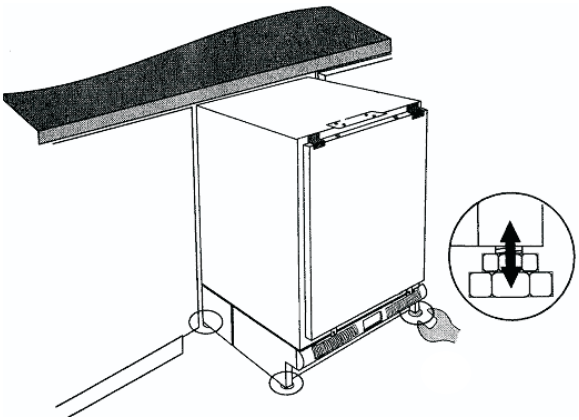

3

Fig 4 -Installation of the appliance under the worktop

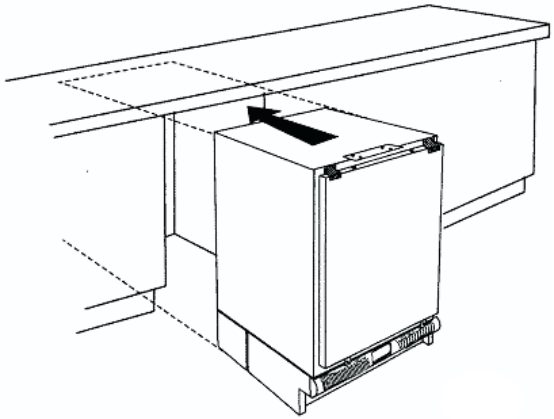

4

Fig 5 -Fastening the appliance under the worktop

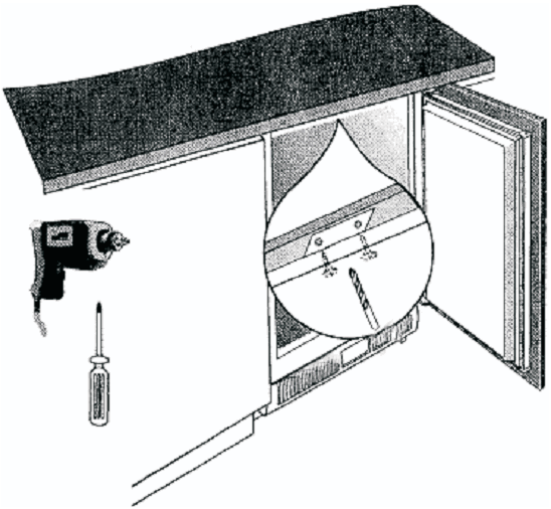

5

Fig 6 -Door exchange

- This must be done before fitting the cabinet outer door.
- Ensure the fridge is unplugged and empty.
- We recommend you have someone to assist you.

Tools required

- Phillips style screwdriver.
- Flat bladed screwdriver.

WARNING!Take care when opening the hinges,They are sprung and there is a risk of injusry if they close on your hand.

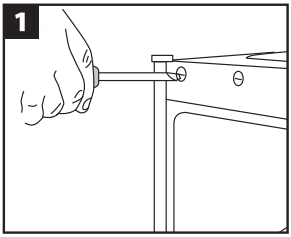

Remove the blanking plates from the outside of the Larder fridge door.

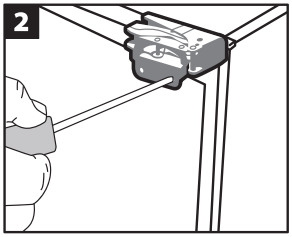

With the door closed remove the screws on the outside of the hinges.Start with the top hinge.

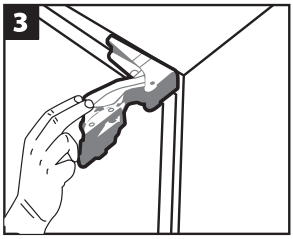

Open the hinges away from the door.

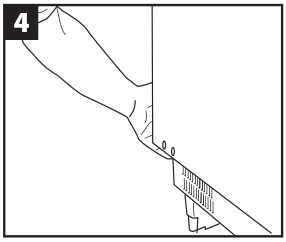

Supporting the bottom of the door as you do so.Be careful with the hinges.Remove the door.

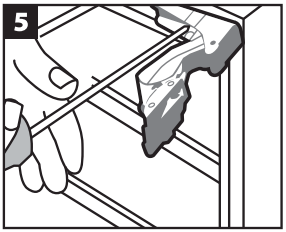

With the top hinge open undo the screws holding it to the cabinet.Be careful with the hinge,use a long shafted screwdriver if you have one.

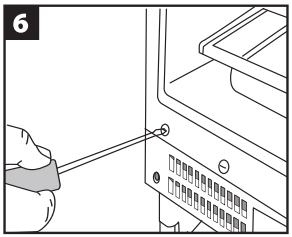

Remove the blanking plates for the cabinet.

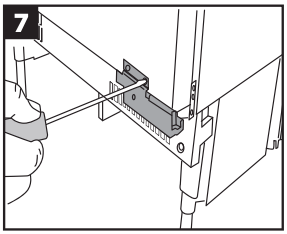

Turn the hinge over and place it on the diagonally opposite corner of the cabinet. Screw back in place.

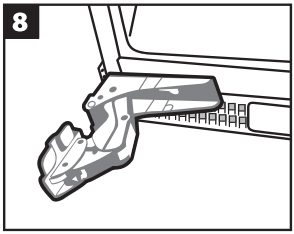

Turn the hinge over and place it on the diagonally opposite corner of the cabinet. Screw back in place.

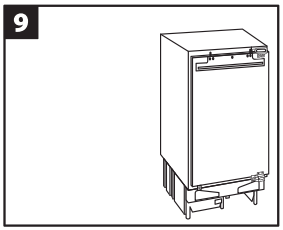

Check that the larder fridge door is aligned horizontally and vertically and that the door seals are secure on all sides before finally tightening the hinge bracket screws.

6

Fig 7, Fig 8 –Mounting the kitchen cabinet door

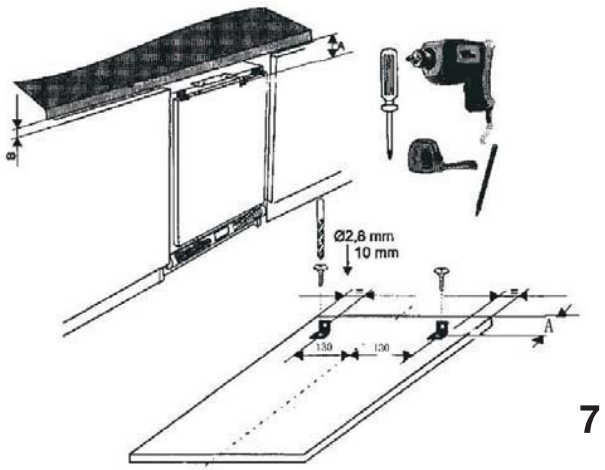

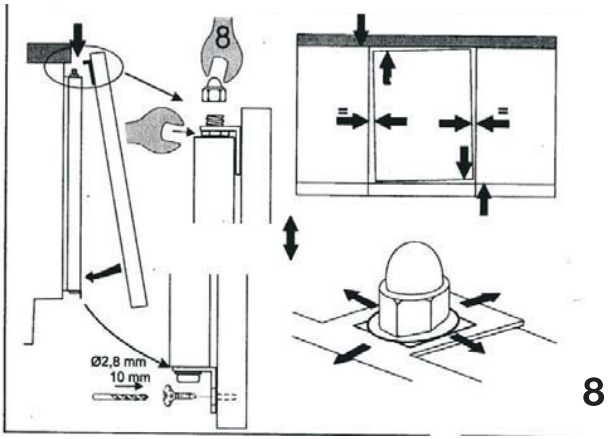

OPERATION AND FUNCTIONS

To switch on the appliance, turn the thermostat knob clockwise from "●"(stop)to the required cooling temperature:

- Lower number=less cool
- Higher number=cooler

Freezers can be fitted with indicator light as follow: orange light for continuous functioning, green light for normal functioning,red alarm light when the temperature is too high.The internal appliance temperature is maintained constant automatically.An intermediate thermostat setting is generally recommended.

- At higher thermostat settings with higher ambient temperature and a large amount of stored food,operation may be continuous with the formation of frost or ice on the cooler walls.
- In this cases, position the thermostat knob at a lower setting on some models

Setting "0" means:Off.

Turning clockwise in direction Refrigerating unit on, the latter then operating automatically.



Setting "1" means:Highest temperature, warmest setting.
Setting "7" (end-stop) means:Lowest temperature,coldest setting.

Important!

Normally we advise you select setting of 2 or 3 or 4, if you want the temperature warmer or colder please turn the knob to lower or higher setting accordingly.When you turn the knob to lower which can lead to the more energy efficiency. Otherwise, it would result the energy-consuming.

Important!

High ambient temperatures (e.g. on hot summer days) and a cold setting on the temperature regulator (position 6 to 7) can cause the compressor to run continuously or even non-stop. Reason:when the ambient temperature is high,the compressor must run continuously to maintain the low temperature in the appliance.

Changing the light bulb

Warning!

Before changing the light bulb, switch off the appliance and unplug it, or pull the fuse or the circuit breaker.

Light bulb data:220-240V~,max 15W.

To switch off the appliance, set the temperature regulator to position “0”.

Unplug the mains plug.To change the light bulb, undo the screw.Press the light bulb cover and slide it backwards.Change the defective light bulb.Refit the light bulb cover and the screw.

Put the refrigerator back into operation.

Noises during Operation

The following noises are characteristic of refrigeration appliances:

Clicks

Whenever the compressor switches on or off, a click can be heard.

Humming

As soon as the compressor is in operation, you can hear it humming.

Bubbling

When refrigerant flows into thin tubes, you can hear bubbling or splashing noises.

Splashing

Even after the compressor has been switched off, this noise can be heard for a short time.

Storing food and drink

For optimal use of the refrigerator compartment observe the following instructions:

Never put hot liquid or food in the refrigerator while evaporating;

Cover or wrap food prior to storage (food containing spices in particular);

Arrange food so that air can circulate freely inside the compartment.

Meat (all types): wrap in protective material and store up to 1-2days maximum.

Cooked food and cold meals etc must be covered well and stored in any position in the refrigerator.

Fruit and vegetables should be cleaned and stored in the relative drawer.

Bananas, potatoes, onions and garlic should be stored in the refrigerator unless rewrapped.

Food shelves

The walls of the cold storage area are equipped with guides to enable insertion of the grids or shelves in various positions as required.

Positioning inner door trays

Inner door trays can be inserted in various positions. To change the position proceed as follows:

Pull the tray up out of its seat and refit in the new position.

The upper tray can be removed to ensure thorough cleaning when required.

Storing frozen food/freezing fresh food

Appliances with compartments with the ** symbol can be used to store frozen food for a maximum time of one month. Appliances with the *** symbol are suitable for storing frozen food but not for freezing fresh food, while appliance with **** symbol are suitable for both uses.

- Appliances with compartments that have no symbol are unsuitable for freezing fresh foods and for storing frozen food

IMPORTANT

IMPORTANT! – in order to make the most of the volume of the fresh food compartment and frozen-food storage compartment, the user can removedshelves, drawers, out of the appliance, according to your daily use.

Defrosting Why defrosting

Water contained in food or getting into air inside the fridge be opening doors may form a layer pf frost inside.It will weaken the refrigeration when the frost is thick. While it is more than 10mm thick, you should defrost.

Defrosting in fresh food storage compartment

It is automatically controlled by switching the temperature regulator on or off so that there is no need of operation of defrosting. Water from defrosting will be drained into an drip tray through a drain pipe at the back of the fridge automatically.

Warning!

Switching off the appliance.

To switch off the appliance, turn the temperature regulator to position ”0”.

Refrigerator lamp

The central section of the thermostat box is fitted with a lamp for internal lighting. If replacement is required, disconnect the appliance from the power supply, remove the protection grille from the thermostat unit and unscrew the lamp.Replace with a version with the same voltage,refit the grille on the thermostat unit and connect up to the power supply.

Periods of disuse

In the event of prolonged periods of disuse, clean thoroughly after emptying,disconnect the appliance from the power supply and leave the door ajar to avoid the formation of unpleasant odors.

Troubleshooting

Defective operation of the appliance is not always due to a technical fault but is always due to a technical fault but is often caused by incorrect installation or use. To avoid unnecessary technical assistance and relative expenses we recommend the following procedures.

Symptom	What to do
Appliance operation failure	Check that the power supply is not disconnected
	Check the thermostat is not set to “0 ”;
	Check that the plug is inserted correctly into the mains socket;
	Check that automatic cut-out on the mains line has not tripped or that a fuse has blown;
	Check that the power cable is not faulty.
Internal temperature is not sufficiently cool	Check that the door close properly;
	Check that air can circulate freely;
	Check the thermostat setting is correct;
	Check the refrigerator is not positioned close to the heat sources;
	Check the condenser is clean;
Internal temperature is too low	Check that the thermostat setting is correct.
The compressor runs continuously	Adjust the thermostat to give correct temperature control.
	Check that the door is closed.
	Large quantities of food have recently been placed in the cabinet / and or door is frequently opened.
	Check that air ventilation is not obstructed.
Internal lamp does not work	Check that the appliance is switched on.Otherwise disconnect the plug from the mains socket,remove the projection grille from the thermostat unit and check that the light is tightened correctly. Replace any defective light bulbs with a new 15W bulb that has the same voltage as that indicated on the data plate inside the unit.

If after the above checked there is still a fault calling your local service center.
In-guarantee customer should ensure that the above checks have been made as the engineer will make a charge if the fault is not a mechanical or electrical breakdown.

Energy Saving tips

1.Do not place warm foods into the appliance. Allow warm foods to cool first. Do not install the appliance near cookers, radiators or other sources of warmth. High ambient temperatures cause longer, more frequent operation of the compressor

2.In order to make the cooling system work efficiently, please make sure the side plates and back plate of the product are with some distance from the wall. It is strongly recommended that its back is 75mm away from the wall, its sides at least have a space of 100mm separately and the height from over its top is not less than 100mm.

3.When the product works, please do not open the door too often or leave the door open any longer than necessary.

4.Do not set temperature any colder than necessary.

5.The direct cooling refrigerator (with a freezer) needs to be defrosted when necessary.This will improve the cold transfer and reduce energy consumption.

6.The sketch map shows the right combination of the drawers, crisper and shelves which can lead to the more energy efficiency. If users adjust the combination, it would result in the energy-consuming.

7.Store food logically. Do not exceed the storage period specified.

Regulations, Standards, Guidelines

This appliance is in accordance with the following EU guidelines:

-2006/95EC low voltage guidelines.

-2004/108EC EMC Directive

Disposal of the appliance

It is prohibited to dispose of this appliance in domestic household waste.

For disposal there are several possibilities:

a) The municipality has established collection systems ,where electronic waste can be disposed of at least free of charge to the user.

b) The manufacturer will take back the old appliance for disposal at least free of charge to the user.

c) As old products contain valuable resources ,they can be sold to scrap metal dealers.

Wild disposal of waste in forests and landscapes endangers your health when hazardous substances leak into the ground-water and fin their way into the food chain .

	Correct Disposal of this product
	This marking indicates that this product should not be disposed with other household wastes throughout the EU. To prevent possible harm to the environment or human health from uncontrolled waste disposal, recycle it responsibly to promote the sustainable reuse of material resources. To return your used device, please use the return and collection systems or contact the retailer where the product was purchased. They can take this product for environmental safe recycling.

IT

CANDY

FRIGORIFERO
MANUALE PER L'UTENTE

CRU 160E

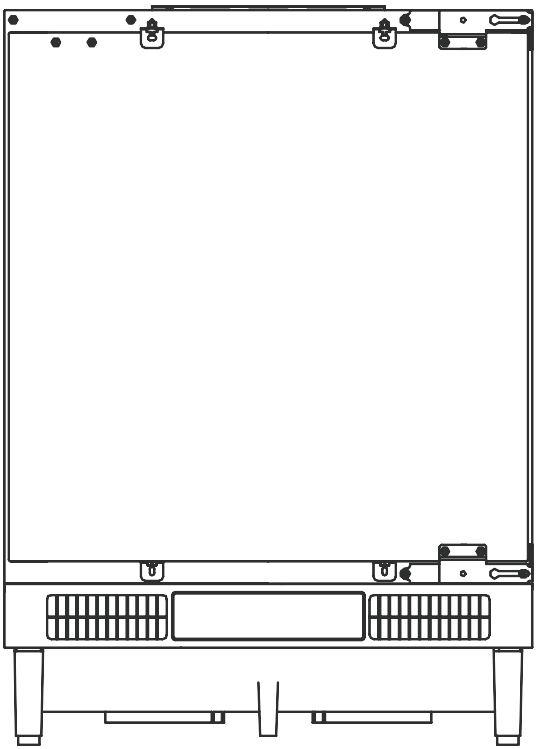

Gentile cliente,
Ti ringraziamo per la fiducia accordataci acquistando questo frigorifero. Ci auguriamo possa offrirti un servizio ottimale per molti anni.

SOMMARIO

Avvertenze

AVVERTENZE E INFORMAZIONI IMPORTANTI.....3 8
INSTALLAZIONE.....12
Scelta del luogo di installazione.....12
Collegamenti elettrici.....13
Collegare sempre il frigorifero a una messa a terra appropriata.....13
Pulizia interna del frigorifero prima dell'uso.....13
Rimozione del ripiano dal frigorifero.....13
MODALITÀ DI FUNZIONAMENTO E FUNZIONI.....14
Regolazione della temperatura del frigorifero.....14
Conservazione di alimenti e bevande.....14
Ripiani per gli alimenti.....15
Montaggio dei ripiani all'interno degli sportelli 15
Conservazione e congelamento di alimenti freschi.....15
NOTA IMPORTANTE.....16
Sbrinamento del frigorifero.....16
Sbrinamento del freezer.....16
Lampadina del frigorifero.....16
Periodi di inutilizzo.....17
Risoluzione dei problemi.....22

Questo apparecchio è conforme alle seguenti Direttive Comunitarie: 2006/95/CE, 2004/108/CE, 2009/125/CE, EC.643/2009 e 2002/96/EC.

Informazioni e avvertenze sulla sicurezza

Per la vostra sicurezza e l'uso corretto prima dell'installazione e del primo utilizzo, leggere attentamente il presente manuale, inclusi i suggerimenti e avvertenze. Per evitare errori e incidenti, è importante garantire che tutte le persone che utilizzano l'apparecchio ne conoscano il funzionamento e le caratteristiche di sicurezza. Conservare le seguenti istruzioni ed assicurarsi che rimangano con l'apparecchio in caso di trasporto o di vendita, in modo che chiunque lo utilizzi per tutta la sua vita sia adeguatamente informato sull'uso corretto e sulla sicurezza dell'apparecchio. Ai fini della sicurezza delle persone e delle proprietà, osservare le precauzioni indicate nelle istruzioni: il costruttore non può essere considerato responsabile per eventuali danni causati da omissioni.

Sicurezza per i bambini e per le persone vulnerabili

Questo apparecchio può essere usato da bambini dagli 8 anni in su e persone con ridotte capacità fisiche, sensoriali o mentali o senza esperienza e conoscenza del prodotto se supervisionate o dando loro istruzioni riguardo al funzionamento dell'apparecchio in maniera sicura e cosciente del rischio possibile.La pulizia e la manutenzione non devono essere eseguito da bambini senza supervisione.

Tenere tutti gli elementi dell'imballo fuori dalla portata dei bambini per evitare il rischio di soffocamento.

In caso di smaltimento dell'apparecchio, staccare la spina dalla presa di corrente, tagliare il cavo di connessione (il più vicino possibile all'apparecchio) e rimuovere la porta per evitare che i bambini possano ricevere una scossa elettrica o rimangano bloccati all'interno.

Se questo apparecchio con chiusure magnetiche della porta sostituisce un apparecchio precedente con chiusura a molla sulla porta o sul coperchio, accertarsi di rendere inutilizzabile tale chiusura a molla prima di smaltire. Ciò evita una trappola mortale per bambini.

Indicazioni sulla Sicurezza Generale

Avvertenza - Quest'apparecchio è destinato ad uso domestico e quelli simili come:
-Aree adibite a cucina per il personale in negozi, uffici e altri ambienti di lavoro;
-Fattorie, da parte di clienti in hotel, motel e altri ambienti di tipo residenziale;
-Ambienti di tipo B&B
-Tipo di ristorazione e commercio al dettaglio e simile.

Avvertenza - Non conservare le sostanze esplosive come fiale di aerosol con i propellenti infiammabili nell'apparecchio.

Avvertenza – Se il cavo di alimentazione è danneggiato, procedere alla sua sostituzione contattando il produttore, il rappresentante locale o personale qualificato al fine di evitare ogni rischio della sicurezza.

Avvertenza - Non coprire le aperture di aerazione e la ritiene fuori di ostruzione.

Avvertenza - Si raccomanda di non usare dispositivi meccanici o altri mezzi per accelerare il processo di sbrinamento, diversi da quelli raccomandati dal produttore.

Avvertenza - Non danneggiare il circuito refrigerante.

Avvertenza - Non accendere apparecchi elettrici all'interno dei compartimenti degli alimenti, a meno che ciò non sia raccomandato dal produttore.

Avvertenza – Il refrigerante e gas isolato sono infiammabili. Quando si smaltisce l'apparecchio, farlo solo in centro di smaltimento dei rifiuti autorizzati. Non esporla a fiamme.

Avvertenza – Per evitare ogni rischio causato dall'instabilità dell'apparecchio, esso deve essere riparato secondo le istruzioni.

Frigorifero

Il frigorifero contiene una piccola quantità di refrigerante isobutene (R600a) nel circuito refrigerante, che è un gas naturale con alta compatibilità ambientale ma infiammabile. Assicurare che ciascuno dei componenti non viene danneggiato durante il trasporto o l' installazione.
Il refrigerante (R600a) è infiammabile.



Attenzione:
rischio di incendio

In caso che il circuito refrigerante venga danneggiato:

- Evitare fiamme libere o scintilla.
- Aerare la stanza in cui si trova l'apparecchio.

È pericoloso alterare le caratteristiche o modificare il prodotto in altro modo. Qualsiasi danneggiamento su cavo potrebbe causare cortocircuito, incendio e/o scossa elettrica.



Sicurezza elettrica

1. Il cavo di alimentazione non deve essere allungato.
2. Accertarsi che la spina di alimentazione non è schiacciata o danneggiata. Una spina schiacciata o danneggiata potrebbe surriscaldarsi e provocare un incendio.
3. Accertarsi di poter accedere alla spina dell'apparecchio.
4. Non tirare il cavo di alimentazione.
5. Se la presa di corrente è allentata, non inserire la spina di alimentazione. Potrebbe verificarsi una scossa elettrica o un incendio.
6. Non utilizzare l'apparecchio senza la protezione della lampadina per l'illuminazione interna.
7. L'apparecchio è predisposto per utilizzare AC monofase da 220-240V/50Hz. In caso di sbalzi di tensione in zona superando i parametri suddetti, accertarsi, per motivi di sicurezza, di applicare all'apparecchio un regolatore di tensione CA automatico superiore a 350W.

Il frigorifero deve essere alimentato con presa di alimentazione speciale, anziché condiviso con altri apparecchi elettrici. Questa presa deve essere provvista di messa a terra.

Uso quotidiano

Non conservare gas o liquidi infiammabili all'interno dell'apparecchio per evitare il rischio di esplosioni.

Non accendere nessun dispositivo elettrico (macchine elettriche per il gelato, frullatori ecc.) all'interno dell'apparecchio.

Quando si scollega l'apparecchio dalla presa di corrente, afferrare sempre la spina e non tirare il cavo.

Non collocare oggetti caldi vicino alle parti plastiche dell'apparecchio.

Conservare i cibi congelati preconfezionati secondo le istruzioni del produttore.

È necessario rispettare le indicazioni di conservazione fornite dal costruttore dell'apparecchio. Fare riferimento alle relative istruzioni.

Non collocare bevande gassate nello scomparto congelatore: la pressione che si crea nel contenitore di tali prodotti potrebbe causarne l'esplosione, con conseguenti danni all'apparecchio.

cibi congelati possono causare ustione da freddo se consumati subito dopo essere stati estratti dall'apparecchio.

Non esporre l'apparecchio alla luce solare diretta.

Tenere candele, lampade e altri oggetti con fiamme libere fuori dell'apparecchio in modo che non impostare l'apparecchio in fiamme.

L'apparecchio è stato progettato per mantenere cibi e/o bevande normale uso domestico, come spiegato in questo libretto di istruzioni..

L'apparecchio è pesante. Prestare attenzione quando lo si muove.

Non rimuovere né toccare elementi dal compartimento freezer con le mani umide/bagnate, in quanto ciò potrebbe causare abrasioni cutanee o ustioni da gelo.

Mai stare sulla base, sui cassetti, sulle porte, ecc., oppure utilizzarli come supporto.

Gli alimenti congelati non devono essere ricongelati una volta scongelati.

Non consumare ghiaccioli o cubetti di ghiaccio direttamente dal freezer in quanto ciò può causare ustioni alla bocca e labbra. Per evitare oggetti che cadono e causino lesioni o danni all'apparecchio, non sovraccaricare i balconcini o mettere troppo cibo nei cassetti verdura.

Mai coprire o ostruire le lamelle di ventilazione sull'apparecchio.

Attenzione!

Pulizia e manutenzione

Prima di eseguire le operazioni di manutenzione, l spegnere l'apparecchio e scollegare la spina di alimentazione dalla presa di corrente.

Non pulire l'apparecchio con oggetti metallici, macchine per il lavaggio a vapore, oli essenziali, solventi organici o detergenti abrasivi.

Non utilizzare oggetti appuntiti per rimuovere il ghiaccio dall'apparecchio. Utilizzare un raschietto in plastica.

Importante- Installazione!

Per il collegamento elettrico, seguire con attenzione le istruzioni fornite nel presente manuale.

Disimballare l'apparecchio e controllare se sia danneggiato. Qualora sia danneggiato, non collegare l'apparecchio. Contattare immediatamente il negozio dove è stato effettuato l'acquisto. In questo caso, conservare tutti i materiali d'imballaggio.

E' consigliabile attendere almeno quattro ore prima di collegare l'apparecchio per consentire al liquido di fluire nel compressore.

Un'adeguata circolazione dell'aria dovrebbe essere intorno all'apparecchio, la mancanza porta a un surriscaldamento. Per ottenere una ventilazione sufficiente seguire le istruzioni relative all'installazione.

Se possibile, il retro del prodotto deve essere contro un muro per evitare le parti calde toccare o di afferrare (compressore, condensatore), per prevenire il rischio di incendio, seguire le istruzioni relative all'installazione.

L'apparecchio non deve essere collocato nelle vicinanze di termosifoni o cucine. Assicurarsi che la spina sia accessibile dopo l'installazione dell'apparecchio.

Servizi

Qualsiasi lavoro elettrico necessario per la manutenzione dell'apparecchio deve essere effettuato da personale qualificato o competente.

La riparazione di questo prodotto deve essere eseguita da un Centro Assistenza autorizzato, e solo ricambi originali deve essere utilizzati:

1）Se l'apparecchio è Frost Free.

2）Se l'apparecchio contiene compartimento freezer.

INSTALLAZIONE

Istruzioni per l’installazione

Prima di installare il frigorifero, leggere con attenzione le istruzioni che sono utili per prevenire alcuni problemi specifici.

Fig 2 –Spazio necessario per l'installazione
Fig 3 –Regolazione dell'altezza
Fig 4 –Installazione del frigorifero sotto a un piano di lavoro
Fig 5 –Fissaggio del frigorifero sotto al piano di lavoro
Fig 6 –Montaggio dello sportello reversibile
Fig 7, Fig 8 –Montaggio dello sportello incassato

Scelta del luogo di installazione

Posizionare il frigorifero lontano da fonti di calore come forni, radiatori, luce diretta del sole, ecc. Per ottenere prestazioni sicure e ottimali, è indispensabile mantenere la temperatura interna corretta prevista per il tipo di frigorifero in uso e indicata sulla targhetta identificativa.

Categoria	Temperatura ambiente
SN	Da +10° C a +32° C
N	Da +16° C a +32° C
ST	Da +16° C a +38° C
T	Da +16° C a +43° C

Non lasciare il frigorifero esposto alla pioggia. Verificare che ci sia una circolazione di aria sufficiente nella sezione inferiore posteriore del frigorifero, perché una circolazione di aria insufficiente può ridurre le prestazioni. Installare i frigoriferi incassati lontano da fonti di calore come riscaldatori e la luce diretta del sole.

Collegamenti elettrici

Prima di collegare il frigorifero all'alimentazione elettrica, verificare che la tensione e la frequenza della rete corrispondano ai valori indicati sulla targhetta del frigorifero.
Uno scostamento da –6V a +6V rispetto alla tensione nominale è considerato accettabile.
Se si prevede di usare il frigorifero con tensioni più alte, è opportuno installare un trasformatore automatico.

Collegare sempre il frigorifero a una messa a terra appropriata

Se l'alimentazione principale non dispone di un collegamento di terra, collegare il frigorifero a una messa a terra dedicata. Per garantire la piena conformità con le normative applicabili, far effettuare sempre l'operazione a un elettricista qualificato.
Il produttore declina ogni responsabilità per danni derivanti dal mancato rispetto delle normative di sicurezza.

Pulizia interna del frigorifero prima dell'uso

Prima dell'uso, pulire tutte le parti interne con acqua calda e un detergente neutro per rimuovere l'odore di "nuovo", quindi asciugarle con cura. Non usare mai detergenti abrasivi e/o in polvere che possano danneggiare il frigorifero.

Rimozione del ripiano dal frigorifero

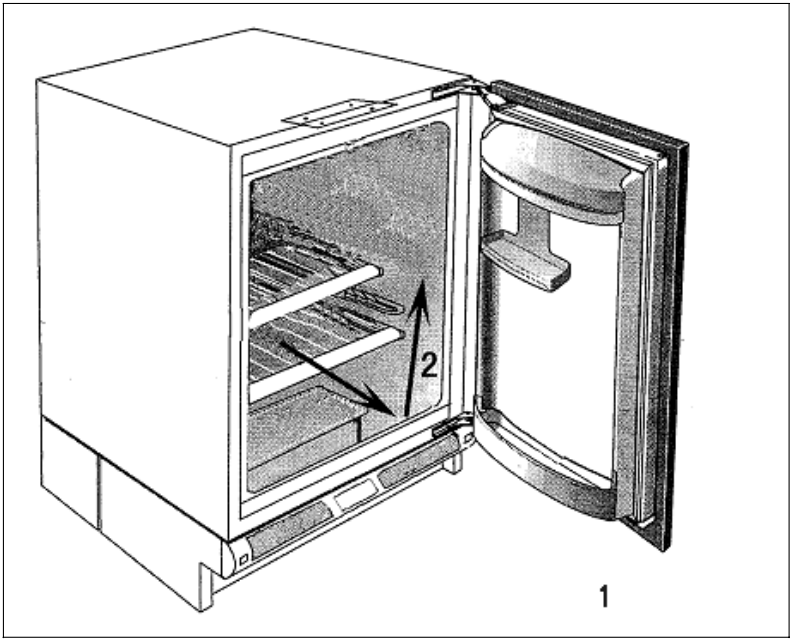

Il ripiano può essere collocato indifferentemente su una qualsiasi delle guide presenti all'interno del frigorifero ed è appositamente studiato in modo da rimanere saldamente in posizione dopo il montaggio.

Per modificare la posizione di un ripiano o rimuoverlo dal frigorifero, attenersi alla seguente procedura (Fig 1):

1、Sollevare manualmente il ripiano e tirarlo in direzione della fessura sulla guida.

2、Sollevare il ripiano ed estrarlo inclinandolo tra lo sportello e il frigorifero.

Per rimontare lo sportello, seguire la procedura descritta in ordine inverso.

MODALITÀ DI FUNZIONAMENTO E FUNZIONI

Regolazione della temperatura del frigorifero

Per accendere il frigorifero, spostare la manopola del termostato dalla posizione "●" (posizione di spegnimento) alla posizione corrispondente alla temperatura di refrigerazione desiderata:

- Numero basso – Temperatura di refrigerazione minima
- Numero alto – Temperatura di refrigerazione bassa

I congelatori dispongono talvolta di spie per indicare le seguenti condizioni: la spia arancione indica l'impostazione della modalità di funzionamento continua; la spia verde lo stato operativo normale, mentre la spia rossa indica che la temperatura del frigorifero è troppo alta. La temperatura interna del frigorifero viene automaticamente mantenuta su un livello costante. È generalmente consigliabile impostare il termostato su un valore intermedio.

- Se il termostato viene impostato su un valore alto, la temperatura ambiente è alta e il frigorifero è pieno, è possibile che si formi brina o ghiaccio sulle pareti.

⌘ In questo caso, su alcuni modelli è opportuno impostare la manopola del termostato su un livello più basso.

Conservazione di alimenti e bevande

Per un uso ottimale del frigorifero, attenersi sempre alle seguenti istruzioni:

Non collocare mai nel frigorifero liquidi o cibi caldi che stanno ancora rilasciando vapore

Coprire o avvolgere con della pellicola gli alimenti prima di collocarli nel frigorifero (soprattutto se gli alimenti contengono molte spezie).

Disporre gli alimenti in modo che l'aria possa circolare liberamente all'interno dello scomparto frigorifero.

Carne (tutti i tipi): Avvolgere tutti i tipi di carne con una pellicola protettiva e conservarli per un massimo di 1-2 giorni.

Coprire bene tutti gli **alimenti cotti e freddi** e riporli in qualsiasi posizione all'interno del frigorifero.

La frutta e la verdura devono sempre essere lavate e riposte nell'apposito vano.

Banane, patate, cipolle e aglio vanno riposti nel frigorifero a meno che non siano stati riconfezionati.

Ripiani per gli alimenti

Le pareti dello scomparto di refrigerazione sono munite di guide per facilitare l'inserimento di griglie o ripiani in varie posizioni.

Montaggio dei ripiani all'interno degli sportelli

I ripiani interni degli sportelli possono essere montati in varie posizioni. Per montare il ripiano in un'altra posizione, attenersi alla seguente procedura:

Estrarre il ripiano dalla sua sede e rimontarlo nella posizione desiderata.

Se necessario, è possibile anche rimuovere il ripiano superiore per pulire a fondo il frigorifero.

Conservazione e congelamento di alimenti freschi

I frigoriferi muniti di scomparti con il simbolo (**) consentono di conservare gli alimenti congelati per un massimo di un mese. I frigoriferi con il simbolo (***) possono essere usati per conservare alimenti congelati ma non per congelare alimenti freschi, mentre i frigoriferi con il simbolo (***) possono essere usati per entrambi gli usi.

⌘ Prima di introdurre nel frigorifero alimenti congelati, verificare che siano integri.

⌘ Se possibile, non lasciare passare troppo tempo dall'acquisto.

⌘ Non conservare mai gli alimenti oltre il periodo indicato sulla confezione.

⌘ Aprire lo sportello del vano congelatore solo se necessario e per il più breve tempo possibile.

Quando si riaccende il frigorifero dopo un lungo periodo di inutilizzo, è necessario impostare il termostato sul valore più alto, lasciare il frigorifero in funzione per 2-3 ore, collocare gli alimenti desiderati nel frigorifero e impostare la manopola del termostato su un valore intermedio.

I frigoriferi che non presentano alcun simbolo non sono adatti per il congelamento di alimenti freschi e per la conservazione di alimenti congelati.

NOTA IMPORTANTE

⌘ Se gli alimenti conservati nel vano congelatore si scongelano accidentalmente, ad esempio a causa di un'interruzione dell'alimentazione, andrebbero consumati entro breve tempo anche se non sono completamente scongelati. In alcuni casi è possibile anche ricongelarli dopo la cottura (solo nei frigoriferi con simbolo).

⌘ Brevi interruzioni (fino a 6-8 ore) dell'alimentazione elettrica non hanno alcun effetto sugli alimenti.

Sbrinamento del frigorifero

⌘ La brina sulle pareti interne del frigorifero viene eliminata automaticamente ogni volta che il compressore a motore è spento. L'acqua di sbrinamento viene convogliata in un canale che conduce al cassetto di raccolta installato sopra il compressore a motore sul retro del frigorifero. Il calore generato dal compressore a motore assicura l'evaporazione dell'acqua.

⌘ Pulire periodicamente il condotto di drenaggio dell'acqua di sbrinamento (al centro del cassetto di raccolta) nel comparto frigorifero.

⌘ La brina nel comparto freezer dovrebbe essere rimossa quando supera uno spessore di 3-4 mm. Se, in caso contrario, si è formato uno strato di ghiaccio, è necessario sbrinarlo seguendo le istruzioni.

⌘ Non utilizzare oggetti di metallo o appuntiti per rimuovere il ghiaccio poiché potrebbero danneggiare irrimediabilmente il frigorifero.

Sbrinamento del freezer

⌘ 24 ore prima dello sbrinamento, impostare la manopola del termostato sul livello massimo per il modello e accendere lo switch della modalità di funzionamento continua (spia arancione) sul modello , per permettere una sufficiente refrigerazione del cibo durante la preparazione allo svuotamento del vano frigorifero.

⌘ Rimuovere i surgelati (vanno rimossi anche i cibi nel vano frigorifero del modello) e riporli in un luogo freddo e asciutto per evitarne il rapido scongelamento.

⌘ Scollegare il frigorifero dalla rete elettrica e impostare la manopola del termostato sulla posizione "0".

⌘ Lasciare lo sportello del frigorifero accostato; il freezer ha un condotto attraverso il quale il ghiaccio sciolto può gocciolare in un contenitore (di qualsiasi tipo). Le unità con uno scompartimento interno hanno un ripiano che separa lo scomparto dal resto del frigorifero; questo ripiano ha un foro attraverso il quale l'acqua che vi si raccoglie può gocciolare in un contenitore da porre al di sotto di esso. Una volta sbrinato, pulire accuratamente il frigorifero e riposizionare il ripiano nella sua sede.

⌘ Al complemento dello sbrinamento pulire gli interni del frigorifero con acqua calda e poco aceto e asciugare completamente. Ricollegare l'unità alla rete elettrica e regolare la manopola del termostato al massimo. Riporre nuovamente i cibi nel freezer e dopo due o tre ore impostare la manopola del termostato sulla posizione normale.

Lampadina del frigorifero

La lampadina per l'illuminazione interna del frigorifero è situata nella sezione centrale della scatola del termostato. Per sostituire la lampadina, scollegare il frigorifero dall'alimentazione, rimuovere la griglia di protezione dal termostato e allentare la lampadina. Installare una lampadina con la stessa tensione, rimontare la griglia sul termostato e ricollegare il frigorifero all'alimentazione.

Periodi di inutilizzo

Se non si prevede di utilizzare il frigorifero per lunghi periodi di tempo, è opportuno pulirlo dopo averlo svuotato, scollegarlo dall'alimentazione elettrica e lasciare lo sportello accostato in modo da prevenire la formazione di odori sgradevoli.

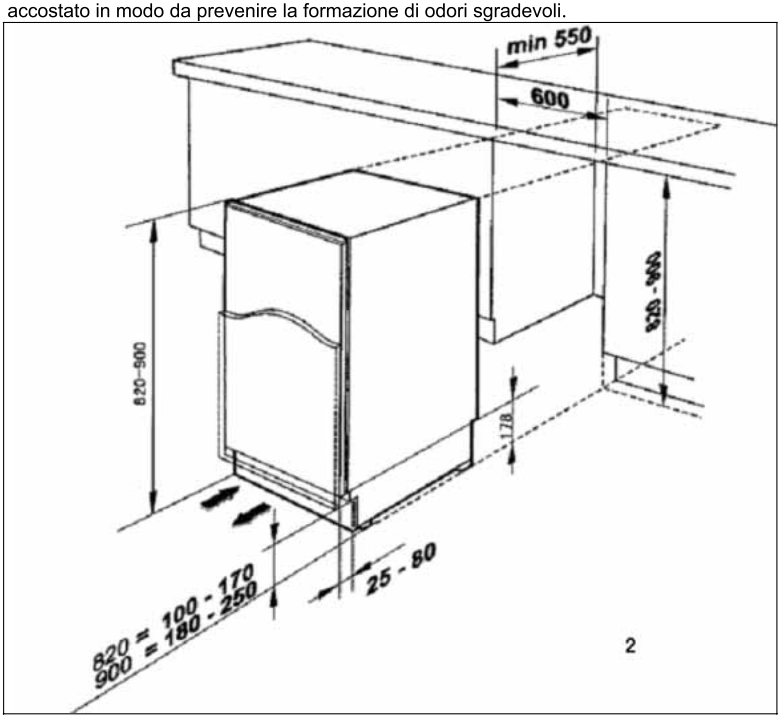

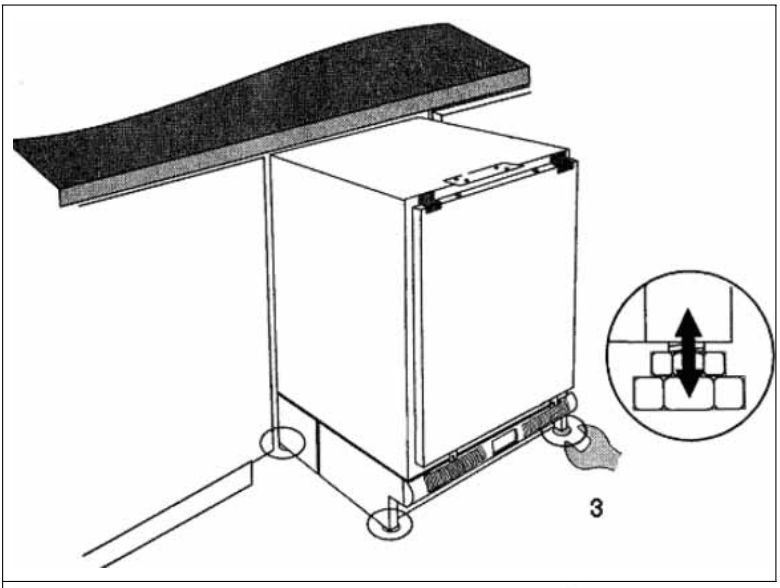

3

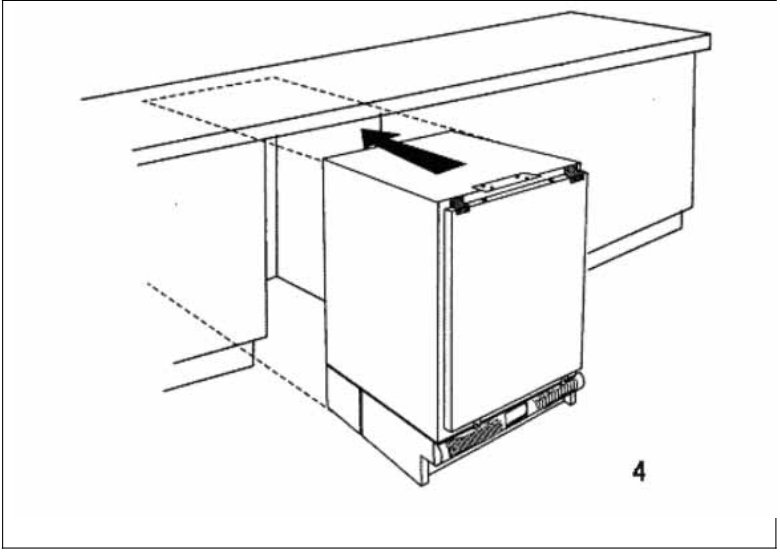

4

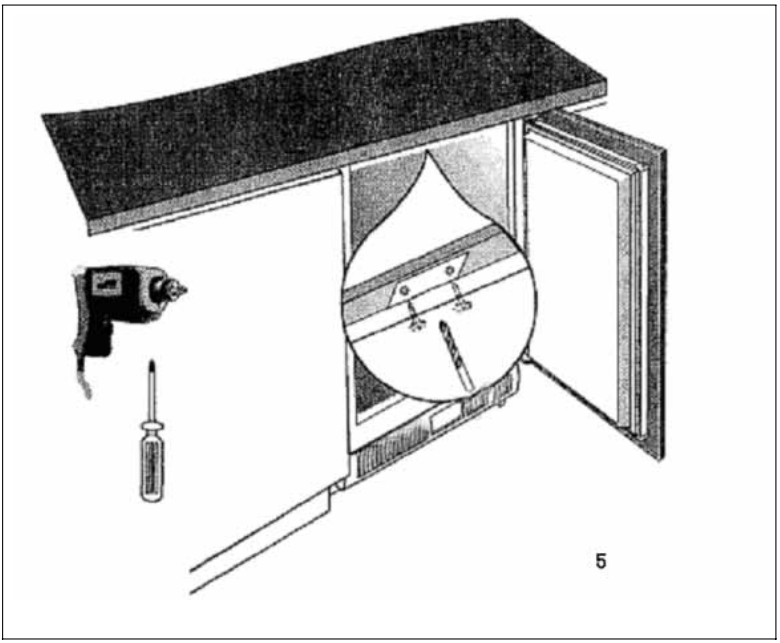
5

• Questa operazione deve essere effettuata prima di montare lo sportello esterno di frigorifero.
• Verificare che il frigorifero sia scollegato dall'alimentazione elettrica e vuoto.
• Farsi assistere da un'altra persona.

Utensili richiesti

• Cacciavite Philips
• Cacciavite con lama piatta

AVVERTENZA: aprire le cerniere con molta attenzione perché sono caricate a molla e possono provocare lesioni in caso di intrappolamento delle mani.

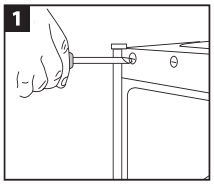

Rimuovere le piastre di copertura dall'esterno dello sportello più grande.

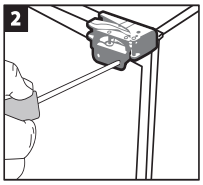

Chiudere lo sportello e rimuovere le viti sull'esterno delle cerniere, iniziando la cerniera superiore.

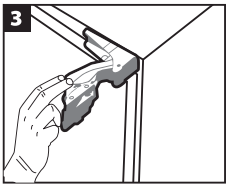

Allontanare le cerniere dallo sportello.

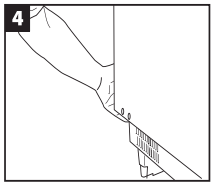

Sostenere lo sportello dal basso mentre si esegue questa operazione. Prestare attenzione alle cerniere. Rimuovere lo sportello.

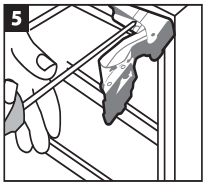

Tenendo la cerniera superiore aperta, allentare le viti e sostenere il peso del vano. Prestare attenzione con la cerniera e se possibile usare un cacciavite lungo.

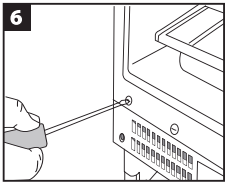

Rimuovere le piastre di copertura dal vano.

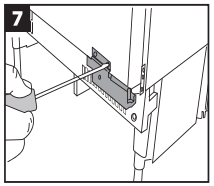

Ribaltare la cerniera e collocarla nell'angolo diametralmente opposto del vano, fissandola in posizione con le viti.

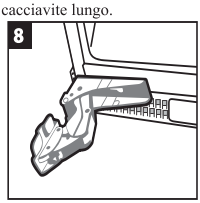

Ripetere la procedura descritta per l'altra cerniera. Rimontare le piastre di copertura del vano.

Rimontare lo sportello e le cerniere.

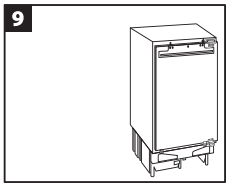

Verificare che lo sportello più grande del frigorifero sia allineato in orizzontale e in verticale e che le guarnizioni delle porte siano presenti su entrambi i lati prima di serrare le viti della staffa delle cerniere.

6

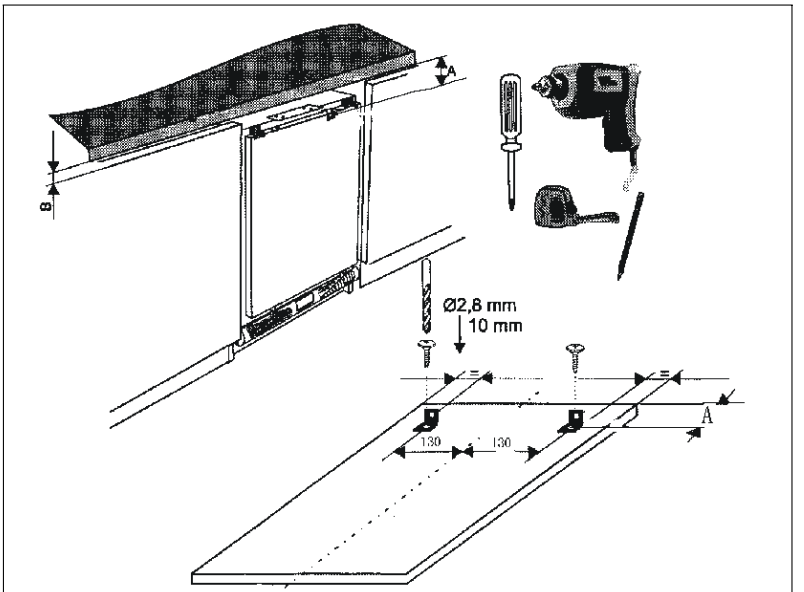

7

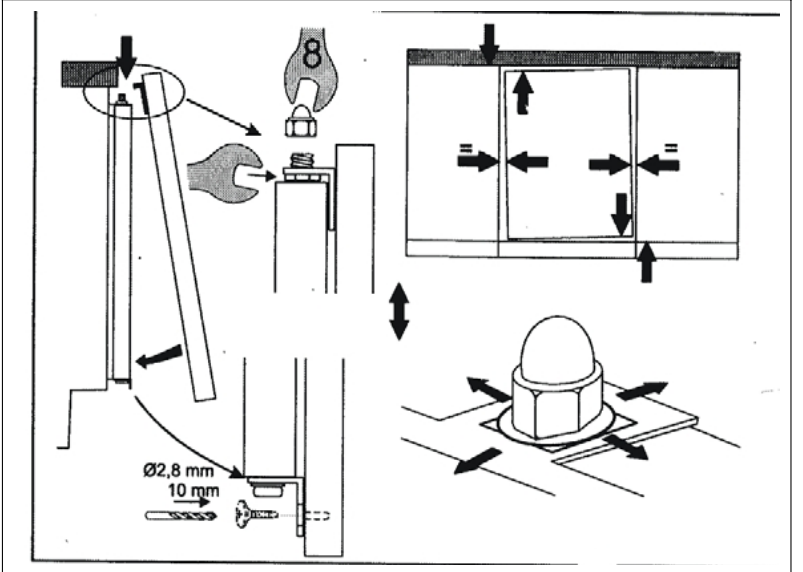

8

Risoluzione dei problemi

I problemi di funzionamento non sono sempre dovuti a cause tecniche, ma sono spesso causati da un'installazione o un utilizzo errati. Per evitare di rivolgersi all'assistenza tecnica e di pagare spese inutili, attenersi sempre alle procedure descritte.

Problema	**Operazione da eseguire**
Il frigorifero non funziona	Controllare che il frigorifero sia acceso.
	Controllare che il termostato non sia impostato su “0 ”;
	Controllare che la spina sia stata correttamente inserita nella presa principale.
	Verificare che l'interruttore automatico dell'alimentazione principale non sia scattato e che il fusibile non sia bruciato.
	Verificare che il cavo di alimentazione non sia danneggiato.
La temperatura interna è troppo alta	Verificare che lo sportello si chiuda correttamente.
	Controllare che l'aria possa circolare liberamente.
	Verificare che l'impostazione del termostato sia corretta.
	Verificare che il frigorifero non sia stato installato vicino a fonti di calore.
	Verificare che il condensatore sia pulito.
La temperatura interna è troppo bassa	Verificare che l'impostazione del termostato sia corretta.
Il compressore non si spegne	Regolare il termostato sulla temperatura desiderata.
	Controllare che lo sportello sia chiuso.
	Verificare di non aver collocato nel frigorifero una quantità eccessiva di alimenti e/o che lo sportello non venga aperto troppo frequentemente.
	Controllare che la ventilazione dell'aria non sia ostruita.
La lampadina interna non si accende	Controllare che il frigorifero sia acceso. Altrimenti scollegare la spina dalla presa principale, rimuovere la griglia di protezione dal termostato e verificare che la lampadina sia avvitata correttamente. Se necessario, sostituire la lampadina difettosa con una lampadina da 15W avente la tensione indicata sulla targa interna

Se il problema persiste dopo i controlli, rivolgersi al centro di assistenza locale. Effettuare sempre i controlli descritti se il frigorifero è in garanzia per evitare di dover pagare la riparazione in caso di problemi non dovuti a guasti meccanici o elettrici.

PL

CANDY

CHŁODZIARKA
INSTRUKCJA OBSŁUGI

CRU 160E

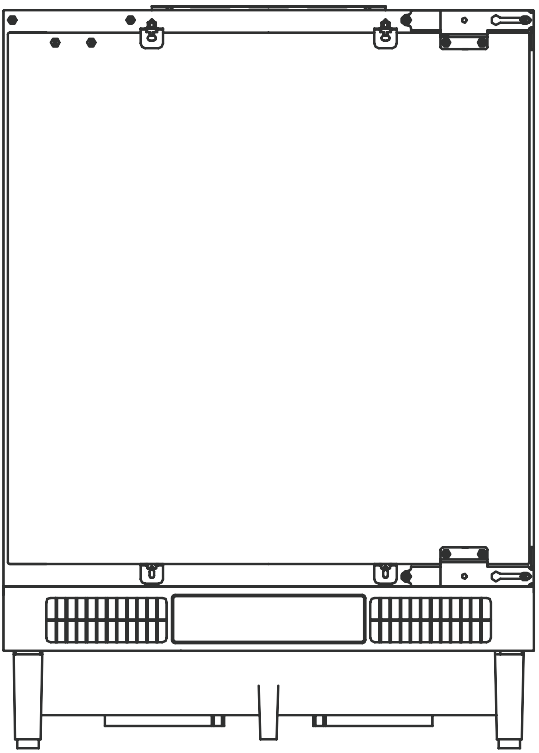

PL

Szanowny Kliencie:
Dziękujemy za zaufanie i zakup naszego produktu. Mamy nadzieję, że będzie on dobrze spełniał swoje zadanie przez długie lata.

SPIS TREŚCI

Ostrzeżenia i inne istotne informacje

OSTRZEŻENIA I INFORMACJE DOTYCZĄCE BEZPIECZENSTWA 3

INSTALACJA.....12

Instrukcja instalacji.....12

Ustawienie.....13

Podłączenie elektryczne.....13

Urządzenie musi być podłączone do gniazdka z uziemieniem. 13

Czyszczenie wnętrza urządzenia przed użytkowaniem.....13

Wyjmowanie półki z urządzenia.....14

DZIAŁANIE I FUNKCJE URZĄDZENIA.....14

Regulacja temperatury.....14

Przechowywanie żywności i napojów.....15

Półki na żywność.....15

Pojemniki na drzwiach.....15

Przechowywanie zamrożonej żywności/ zamrażanie świeżej żywności..... 15

UWAGA.....16

Odszranianie urządzenia.....16

Odszranianie zamrażarki.....16

Oświetlenie urządzenia..... 16

Okresy przerwy w użytkowaniu..... 17

Wykrywanie i usuwanie usterek..... 22

Urządzenie jest zgodne z dyrektywami europejskimi: 2006/95/WE,2004/108/WE,2009/125/WE,2002/96/WE oraz Rozporządzeniem Komisji (WE) nr 643/2009.

Ostrzeżenia i informacje dotyczące bezpieczeństwa

W celu zapewnienia bezpieczeństwa użytkownika i bezawaryjnej pracy urządzenia, przed instalacją i pierwszym użyciem należy uważnie przeczytać instrukcję obsługi, zwracając szczególną uwagę na wskazówki oraz ostrzeżenia. Wszyscy użytkownicy urządzenia powinni poznać zasady jego bezpiecznej obsługi. Pozwoli to uniknąć niepotrzebnych pomyłek i wypadków. Instrukcję obsługi należy zachować przez cały czas używania urządzenia oraz przekazać ją kolejnemu użytkownikowi w razie odstąpienia lub sprzedaży urządzenia.

W celu uniknięcia szkód na zdrowiu i życiu osób oraz szkód materialnych należy przestrzegać środków ostrożności podanych w niniejszej instrukcji obsługi, gdyż producent nie jest odpowiedzialny za szkody spowodowane wskutek ich nieprzestrzegania.

Bezpieczeństwo osób upośledzonych i dzieci

• Niniejsze urządzenie nie jest przeznaczone do użytku przez osoby (w tym dzieci od ósmego roku życia) o ograniczonych zdolnościach fizycznych, sensorycznych czy umysłowych, a także nieposiadające wiedzy lub doświadczenia w użytkowaniu tego typu urządzeń, chyba że będą one nadzorowane lub zostaną poinstruowane na temat prawidłowego korzystania z urządzenia i są

świadome zagrożeń z tym związanych. Nie należy zezwalać dzieciom na zabawę urządzeniem. Dzieci nie mogą wykonywać czynności związanych z czyszczeniem/konserwacją urządzenia bez nadzoru.

• Opakowanie należy przechowywać w miejscu niedostępnym dla dzieci, ze względu na ryzyko uduszenia.

• W przypadku utylizacji urządzenia należy wyjąć wtyczkę z gniazdka, odciąć przewód zasilający (jak najbliżej urządzenia) i odkręcić drzwi, aby uchronić bawiące się dzieci przed porażeniem prądem lub przed zamknięciem się w środku urządzenia.

• Jeśli to urządzenie zawierające magnetyczne uszczelnienie drzwi ma zastąpić urządzenie z blokadą sprężynową (ryglem) w drzwiach lub w pokrywie, przed oddaniem starego urządzenia do utylizacji należy usunąć blokadę. Zapobiegnie to przypadkowemu uwięzieniu dziecka.

Ogólne zasady bezpieczeństwa

• OSTRZEŻENIE – Urządzenie przeznaczone jest do użytku domowego i innych podobnych zastosowań, na przykład:

- w pomieszczeniach kuchennych dla personelu sklepów, biur itp.,

- w zabudowaniach gospodarczych oraz w hotelach, motelach, pensjonatach i innych obiektach mieszkalnych,

- w pensjonatach typu Bed and Breakfast,

- w punktach gastronomicznych i innych punktach sprzedaży niedetalicznej.

• OSTRZEŻENIE – Nie blokować otworów wentylacyjnych w obudowie urządzenia lub w szafce do zabudowy.

• OSTRZEŻENIE – Nie należy stosować urządzeń mechanicznych ani innych niedozwolonych środków w celu przyspieszenia procesu rozmrażania, z wyjątkiem środków zalecanych przez producenta.

• OSTRZEŻENIE – Należy uważać, aby nie uszkodzić obwodu chłodniczego.

• OSTRZEŻENIE – Nie należy stosować urządzeń elektrycznych wewnątrz urządzeń chłodniczych, o ile nie zostały one dopuszczone do tego celu przez producenta.

• OSTRZEŻENIE – Czynnik chłodniczy oraz gaz izolacyjny są łatwopalne. Urządzenie należy zutylizować w autoryzowanym punkcie utylizacji odpadów. Chronić urządzenie przed narażeniem na działanie płomieni.

• OSTRZEŻENIE – Napełniać tylko wodą zdatną do picia. Dotyczy urządzeń z dystrybutorem wody.

• OSTRZEŻENIE – Urządzenie należy zamontować zgodnie z instrukcją obsługi, tak by nie przewróciło się.

Czynnik chłodniczy

Obwód chłodniczy urządzenia zawiera czynnik chłodniczy izobuten (R600a), będący naturalnym i nieszkodliwym dla środowiska, ale łatwopalnym gazem. Należy zachować ostrożność, by nie uszkodzić któregokolwiek z elementów

obwodu chłodniczego urządzenia podczas transportu i instalacji.

Czynnik chłodniczy (R600a) jest łatwopalny.

Uwaga: ryzyko pożaru

W przypadku uszkodzenia obwodu chłodniczego:

- Unikać otwartego płomienia i źródeł zapłonu.

- Dokładnie wietrzyć pomieszczenie, w którym znajduje się urządzenie.

Zmiany parametrów technicznych lub inne modyfikacje urządzenia grożą niebezpieczeństwem. Uszkodzony przewód grozi zwarciem, pożarem lub porażeniem prądem.

Bezpieczeństwo elektryczne

1. Nie wolno przedłużać przewodu zasilającego.

2. Należy upewnić się, że wtyczka przewodu zasilającego nie została przygnieciona ani uszkodzona. Przygnieciona lub uszkodzona wtyczka może się przegrzewać i spowodować pożar.

3. Należy zapewnić dostęp do wtyczki przewodu zasilającego urządzenia.

4. Nie ciągnąć za przewód zasilający.

5. Jeżeli gniazdo zasilające jest poluzowane nie wolno wkładać do niego wtyczki przewodu zasilającego. Istnieje ryzyko porażenia prądem lub pożaru.

6. Nie wolno używać urządzenia bez klosza żarówki

oświetlenia wewnętrznego.

7. Urządzenie jest zasilane wyłącznie prądem zmiennym jednofazowym o napięciu 220-240 V/50 Hz. Jeżeli skoki napięcia w miejscu użytkowania przekraczają maksymalne dozwolone napięcie, należy ze względów bezpieczeństwa podłączyć do lodówki automatyczny stabilizator napięcia sieci powyżej 350 W. Lodówka musi być podłączona do specjalnego gniazdka sieciowego wyposażonego w bolec z uziemieniem, które nie jest współdzielone z innymi urządzeniami. Wtyczka kabla zasilającego lodówki musi być dopasowana do gniazda z uziemieniem.

Eksploatacja

• W urządzeniu nie należy przechowywać łatwopalnych gazów ani płynów z uwagi na ryzyko wybuchu.

• Wewnątrz urządzenia nie wolno stosować żadnych urządzeń elektrycznych (np. elektrycznych maszynek do lodów, robotów kuchennych itp.)

• Aby odłączyć wtyczkę urządzenia od źródła zasilania nigdy nie należy ciągnąć za przewód zasilający.

• Nie stawiać gorących naczyń w pobliżu plastikowych elementów urządzenia.

• Nie umieszczać żywności bezpośrednio przy otworze wentylacyjnym na tylnej ściance. (Dotyczy urządzeń z systemem No Frost, Bio NO Frost).

• Zapakowaną zamrożoną żywność należy przechowywać zgodnie z instrukcjami jej producenta.

• Należy ściśle stosować się do wskazówek dotyczących przechowywania podanych przez producenta urządzenia (patrz odpowiednie instrukcje).

• W zamrażarce nie należy przechowywać napojów gazowanych, ponieważ duże ciśnienie w pojemniku może spowodować ich eksplozję i w rezultacie uszkodzenie urządzenia.

• Zamrożona żywność może być przyczyną odmrożeń w przypadku konsumpcji bezpośrednio po jej wyjęciu z zamrażarki.

• Nie instalować urządzenia w miejscu narażonym na bezpośrednie działanie promieni słonecznych.

• Nie stawiać w pobliżu urządzenia płonących świec, lampek ani innych przedmiotów będących źródłami otwartego płomienia, ponieważ urządzenie może się od nich zapalić.

• Urządzenie służy do przechowywania żywności oraz napojów w standardowych warunkach domowych, zgodnie z tą instrukcją.

• Urządzenie jest ciężkie. Należy zachować ostrożność przy jego przenoszeniu.

• Nie usuwać oraz nie dotykać przedmiotów w komorze zamrażarki wilgotnymi ani mokrymi rękoma, gdyż może to spowodować obrażenia skóry lub odmrożenie.

• Nie wystawiać urządzenia przez długi czas na bezpośrednie działanie promieni słonecznych.

• Nie stawać na szufladzie, drzwiach ani innych

elementach urządzenia.

• Nie przenosić urządzenia w pozycji poziomej, ponieważ olej w kompresorze może przedostać się do obwodu chłodniczego.

• Mrożonek nie wolno ponownie zamrażać po rozmrożeniu.

• Nie przechowywać w komorze zamrażarki napojów w butelkach ani puszkach (zwłaszcza gazowanych), ponieważ mogą one zostać rozerwane.

• Lody na patyku i kostki lodu mogą być przyczyną odmrożeń w przypadku ich konsumpcji bezpośrednio po wyjęciu z zamrażarki.

• Nie przeładowywać półek na drzwiach ani szuflad do przechowywania owoców i warzyw, by nie dopuścić do urwania się półek/szuflad i spowodowania obrażeń ciała lub uszkodzenia urządzenia.

• Nie przesłaniać i nie blokować otworów wentylacyjnych w obudowie urządzenia. (Dotyczy urządzeń do zabudowy).

Uwaga!

Konserwacja i czyszczenie

• Przed przeprowadzeniem konserwacji należy wyłączyć urządzenie i wyjąć wtyczkę przewodu zasilającego z gniazdka.

• Nie wolno czyścić urządzenia metalowymi przedmiotami, myjkami parowymi, jak również przy użyciu olejków eterycznych, rozpuszczalników organicznych oraz środków mogących rysować powierzchnię.

• Nie wolno używać ostrych przedmiotów do usuwania szronu z urządzenia. Należy używać w tym celu plastikowego skrobaka.

Instalacja
Ważne!

• Podłączenie elektryczne urządzenia należy wykonać zgodnie z wskazówkami podanymi w odpowiednich rozdziałach.

• Rozpakować urządzenie i sprawdzić, czy nie jest uszkodzone. Nie wolno podłączać urządzenia, jeśli nosi ślady widocznych uszkodzeń. Ewentualne uszkodzenia należy natychmiast zgłosić sprzedawcy. W takim przypadku należy zachować opakowanie.

• Zaleca się odczekanie przynajmniej czterech godzin przed podłączeniem urządzenia, aby olej mógł spłynąć z powrotem do sprężarki.

• Należy zapewnić odpowiednią wentylację ze wszystkich stron urządzenia. Nieodpowiednia wentylacja prowadzi do jego przegrzewania. Aby uzyskać wystarczającą wentylację należy postępować zgodnie z wskazówkami dotyczącymi instalacji.

• W razie możliwości tylną ściankę urządzenia należy ustawić od ściany, aby uniknąć dotykania lub chwytania za ciepłe elementy (sprężarka, skraplacz) i zapobiec ewentualnym oparzeniom oraz pożarowi. Należy postępować zgodnie z wskazówkami dotyczącymi instalacji.

• Urządzenia nie należy umieszczać w pobliżu kaloryferów ani kuchenek.

• Należy zapewnić aby po instalacji urządzenia możliwy był dostęp do wtyczki sieciowej.

Serwis

• Wszelkie prace elektryczne związane z serwisowaniem urządzenia winny być przeprowadzone przez wykwalifikowanego elektryka lub inną kompetentną osobę.

• Naprawy urządzenia winny być wykonywane w autoryzowanym punkcie serwisowym. Należy stosować wył ącznie oryginalne części zamienne. Szczególnie ważne jeżeli:

1) urządzenie jest bezszronowe (No Frost).

2) urządzenie jest wyposażone w zamrażalnik.

INSTALACJA

Instrukcja instalacji

Przed przystąpieniem do instalacji urządzenia, należy dokładnie przeczytać instrukcję, aby uniknąć szeregu niepotrzebnych problemów.

Rys. 2 – Wymiary otworu montażowego
Rys. 3 – Regulacja wysokości
Rys. 4 – Instalacja urządzenia pod blatem
Rys. 5 – Zamocowanie urządzenia pod blatem
Rys. 6 – Zmiana kierunku otwierania drzwi
Rys. 7, Rys. 8 – Zamontowanie drzwi szafki kuchennej

Ustawienie
Urządzenie należy ustawić z dala od źródeł ciepła, takich jak piecyki, kaloryfery, bezpośrednie promienie słoneczne, itp. Maksymalną sprawność i bezpieczeństwo użytkowania uzyskuje się poprzez utrzymywanie prawidłowej temperatury otoczenia odpowiednio do klasy urządzenia podanej na tabliczce znamionowej.

Kategoria	Temperatura otoczenia
SN	od +10℃ do +32℃
N	od +16℃ do +32℃
ST	od +16℃ do +38℃
T	od +16℃ do +43℃

Urządzenie nie może być wystawiane na deszcz. Należy zapewnić swobodny dopływ powietrza od dołu do tylnej części urządzenia, ponieważ niedostateczny obieg powietrza ma ujemny wpływ na pracę urządzenia. Urządzenia przeznaczone do zabudowy należy ustawiać z dala od źródeł ciepła, takich jak grzejniki i bezpośrednie promienie słoneczne.

Podłączenie elektryczne
Przed podłączeniem urządzenia do sieci zasilania elektrycznego, należy upewnić się, że napięcie i częstotliwość zasilania podane na tabliczce znamionowej odpowiadają parametrom zasilania w domowej sieci zasilania elektrycznego.
Dopuszcza się zmiany napięcia zasilania w granicach od –6V do +6V. W przypadku zasilania z innych źródeł, konieczny jest odpowiedni autotransformator.

Urządzenie musi być podłączone do gniazdka z uziemieniem.
Jeżeli domowa sieć zasilania nie jest uziemiona, urządzenie należy podłączyć do oddzielnego uziemionego obwodu zasilania. W takim przypadku należy skontaktować się ze specjalistą elektrykiem w celu zainstalowania urządzenia zgodnie z obowiązującymi przepisami.
Producent nie ponosi żadnej odpowiedzialności za nieprzestrzeganie powyższych przepisów.

Czyszczenie wnętrza urządzenia przed użytkowaniem
Przed przystąpieniem do użytkowania urządzenia, należy wyczyścić wszystkie jego wewnętrzne powierzchnie ciepłą wodą z dodatkiem neutralnego środka czyszczącego w celu usunięcia nieprzyjemnego zapachu a następnie dokładnie wysuszyć. Nigdy nie należy stosować środków rysujących powierzchnie i/lub proszków, które mogą uszkodzić powierzchnię.

Wyjmowanie półki z urządzenia

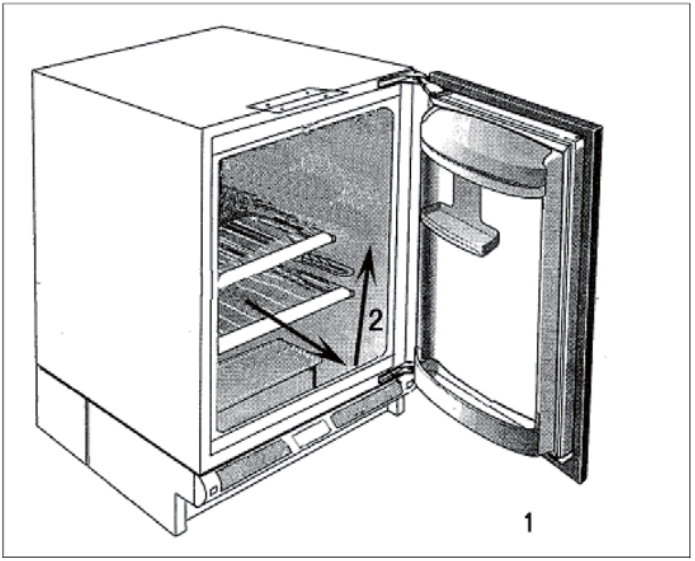

Półkę można umieścić na jednym z poziomów wyznaczonych przez prowadnice znajdujące się wewnątrz urządzenia. Półka jest zabezpieczona przed przypadkowym wysunięciem.

Aby wyciągnąć półkę z urządzenia (Rys. 1), należy:

1. Unieść półkę i pociągnąć do siebie aż do szczeliny w prowadnicy.
2. Unieść półkę do góry i wyciągnąć odchylając od drzwi urządzenia.

✧ Zakładanie półki należy przeprowadzić w odwrotnej kolejności.

DZIAŁANIE I FUNKCJE URZĄDZENIA

Regulacja temperatury
W celu włączenia urządzenia, należy obrócić pokrętło termostatu w kierunku zgodnym z ruchem wskazówek zegara z położenia „●" (stop) do wymaganej temperatury chłodzenia:

- Mniejsza nastawa = mniejsze chłodzenie
- Większa nastawa = większe chłodzenie

Zamrażarki mogą być wyposażone we wskaźnik świetlny: lampka pomarańczowa oznacza działanie ciągłe, lampka zielona działanie normalne, czerwona lampka alarmowa oznacza, że temperatura jest zbyt wysoka. Temperatura wewnątrz urządzenia utrzymywana jest automatycznie na stałym poziomie. Generalnie, zaleca się nastawiać pokrętło termostatu w położenie pośrednie.

- Przy wysokich nastawach termostatu oraz przy wysokiej temperaturze otoczenia i dużych ilościach przechowywanej żywności, działanie urządzenia może być ciągłe, a na ściankach elementów chłodzących może się tworzyć szron lub lód.
- W takich przypadkach, należy zmniejszyć nastawę pokrętła termostatu.

Przechowywanie żywności i napojów
Dla zapewnienia optymalnego wykorzystania komory chłodziarki, należy przestrzegać następujących zaleceń:
W komorze chłodziarki nigdy nie należy umieszczać parujących napojów lub potraw;
Przed umieszczeniem w komorze chłodziarki, żywność należy zawinąć w folię lub zapakować (dotyczy to w szczególności żywności zawierającej przyprawy);
Żywność należy rozmieszczać w taki sposób, aby zapewniony był swobodny obieg powietrza w komorze.

Mięso (wszystkie rodzaje): zawinąć w folię ochronną i przechowywać maksymalnie 1-2 dni;

Ugotowane potrawy, mięso, itp. należy dokładnie owinąć i przechowywać w dowolnym miejscu w komorze chłodziarki.

Owoce i warzywa należy wyczyścić i przechowywać w przeznaczonym do tego celu pojemniku na warzywa.
Banany, ziemniaki, cebula i czosnek powinny być przechowywane nie zapakowane.

Półki na żywność
Na ściankach komory chłodziarki znajdują się prowadnice umożliwiające wsuwanie siatek lub półek na różnych poziomach, stosownie do potrzeb.

Pojemniki na drzwiach
Pojemniki na drzwiach można umieszczać na różnych poziomach. Aby zmienić położenie pojemnika, należy:
Wyciągnąć do góry pojemnik z gniazda i umieścić w nowym położeniu.
Pojemnik górny można wyciągnąć w celu dokładnego wyczyszczenia, w razie takiej potrzeby.

Przechowywanie zamrożonej żywności/ zamrażanie świeżej żywności
Urządzenia posiadające komorę oznaczoną symbolem (**) mogą być używane do przechowywania zamrożonej żywności przez okres maksimum jednego miesiąca. Urządzenia oznakowane symbolem (***) nadają się do przechowywania zamrożonej żywności lecz nie nadają się do mrożenia świeżej żywności, natomiast urządzenia oznakowane symbolem (***) są odpowiednie do obu tych zastosowań.

- Przed umieszczeniem zamrożonej żywności w komorze zamrażalnika, należy upewnić się, że była ona prawidłowo przechowywana w sklepie.
- Odstęp czasu pomiędzy zakupem żywności i jej umieszczeniem w komorze zamrażalnika powinien być możliwie jak najkrótszy.
- Nigdy nie należy przekraczać okresu przechowywania wskazanego na opakowaniu żywności.
- Drzwi komory zamrażalnika należy otwierać tylko w razie potrzeby i możliwie jak najkrócej.
-

W przypadku uruchamiania urządzenia po dłuższej przerwie w użytkowaniu, pokrętło termostatu należy obrócić na największą nastawę i włączyć urządzenie na 2-3 godziny bez żadnego obciążenia, potem dopiero należy umieścić żywność w chłodziarko-zamrażarce i obrócić pokrętło termostatu w położenie pośrednie.
Urządzenia z komorami nie oznakowanymi żadnym symbolem nie nadają się do zamrażania świeżej żywności ani do przechowywania zamrożonej żywności.

UWAGA

- Jeżeli żywność przechowywana w komorze zamrażalnika przypadkowo się rozmrozi, np. podczas awarii zasilania elektrycznego, należy ją jak najszybciej skonsumować, nawet jeżeli nie uległa całkowitemu rozmrożeniu. Żywność taka może być ponownie zamrożona po ugotowaniu (urządzenie oznakowane symbolem ).
- Krótkie przerwy w pracy urządzenia (maksymalnie 6-8 godzin) nie maja wpływu na zamrożoną żywność.

Odszranianie urządzenia

- Szron na wewnętrznych ściankach chłodzących urządzenia usuwany jest automatycznie po każdym wyłączeniu sprężarki. Woda pochodząca z roztopionego szronu spływa do korytka, a następnie do naczynia znajdującego się na silniku sprężarki z tyłu urządzenia. Ciepło wytwarzane przez silnik sprężarki zapewnia odparowanie wody.
- Okresowo należy przeczyścić odpływ wody z korytka (znajdujący się w środku korytka wewnątrz komory urządzenia).
- Komorę zamrażalnika oznakowaną symbolem  należy odszraniać gdy warstwa szronu przekroczy grubość około 3-4 mm. W przypadku powstania warstwy lodu, należy postępować zgodnie z instrukcją odszraniania zamrażarki.
- Nigdy nie należy używać metalowych przedmiotów lub jakichkolwiek ostrzy do usuwania lodu, ponieważ grozi to nienaprawialnym uszkodzeniem urządzenia.

Odszranianie zamrażarki

- 24 godziny przed planowanym odszranianiem, należy obrócić pokrętło termostatu na maksymalną nastawę i włączyć przycisk pracy ciągłej (pomarańczowy wskaźnik świetlny) na urządzeniu. Zapewni to dostateczne przygotowanie żywności na czas po opróżnieniu komory.
- Wyjąć zamrożoną żywność (żywność przechowywana w komorze chłodziarki musi być również wyjęta) i umieścić w suchym i chłodnym miejscu, w celu zapobieżenia szybkiemu rozmrożeniu.
- Odłączyć urządzenie od zasilania elektrycznego i ustawić pokrętło termostatu w pozycji „0”.
- Otworzyć szeroko drzwi urządzenia; zamrażarka posiada korytko poprzez które roztopiony lód będzie ściekał do podstawionego naczynia (dowolnego). Urządzenia z wewnętrzną komorą zamrażalnika posiadają półkę oddzielającą komorę zamrażalnika od pozostałej części urządzenia; półka ta posiada otwór, przez który woda może ściekać do ustawionego pod spodem naczynia. Po całkowitym odszronieniu, półkę należy wyjąć, dokładnie wyczyścić i ponownie założyć na swoje miejsce.
- Po zakończeniu odszraniania, wnętrze urządzenia należy wyczyścić wodą z niewielkim dodatkiem octu i dokładnie wysuszyć. Podłączyć urządzenie do zasilania elektrycznego i ustawić pokrętło termostatu na maksimum. Włożyć żywność z powrotem do zamrażarki i po upływie dwóch do trzech godzin ustawić pokrętło termostatu na normalną nastawę.

Oświetlenie urządzenia

W środkowej części obudowy termostatu znajduje się żarówka wewnętrznego oświetlenia chłodziarko-zamrażarki. Jeżeli konieczna jest wymiana żarówki, należy odłączyć urządzenie od zasilania elektrycznego, zdjąć osłonę z obudowy termostatu i wykręcić żarówkę. Wkręcić nową żarówkę na takie samo napięcie zasilania, założyć osłonę na obudowę termostatu i podłączyć urządzenie do zasilania elektrycznego.

Okresy przerwy w użytkowaniu

W przypadku spodziewanej dłuższej przerwy w użytkowaniu, urządzenie należy opróżnić, dokładnie wyczyścić oraz odłączyć od zasilania elektrycznego. Drzwi urządzenia należy nieco uchylić w celu uniknięcia powstawaniu nieprzyjemnych zapachów.

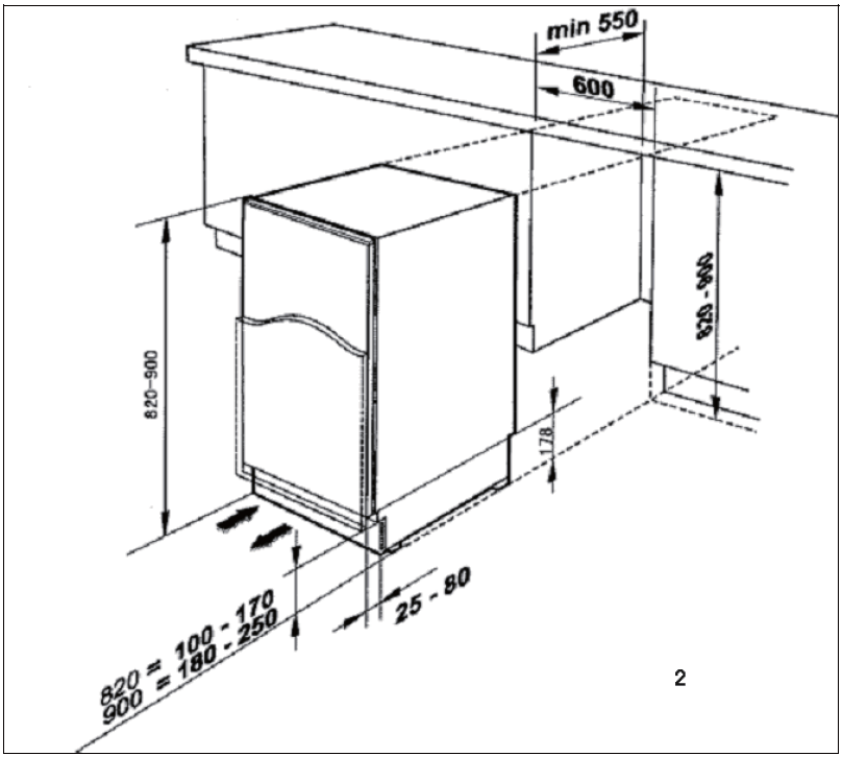

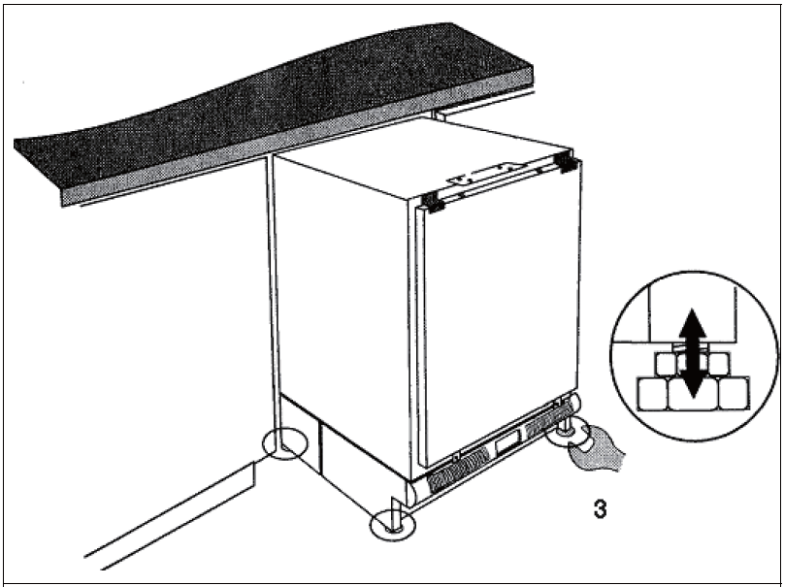

3

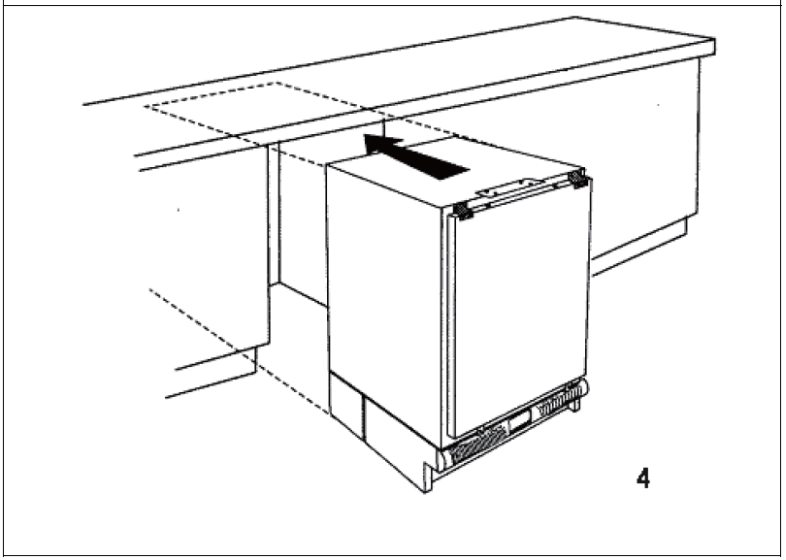

4

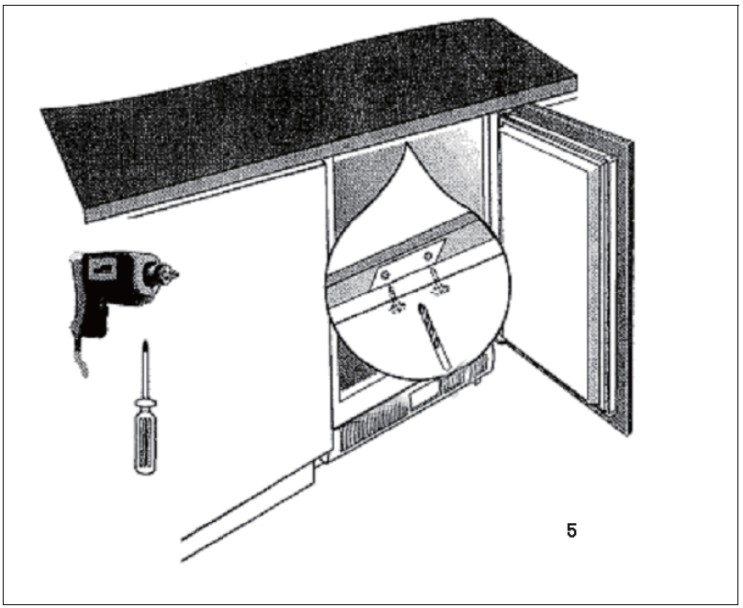

5

- Należy tego dokonać przed zamontowaniem zewnętrznych drzwi szafki.
- Upewnić się, że chłodziarko-zamrażarka jest odłączona od zasilania elektrycznego i opróżniona.
- Zaleca się znaleźć sobie kogoś do pomocy.

Potrzebne narzędzia

- Wkrętak z ostrzem krzyżowym.
- Wkrętak z ostrzem płaskim.

OSTRZEŻENIE! Należy zachować ostrożność podczas otwierania zawiasów. Ich zamykanie jest wspomagane sprężyną, dlatego też istnieje ryzyko zranienia gdy ręka znajduje się w ich pobliżu.

1

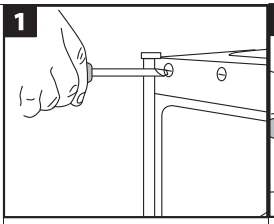

Zdemontować osłony zewnętrzne drzwi chłodziarko-zamrażarki.

2

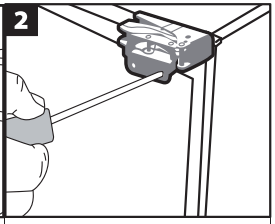

Przy zamkniętych drzwiach, wykręcić wkręty mocujące zawiasy. Rozpocząć od zawiasu górnego.

3

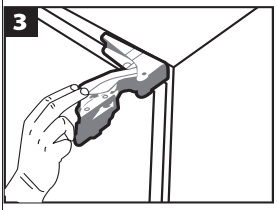

Otworzyć zawiasy odsuwając je od drzwi.

4

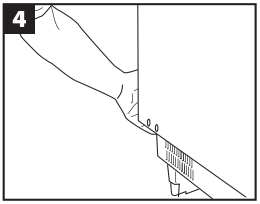

Drzwi należy podtrzymywać od spodu podczas wykonywania te czynności. Uważając na zawiasy, zdjąć drzwi lodówki.

5

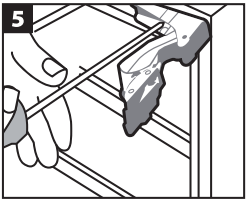

Przy otwartym zawiasie górnym, odkręcić wkręty mocowania zawiasu do szafki. Uważać na zawias, zaleca się użyć długiego wkrętaka.

6

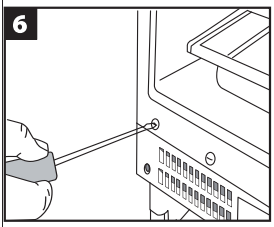

Zdemontować osłony szafki.

7

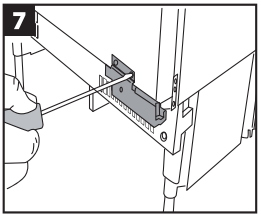

Obrócić zawias o 180 stopni i umieścić na przeciwległym narożniku szafki. Zamocować przy użyciu wkrętów.

8

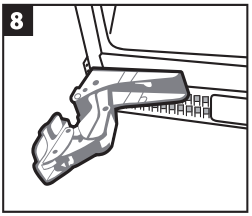

Powtórzyć poprzednią czynność dla drugiego zawiasu. Zamontować osłony szafki.
Założyć drzwi i przymocować do nich zawiasy.

9

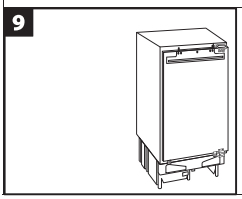

Upewnić się, że drzwi chłodziarko-zamrażarki są wyrównane w pionie i w poziomie oraz że uszczelki drzwi są prawidłowo zamocowane i następnie zacisnąć wkręty mocowania wsporników zawiasów.

6

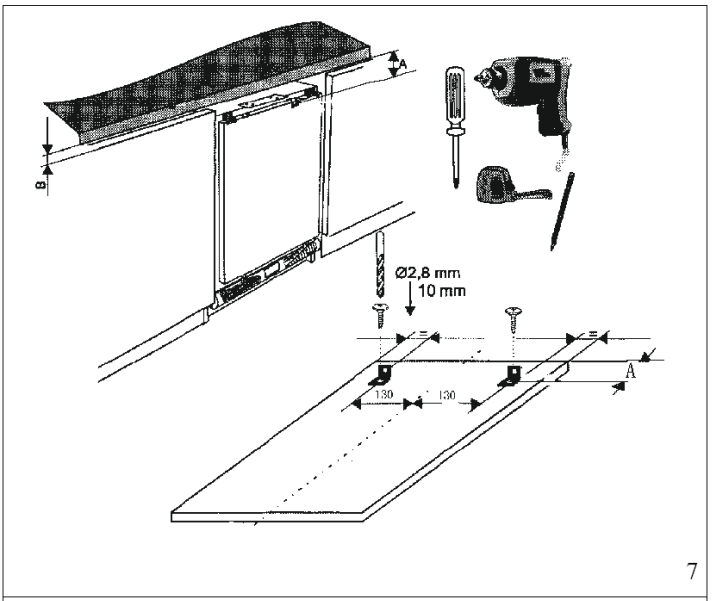

7

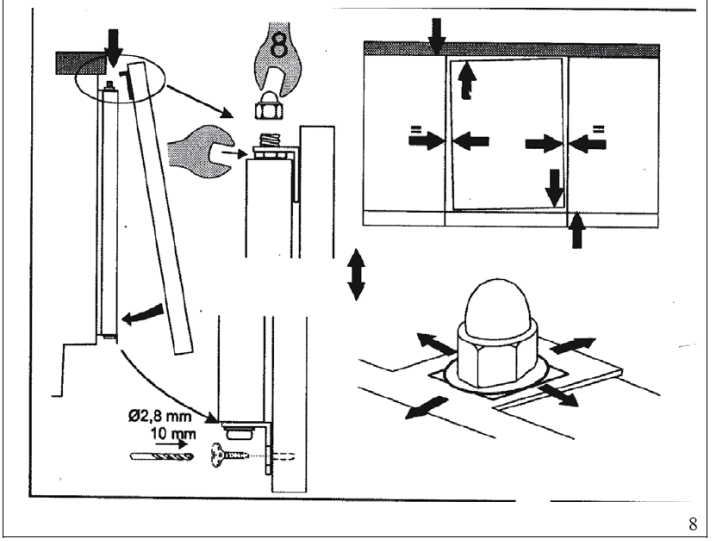

8

Wykrywanie i usuwanie usterek

Wadliwe działanie urządzenia nie zawsze spowodowane jest usterką techniczną i często wynika z nieprawidłowej instalacji lub użytkowania. Aby uniknąć niepotrzebnego wzywania serwisu technicznego i związanych z tym kosztów, najpierw zaleca się przeprowadzić następująca procedurę.

Symptom	Działanie
Urządzenie nie działa	Upewnić się, że urządzenie jest podłączone do sieci zasilania elektrycznego;
	Upewnić się, że termostat jest ustawione w pozycji innej niż „ ”;
	Upewnić się, że wtyczka jest prawidłowo umieszczona w gniazdku sieciowym;
	Sprawdzić, czy w obwodzie zasilania nie przepalił się bezpiecznik lub czy nie zadziałał wyłącznik automatyczny;
	Upewnić się, że kabel zasilający jest nieuszkodzony.
Temperatura wewnętrzna nie jest dostatecznie niska	Upewnić się, że drzwi są prawidłowo zamknięte;
	Sprawdzić, czy obieg powietrza jest swobodny;
	Sprawdzić, czy nastawa termostatu jest prawidłowa;
	Sprawdzić, czy chłodziarko-zamrażarka nie jest ustawiona w pobliżu źródeł ciepła;
	Sprawdzić, czy skraplacz nie jest zabrudzony;
Temperatura wewnętrzna jest za niska	Sprawdzić, czy nastawa termostatu jest prawidłowa.
Sprężarka pracuje w sposób ciągły	Ustawić pokrętło termostatu na właściwą regulację temperatury.
	Upewnić się, że drzwi są prawidłowo zamknięte.
	Duże ilości żywności zostały ostatnio umieszczone w chłodziarko-zamrażarce i/lub drzwi były często otwierane.
	Upewnić się, że wentylacja w pomieszczeniu działa prawidłowo.
Oświetlenie wewnętrzne nie działa	Upewnić się, że urządzenie jest włączone. Wyciągnąć wtyczkę z gniazdka sieciowego, zdjąć osłonę z obudowy termostatu i sprawdzić, czy żarówka jest prawidłowo dokręcona. W przypadku przepalenia się żarówki, wymienić na nową żarówkę o mocy 15W na napięcie wskazane na tabliczce informacyjnej wewnątrz obudowy.

Jeżeli po przeprowadzeniu powyższych sprawdzeń/ działań, usterka nie została wyeliminowana, należy skontaktować się z lokalnym punktem serwisowym.
Jeżeli urządzenie jest na gwarancji, należy upewnić się, że powyższe sprawdzenia zostały przeprowadzone ponieważ pracownik serwisu wystawi rachunek za wizytę, jeżeli przyczyną nie była awaria mechaniczna lub elektryczna.

ES

CANDY

FRIGORÍFICO

MANUAL DE FUNCIONAMIENTO DEL USUARIO

CRU 160E

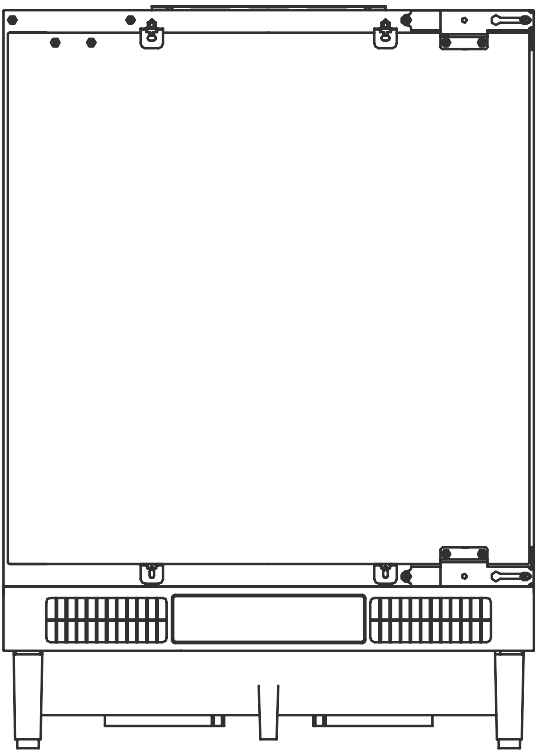

Estimado cliente:
Gracias por su confianza y por haber adquirido este electrodoméstico. Esperamos que cumpla con éxito la tarea para la que está diseñado durante muchos años.

CONTENIDO

Advertencias

INFORMACIÓN DE SEGURIDAD Y ADVERTENCIA..... 3
INSTALACIÓN..... 11
Instrucciones de instalación..... 11
Colocación..... 12
Conexión eléctrica..... 12
Conecte el electrodoméstico siempre a un sistema con toma de tierra 12
Limpieza del interior antes de su utilización..... 12
Cómo eliminar la balda del electrodoméstico..... 13
FUNCIONES Y FUNCIONAMIENTO..... 13
Funcionamiento –regulación de la temperatura.....13
Almacenaje de alimentos y bebidas.....14
Baldas de alimentos.....14
Colocación de las rejillas internas de la puerta.....14
IMPORTANTE..... 15
Descongelar el electrodoméstico..... 15
Descongelación del congelador.....15
Bombilla del frigorífico..... 15
Períodos de inutilidad.....16
Localización de averías..... 21

Este aparato es de conformidad con las directrices de la UE siguientes: 2006/95/EC y 2004/108/EC y 2009/125/EC y EC.643/2009 y 2002/96/EC

Información de seguridad y advertencia

Para su seguridad y el uso correcto, antes de instalar y utilizar el aparato por primera vez, lea este manual de usuario cuidadosamente, incluyendo sus consejos y advertencias. Para evitar errores y accidentes innecesarios, es importante asegurar que todas las personas que utilizan el aparato se familiaricen completamente con sus características de funcionamiento y seguridad. Conserve estas instrucciones y no olvide mantenerlas junto con el aparato en caso de que sea trasladado o vendido para que quienes lo utilicen a lo largo de su vida útil dispongan siempre de la información adecuada sobre su uso y seguridad.
Para la seguridad de personas y propiedades, recuerde las precauciones presentes en estas instrucciones, ya que el fabricante no se responsabiliza de los daños causados por su omisión.

Seguridad para niños y otras personas vulnerables

- Este aparato puede ser utilizado por niños a partir de 8 años y por personas con capacidades físicas, sensoriales o mentales reducidas o por personas con falta de experiencia y conocimientos si están bajo supervisión o si se les ha explicado los riesgos que pueden incurrir. Los niños no deberán jugar con el aparato. La limpieza y el mantenimiento no deben ser realizados por niños si no

están bajo supervisión.

- Mantenga todos los embalajes apartados de los niños ya que hay riesgo de asfixia.
- Si va a desechar el aparato, desenchufe el cable de la toma de la corriente, corte el cable de conexión (lo más cerca del aparato como sea posible) y quite la puerta para evitar que los niños al jugar puedan sufrir descargas eléctricas o quedar encerrados en su interior.
- Si este aparato, que está equipado con juntas de puerta magnéticas, es para reemplazar a un aparato más antiguo que tiene un cierre de muelle (pestillo) en la puerta, asegúrese de hacer inútil el cierre de muelle antes de que deseche el aparato antiguo. De esta manera, se evita que se convierta en una trampa mortal para niños.

Instrucciones generales de seguridad

- ADVERTENCIA - Este aparato está diseñado para ser utilizado en el hogar y en entornos domésticos, tales como
-Áreas de cocina utilizados por personal en tiendas, oficinas y otros entornos laborales;
-Granjas y por los clientes en hoteles, moteles y otros entornos residenciales;
-Entornos similares al de un albergue o bed and breakfast;
-Catering y aplicaciones similares no comerciales.
- Advertencia - No almacene sustancias explosivas tales como latas de aerosol con propulsor inflamable en este aparato.
- ADVERTENCIA - Si el cable de alimentación está dañado, deberá ser reemplazado por el fabricante, servicio

técnico personal técnico autorizado y homologado con el fin de evitar posibles peligros.

- ADVERTENCIA - Mantenga las aperturas de ventilación en la carcasa del aparato o en la estructura encastrada, libres de obstáculos.
- ADVERTENCIA - No utilice dispositivos mecánicos u otros medios artificiales para acelerar el proceso de descongelación, con excepción de los recomendados por el fabricante.
- ADVERTENCIA - No dañe el circuito refrigerante.
- ADVERTENCIA - No utilice aparatos eléctricos dentro de los compartimientos de almacenamiento de alimentos del aparato, a menos que sean de tipo recomendado por el fabricante
- ADVERTENCIA - El gas refrigerante y de aislamiento (soplo) son inflamables. En caso de desechar el aparato, hágalo únicamente en un centro autorizado. No lo exponga a las llamas.
- ADVERTENCIA - Rellénelo únicamente con agua potable. (solo para modelos con dispensador de agua)
- ADVERTENCIA - Para evitar peligros derivados de la inestabilidad del aparato, se debe fijar de acuerdo con las instrucciones. (Únicamente para modelos de encastre)

Refrigerante

El circuito refrigerante del aparato contiene isobutano (R600a). Es un gas natural
con un gran nivel de compatibilidad medioambiental, aunque es inflamable.

Durante el transporte y la instalación de este aparato, asegúrese de que ningún componente del circuito de refrigerante sea dañado.
El gas refrigerante (R600a) es inflamable.



Atención:
Peligro de fuego

Si el circuito del refrigerante es dañado:
-Evite fuegos cercanos y fuentes de encendido
-Ventile bien la habitación en la que se ubica el aparato
Es peligroso alterar las especificaciones o modificar este aparato en modo alguno. Cualquier daño en el cable de alimentación puede causar un cortocircuito, incendio o descarga eléctrica.



Seguridad eléctrica

1. El cable de alimentación no se debe alargar.
2. Asegúrese de que el enchufe no está ni aplastado ni dañado. Un enchufe aplastado o dañado puede sobrecalentar y causar un incendio.
3. Asegúrese de que pueda acceder al enchufe principal del aparato.
4. No tire del cable principal.
5. Si la toma de red está floja, no inserte el enchufe. Existe riesgo de descarga eléctrica o incendio.
6. No opere el aparato sin la cubierta de la bombilla de iluminación interior (en caso de que esté provisto de ella).
7. Este aparato de refrigeración sólo funciona con la fuente

de alimentación de corriente alterna monofásica de 220~240V/50Hz. Si la fluctuación del voltaje en el distrito del usuario es demasiado grande y el voltaje excede dicho alcance, para su seguridad, asegúrese de aplicar el regulador de voltaje automático CA de más de 350W para el aparato de refrigeración. El refrigerador debe utilizar una toma de red dedicado en lugar del común con otros aparatos electrónicos. El enchufe deberá coincidir con la conexión a tierra.

Uso diario

- No almacene gases o líquidos inflamables en el aparato, hay riesgo de explosión.
- No opere ningún aparato eléctrico en el aparato (por ejemplo, máquina eléctrica de helados, mezcladores, etc.).
- Cuando desenchufe el electrodoméstico, hágalo siempre quitándolo de la toma de corriente, no lo haga estirándolo del cable.
- No coloque recipientes calientes cerca de las piezas de plástico del aparato.
- No coloque alimentos directamente contra la salida de aire de la pared posterior. (Para modelos **frost-free o No-frost**)
- Almacene los alimentos congelados pre-empaquetados de acuerdo con las instrucciones del fabricante de alimentos congelados.
- Se deben seguir estrictamente las recomendaciones del fabricante del aparato sobre el almacenamiento. Consulte las indicaciones relevantes sobre el

almacenamiento.

- No coloque bebidas carbonatadas o con gas en el congelador, ya que se genera presión en el recipiente, que podría estallar y dañar el aparato. (No aplicable para el frigorífico)
- Los alimentos congelados pueden causar quemaduras por congelación si son consumidos directamente después de retirarlos del aparato.
- No coloque el aparato bajo la luz solar directa.
- Mantenga las velas, lámparas u otros ítems con acceso directo a la llama, apartados del aparato para evitar que incendios o que se queme el electrodoméstico.
- Este aparato está diseñado para preservar los alimentos y/o bebidas en un entorno doméstico normal como se explica en el manual de instrucciones.
- Este aparato es pesado, se deberá tener cuidado al moverlo.
- No mueva ni toque elementos del compartimento congelador con las manos húmedas o mojadas, ya que podría sufrir abrasión en la piel o quemaduras por congelación.
- Nunca utilice la base, cajones, puertas, etc.. para mantenerse de pie sobre ellos o utilizarlos como soporte.
- Nunca transporte el aparato en posición horizontal debido a que el aceite del compresor puede filtrarse en el circuito refrigerante
- Los alimentos descongelados no se deben volver a congelar. (No aplicable para el frigorífico)
- No consuma los helados o cubitos de hielo

directamente desde el congelador ya que podría ocasionar quemaduras en la boca y/o los labios. (No aplicable para el frigorífico)

- Para evitar la caída de objetos o causar lesión o daño al aparato, no sobrecargue las balconeras ni coloque demasiados alimentos en los cajones. (No aplicable para el congelador)
- Nunca cubra u obstruya las ranuras de ventilación del aparato. (Indicado para modelos de encastre)

¡ Precaución!
Cuidado y limpieza

- Antes de efectuar tareas de mantenimiento, apague el aparato y desconecte el enchufe de la toma de red.
- No limpie el aparato con objetos metálicos, limpiadores de vapor, aceites etéreos, disolventes orgánicos ni limpiadores abrasivos.
- No utilice objetos afilados para eliminar la escarcha del aparato. Utilice un raspador de plástico.

¡ Importante para la instalación!

- Para realizar la conexión eléctrica, siga atentamente las instrucciones de los parágrafos correspondientes.
- Desembale el aparato y verifique que no tiene daños. No conecte el aparato si está dañado. Informe los posibles daños de inmediato al lugar donde compró el producto. En este caso, retenga y guarde el embalaje.
- Es aconsejable esperar al menos cuatro horas antes de

conectar el aparato para permitir que el aceite regrese al compresor.

- El aparato debe disponer de la circulación de aire adecuada alrededor, ya que de lo contrario se puede producir recalentamiento. Para conseguir una ventilación suficiente, siga las instrucciones correspondientes a la instalación.
- Siempre y cuando sea posible, la parte posterior del producto deberá estar contra una pared para evitar alcanzar o tocar las partes cálidas (compresor, condensador) con el fin de evitar el riesgo de incendio, o quemaduras. Siga las instrucciones pertinentes para la instalación.
- El aparato no debe ubicarse cerca de radiadores/hornos o cocinas de libre instalación.
- Asegúrese de que el enchufe sea accesible después de la instalación del aparato.

Servicio

- Cualquier trabajo eléctrico requerido durante el mantenimiento del aparato deberá ser llevado a cabo por un electricista cualificado o persona competente.
- Este producto deberá ser mantenido por un centro del servicio técnico autorizado y sólo se deberá utilizar los repuestos genuinos.

1）Si el aparato es No Frost.

2）Si el aparato contiene un compartimento congelador.

INSTALACIÓN

Instrucciones de instalación:

Antes de instalarlo, lea detalladamente las instrucciones para evitar una serie de problemas.

Fig 2 –Dimensiones de montaje

Fig 3 –Regulación de la altura

Fig 4 –Instalación del electrodoméstico debajo de una encimera

Fig 5 –Encajar el electrodoméstico debajo de una encimera

Fig 6 –Intercambio de puerta

Fig 7, Fig 8 –Montaje de la puerta del mueble de la cocina

Colocación

Coloque el electrodoméstico lejos de las fuentes de calor como hornos, radiadores, luz solar directa, etc. Se asegura un rendimiento y una seguridad máxima siempre y cuando se mantenga la temperatura interna correcta para el tipo de unidad tal y como se detalla en la placa de datos de servicio.

Categoría	Temperatura ambiente
SN	de +10ºC a +32ºC
N	de +16ºC a +32ºC
ST	de +16ºC a +38ºC
T	de +16ºC a +43ºC

Los electrodomésticos no han de exponerse a la lluvia. Tiene que permitirse la circulación suficiente de aire en la parte posterior inferior de los electrodomésticos ya que una ventilación deficiente puede afectar al rendimiento. Los electrodomésticos integrados han de colocarse lejos de las fuentes de calor –por ejemplo, calentadores- y de la luz solar directa.

Conexión eléctrica

Antes de conectar el electrodoméstico a la corriente, asegúrese de que el voltaje y la frecuencia indicados en la placa de datos se corresponden con el voltaje del edificio.
Una variación de +6v a +6v es tolerable respecto al voltaje indicado. Para trabajar con otros voltajes se requiere un autotransformador adecuado.

Conecte el electrodoméstico siempre a un sistema con toma de tierra

En el apartado anterior, si la red no tiene toma de tierra, conecte el electrodoméstico a un sistema secundario con toma de tierra. Consulte a un técnico para que haga la toma de tierra de acuerdo con los estándares actuales.
El fabricante no se hace responsable si en el apartado anterior no se atiende a los estándares de prevención.

Limpieza del interior antes de su utilización

Antes de utilizarlo, limpie todas las piezas internas con agua caliente y detergente neutro para eliminar el olor a “nuevo” y séquelo. No emplee detergentes abrasivos y/o limpiadores que puedan dañar el electrodoméstico.

Cómo eliminar la balda del electrodoméstico

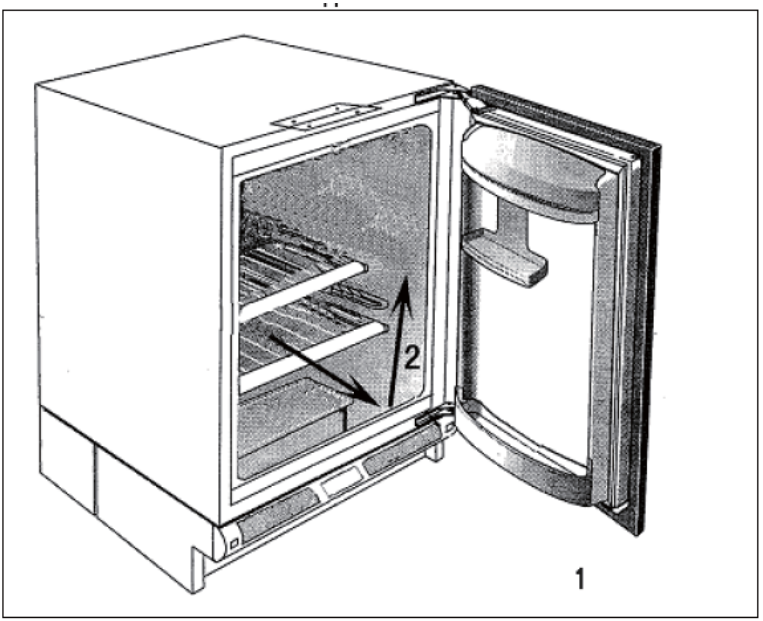

La balda se puede cambiar de sitio y colocarse en cualquiera de las guías que hay dentro del electrodoméstico. Lleva un sistema antideslizante.
En caso de que quiera ajustar las baldas o extraerlas del electrodoméstico (Fig 1).

1. Eleve la balda con la mano y tire hacia usted hasta que enganche la guía.
2. Eleve la balda y tire hacia fuera inclinándola entre la puerta y el electrodoméstico.

* La recolocación es realizando el proceso inverso.

FUNCIONES Y FUNCIONAMIENTO

Funcionamiento –regulación de la temperatura

Para conectar el electrodoméstico, gire el termostato en el sentido de las agujas del reloj de "●" (parada) hasta la temperatura de frío necesaria:

- Número más bajo= menos frío
- Número más alto= más frío

Los congeladores se pueden ajustar con la luz del indicador de la siguiente forma: luz naranja indica un funcionamiento continuo, luz verde indica un funcionamiento normal, la luz roja de alarma indica una temperatura demasiado elevada. La temperatura interna del electrodoméstico se mantiene constante de forma automática. En general se recomienda una configuración intermedia del termostato.

- Si se configura el termostato a una temperatura superior con una temperatura ambiente superior y almacenando gran cantidad de alimentos, el funcionamiento puede ser continuo la formación de escarcha o hielo en las paredes más frías.

- En estos casos, coloque el termostato en la configuración más baja en algunos modelos.

Almacenaje de alimentos y bebidas

Para una utilización óptima del compartimento frigorífico fíjese en las instrucciones siguientes:
No coloque líquido o alimentos calientes en el frigorífico mientras todavía esté caliente;
Tape o envuelva los alimentos antes de almacenarlos (sobre todo los alimentos que contienen especias);
Distribuya los alimentos de forma que el aire pueda circular libremente dentro del compartimento.

Carne (todos los tipos): envuélvala con materiales protectores y consérvelos durante 1 o 2 días como máximo.

Alimentos cocinados o comidas frías, etc.: cúbralas bien y colóquelas en el frigorífico.

La fruta y la verdura deberían limpiarse y colocarse en el cajón adecuado.
Los plátanos, las patatas, las cebollas y los ajos deberían guardarse en el frigorífico a menos que estén empezados.

Baldas de alimentos

Las paredes de la zona de almacenamiento frío tienen guías que permiten la incorporación de rejillas o baldas en varias posiciones según las necesidades.

Colocación de las rejillas internas de la puerta

Las rejillas internas de la puerta se pueden colocar de diferente forma. Para cambiar la colocación:
Tire por la rejilla hacia fuera y desencájela de su sitio y colóquela en la posición nueva.
La rejilla superior se puede extraer para una limpieza completa.

Almacenaje de alimentos congelados/ alimentos frescos en proceso de congelación

Los electrodomésticos con compartimentos con el símbolo (**) se pueden utilizar para guardar alimentos congelados durante un máximo de n mes. Los electrodomésticos con el símbolo (***) son adecuados para guardar alimentos congelados pero no para congelar alimentos frescos, mientras que los electrodomésticos con el símbolo * (***) son adecuados para ambos usos.

- Para guardar alimentos congelados, asegúrese de que donde los compre los hayan guardado de forma correcta.
- El intervalo de tiempo entre su adquisición y la colocación del alimento en el congelador ha de ser el mínimo posible.
- No exceda el tiempo de conservación indicado en el embalaje del alimento.
- Abra la puerta del congelador sólo cuando sea necesario y durante el menor tiempo posible.

En el caso de ponerlo en marcha después de períodos prolongados en desuso, coloque el mando del termostato en la configuración más elevada y conecte el electrodoméstico sin carga durante 2-3 horas. A continuación introduzca los alimentos en el frigorífico y ajuste el termostato en una configuración intermedia.
Los electrodomésticos con compartimentos que no tenga símbolo alguno no están recomendados para la congelación de alimentos frescos ni para conservar alimentos congelados.

IMPORTANTE

- Si los alimentos guardados en el congelador se descongelan por accidente, por ejemplo, por un fallo de electricidad, deben consumirse en breve aunque no se hayan descongelado completamente. Los alimentos pueden volver a congelarse una vez cocinados (electrodomésticos ****).
- Las interrupciones breves (hasta un máximo de 6-8 horas) no afectan al congelado de los alimentos.

Descongelar el electrodoméstico

- La escarcha en la parte interna de las paredes de enfriado se elimina automáticamente cada vez que el compresor motor se desconecta. El agua de la escarcha derretida se recoge en un canal que deriva en un recipiente instalado encima del compresor motor en la parte posterior de la unidad. El calor generado por el compresor motor asegura la evaporación del agua.
- Limpie periódicamente la salida de drenaje del agua de la escarcha 8en el centro del conducto) en el compartimento del frigorífico.
- La escarcha puede extraerse del compartimento del congelador **** una vez que alcance un espesor de más de 3-4 mm. Si, por otro lado, se forma una capa de hielo siga las instrucciones de descongelación.
- No utilice objetos metálicos o algo puntiagudo para eliminar el hielo ya que podría dañar el electrodoméstico de forma irreparable.

Descongelación del congelador

- 24 horas antes de descongelarlo, coloque el mando del termostato en el máximo en los electrodomésticos (***) y conecte el interruptor en el modo continuo (indicador de luz naranja) en los electrodomésticos ****. Esto asegura un enfriado suficiente de los alimentos y la preparación para el vaciado del compartimento.
- Retire el congelado (los alimentos del compartimento del frigorífico de los electrodomésticos **** también hay que retirarlos) y guardarlos en un lugar seco y frío para evitar su descongelación rápida.
- Desconecte la corriente y ponga el mando del termostato en “0”.
- Deje la puerta del electrodoméstico entreabierta; el congelador tiene un canal a través del cual se recogerá el agua del hielo derretido en un contendor (de todo tipo). Los electrodomésticos con un compartimento interno tienen una balda que separa el compartimento del resto del frigorífico; esta balda tiene un agujero por el que se filtra el agua a un contendor que debe colocar debajo. Una vez se haya descongelado completamente, límpielo y vuelva a colocar la balda.
- Para completar la función de descongelado, limpie el interior del electrodoméstico con agua caliente y un poco de vinagre y séquelo. Vuelva a conecta el electrodoméstico a la corriente y coloque el mando del termostato al máximo. Vuelva a colocar los alimentos en el congelador y después de dos o tres horas coloque el mando del termostato en la posición normal.

Bombilla del frigorífico

La sección central de la caja del termostato tiene una bombilla para la iluminación interna. Si tiene que cambiarla desconecte el electrodoméstico de la corriente, retire la rejilla de protección de la caja del termostato y desenrosque la bombilla. Cámbiela por una del mismo voltaje, vuelva a colocar la rejilla en la caja del termostato y conecte de nuevo el electrodoméstico a la corriente.

Períodos de inutilidad

En el caso de períodos prolongados de inutilidad, limpie el electrodoméstico después de vaciarlo, desconéctelo de la corriente y deje la puerta entreabierta para evitar la formación de olores desagradables.

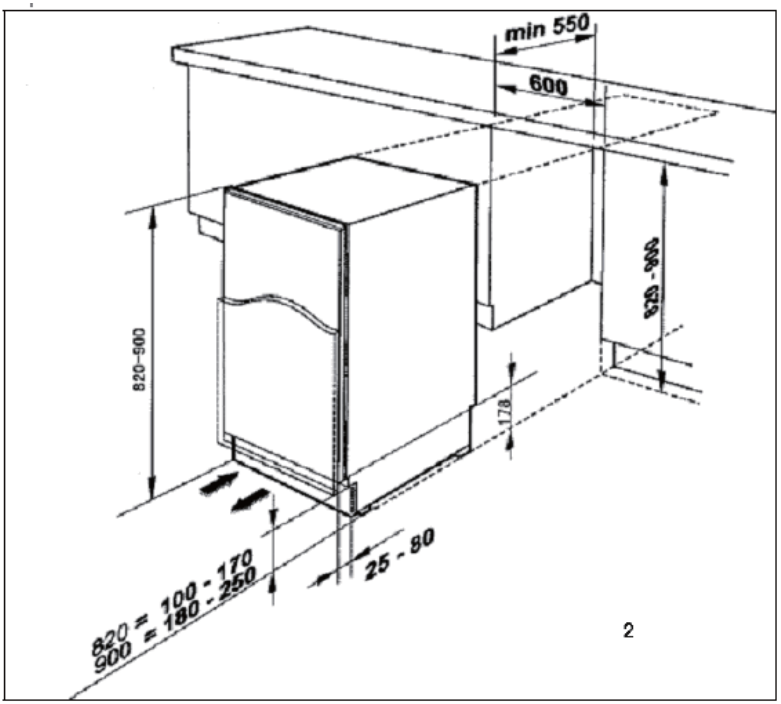

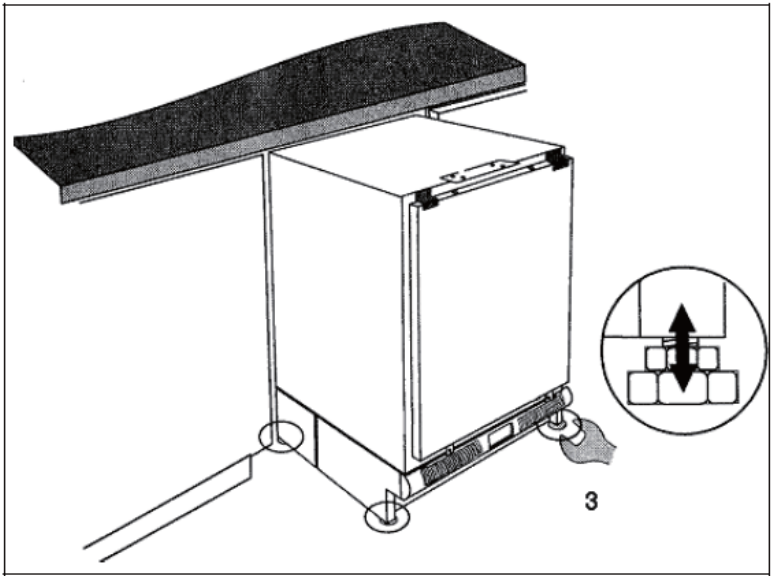

3

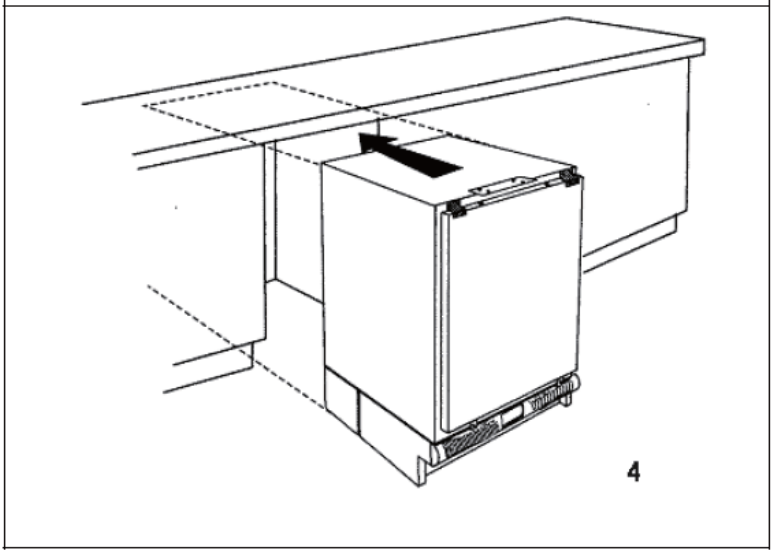

4

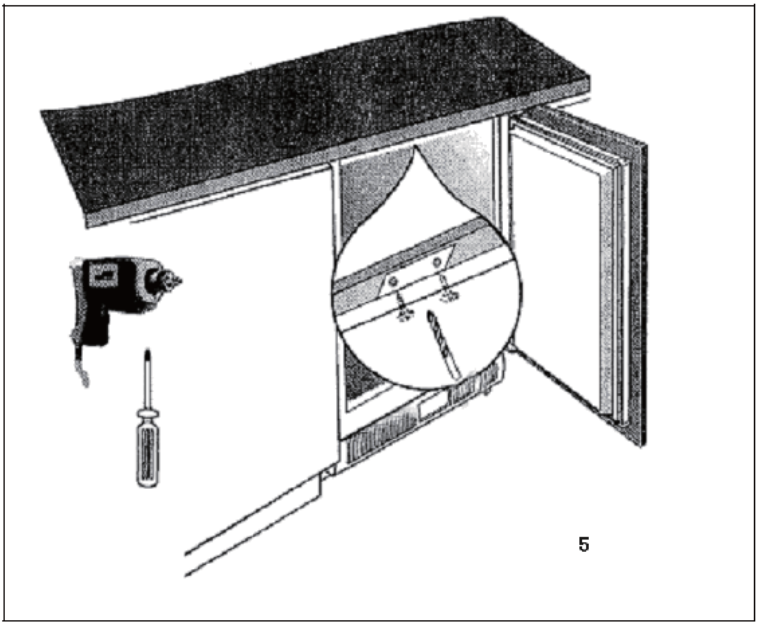
5

- Pasos antes de instalar la puerta exterior
- Asegúrese que de está vacío y desenchufado
- Le recomendamos que tenga con usted a alguien que pueda ayudarle

HERRAMIENTAS

- Destornillados Phillips
- Destornillador plano

ADVERTENCIA: tenga cuidado al abrir las bisagras, tienen muelles y pueden dañarle la mano si se cierran.

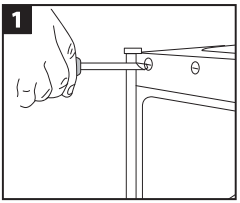

Extraiga la chapa de cierre de la parte exterior del frigorífico

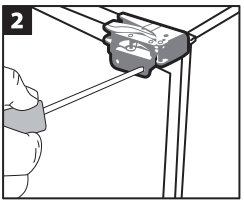

Con la puerta cerrada, retire los tornillos de la parte externa de las bisagras. Empiece por la bisagra superior

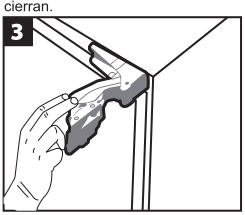

Retire las bisagras de la puerta

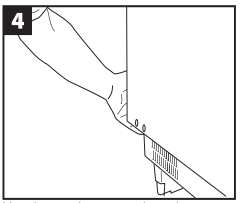

Al mismo tiempo sujete la puerta por la parte inferior. Cuidado con las bisagras. Sujete la puerta.

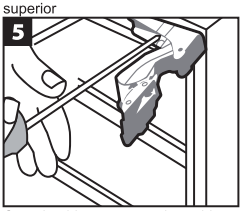

Con la bisagra superior abierta, desenrosque los tornillos que sujetan la caja. Cuidado con la bisagra, utilice un destornillador largo si tiene

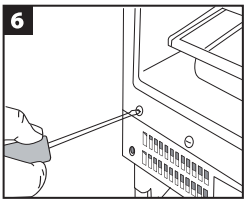

Extraiga la placa de cierre de la caja

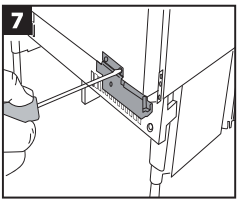

Gire la bisagra 180 grados. Vuelva a atornillar los tornillos

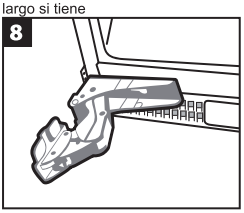

Repita la misma operación con la otra bisagra. Vuelva a colocar las placas de cierre

Recoloque la puerta y vuelva a ajustar las bisagras

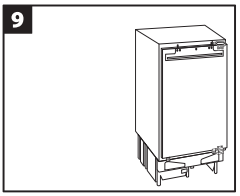

Compruebe que la puerta del frigorífico está nivelada horizontal y verticalmente y que el sello de la puerta está correcto por todas partes antes de volver a poner los tornillos de cierre

6

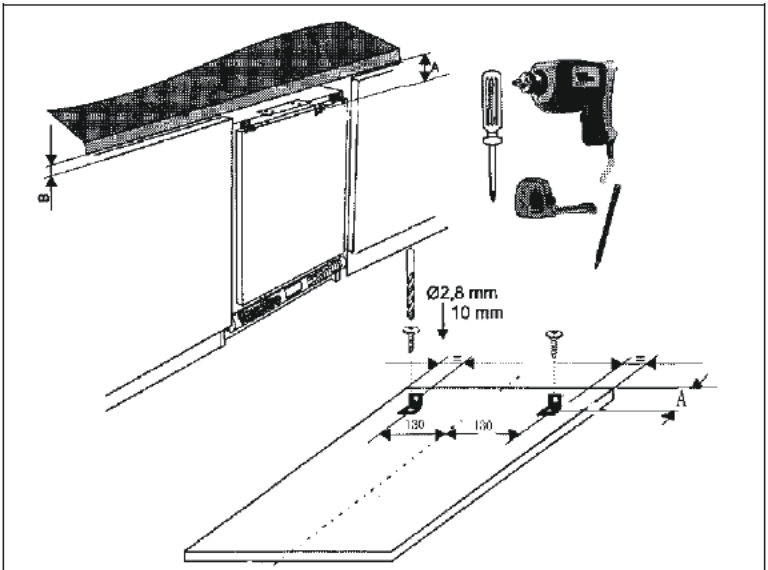

7

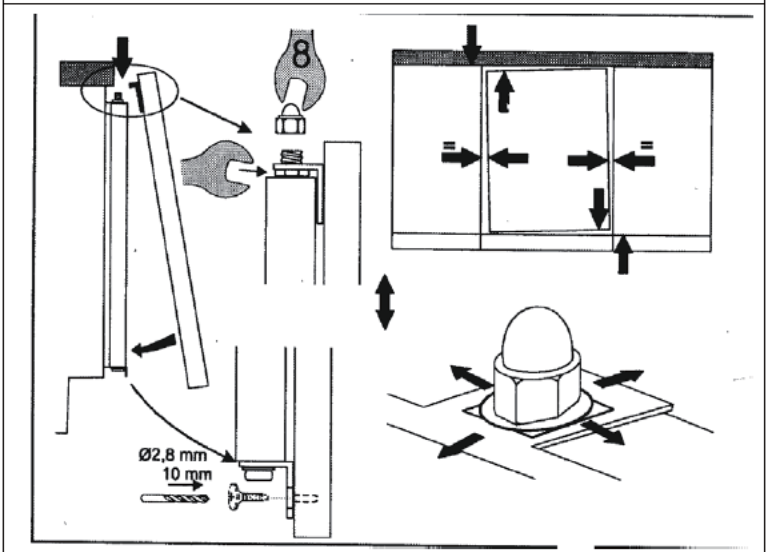

8

Localización de averías

El mal funcionamiento del electrodoméstico no se debe siempre a un fallo técnico sino que se debe, a veces, a una instalación o utilización incorrecta. Para evitar ayuda técnica innecesaria y los gastos asociados sugerimos realice los procedimientos siguientes.

Incidente	Qué hacer
Fallo en el funcionamiento del electrodoméstico	Compruebe que está conectado a la corriente;
	Compruebe que el termostato no está en " ";
	Compruebe que el enchufe está colocado correctamente en la clavija;
	Compruebe que el cortocircuito automático de la corriente no está estropeado o que el fusible está fundido;
	Compruebe que el cable eléctrico no está estropeado;
La temperatura interna no es lo suficientemente fría	Compruebe que la puerta se cierra bien;
	Compruebe que el aire puede circular con facilidad;
	Compruebe que la configuración del termostato sea la correcta;
	Compruebe que el frigorífico no está cerca de fuentes de calor;
	Compruebe que el condensador está limpio;
La temperatura interna es demasiado baja	Compruebe que la configuración del termostato sea la correcta;
El compresor está siempre trabajando	Ajuste el termostato para un control correcto de la temperatura;
	Compruebe que la puerta esté cerrada;
	Se colocó dentro del electrodoméstico una gran cantidad de alimentos recientemente / y o la puerta se abrió continuamente;
	Compruebe que la ventilación del aire no está obstruida.
La bombilla interna no funciona	Compruebe que el electrodoméstico está enchufado. Si ese no es el fallo desenchúfelo de la corriente, extraiga la rejilla protectora de la caja del termostato y compruebe que la bombilla está apretada. Cambie la bombilla estropeada por una nueva de 15 w que funcione con el mismo voltaje que el que se indica en la placa de datos dentro de la unidad.

Si después de las comprobaciones anteriores sigue fallando, llame a atención al cliente local.
Los clientes con garantía han de asegurarse que hacer las comprobaciones anteriores ya que el mecánico cobrará los servicios si el fallo no es mecánico o si no se trata de un fallo eléctrico.

DE

CANDY

EINBAUKÜHLSCHRANK
BEDIENUNGSANLEITUNG

CRU 160E

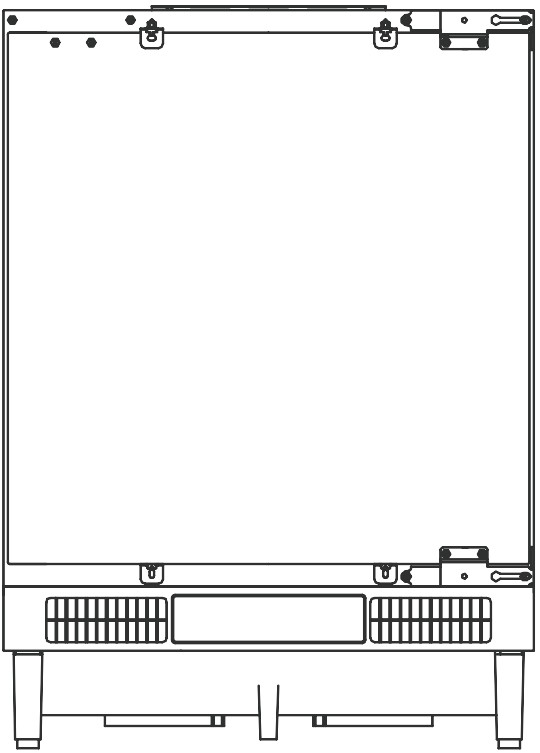

DE

Sehr geehrter Kunde,
vielen Dank, dass Sie sich für dieses Gerät entschieden haben. Es wird Ihnen viele Jahre dienen und von Nutzen sein.

INHALTSVERZEICHNIS

SICHERHEITS-UND WARNHINWEISE..... 3

INSTALLATION..... 11

Installationsanleitung..... 11
Gerät aufstellen 17
Elektrischer Anschluss 17
Innenreinigung vor der Inbetriebnahme 17
Einbau in die Nische 17

BEDIENUNG UND BESCHREIBUNG DER FUNKTIONEN 19

Temperatureinstellung 19
Lebensmittel und Getränke aufbewahren..... 19
Ablagen..... 19
Fächer der Innentür..... 19
Gefriergut aufbewahren / frische Lebensmittel einfrieren..... 20
WICHTIGE HINWEISE ZUM EINFRIEREN..... 20
Abtauen..... 20
Kühlschrankleuchte..... 21
Längerer Stillstand des Gerätes..... 21
Fehlersuche..... 22

Dieses Gerät ist in Übereinstimmung mit den folgenden EU Richtlinien: 2006/95/EC und 2004/108/EC und 2009/125/EC und EC.643/2009 und 2002/96/EC

Sicherheits- und Warnhinweise

Für Ihre Sicherheit und die korrekte Nutzung, lesen Sie vor der Installation und Benutzung des Geräts aufmerksam diese Gebrauchsanweisung mit den Hinweisen und Warnungen.

Um unnötige Fehler und Unfälle zu vermeiden, ist es wichtig sicherzustellen, dass alle Personen, die das Gerät nutzen, mit der Bedienung und den Sicherheitsvorkehrungen vertraut sind. Verwahren Sie diese Anleitung und gehen Sie sicher, dass sie immer bei dem Gerät ist, falls es verstellt oder verkauft wird, sodass jeder, der es benutzt, sich während der ganzen Nutzungsdauer des Geräts über die korrekte Benutzung und die Sicherheitsvorkehrungen informieren kann.

Für die Sicherheit von Leben und Eigentum, halten Sie sich an die Vorsichtsmaßnahmen dieser Anleitung, da der Hersteller nicht für Schäden, die durch Unterlassung dieser entstehen, haftet.

Sicherheit für Kinder und andere verwundbare Personen

Dieses Gerät kann von Kindern ab 8 Jahren und Personen mit eingeschränkten physischen, sensorischen oder geistigen Fähigkeiten oder mangels Erfahrung und Wissens benutzt werden, wenn eine angemessene Aufsicht oder ausführliche Anleitung zur sicheren

Benutzung des Geräts und die Gefahren deutlich zu verstehen gegeben wurden.

Kinder sollten nicht mit dem Gerät spielen. Reinigung und Wartung sollten nicht von Kindern ohne Aufsicht durchgeführt werden. Halten Sie Kinder von allen Verpackungen fern, da Erstickungsgefahr besteht.

Wenn Sie das Gerät entsorgen, ziehen Sie den Stecker aus der Steckdose, trennen Sie das Anschlusskabel (so nah am Gerät, wie möglich) und entfernen Sie die Tür, um zu vermeiden, dass Kinder beim Spielen einen elektrischen Schlag erleiden, oder sich selbst in dem Gerät einsperren.

Wenn dieses Gerät, mit Magnettürdichtung, ein anderes oder älteres Gerät mit einem Schnappverschluss an der Tür ersetzen soll, stellen Sie sicher, dass Sie das Schnappschloss unbrauchbar gemacht haben, bevor Sie das Altgerät entsorgen. Das wird verhindern es zu einer Todesfalle für ein Kind zu machen.

Allgemeine Sicherheit

•WARNUNG - Dieses Gerät soll in Haushalten oder Ähnlichen Anwendungen benutzt werden, wie:

-Küchenbereiche in Geschäften, Büros und anderen Arbeitsumgebungen;

-Hotels, Motels und andere Wohntyp-Umgebungen;

-Catering und andere Einzelhandelsumgebungen

•WARNUNG - Lagern Sie keine explosiven Substanzen, wie Sprühdosen mit brennbarem Treibmittel in dem Gerät.

•WARNUNG - wenn das Versorgungskabel beschädigt ist, muss es vom Hersteller, seinem Kundendienst oder ähnlich qualifizierten Personen ersetzt werden, um Gefahren zu vermeiden.

•WARNUNG - Lassen Sie Belüftungsöffnungen in der Geräteverkleidung oder in der integrierten Struktur frei

•WARNUNG - Benutzen Sie keine mechanischen Vorrichtungen oder andere Mittel, um den Abtauvorgang, anders als vom Hersteller empfohlen, zu beschleunigen.

•WARNUNG - Beschädigen Sie nicht den Kältemittelkreislauf

•WARNUNG - Benutzen Sie keine elektronischen Geräte innerhalb des Lebensmittellagerraums, sofern Sie nicht vom Hersteller empfohlen sind.

•WARNUNG - Das Kältemittel und Isolationstreibgas sind brennbar. Wenn Sie das Gerät entsorgen wollen, tun Sie dies nur bei einem zugelassenen Entsorgungszentrum. Nicht mit offenen Flammen in Berührung bringen.

•WARNUNG - Um Gefahren auf Grund der Instabilität des Geräts zu vermeiden, müssen Fehler, in Übereinstimmung mit den Anweisungen behoben werden.

Kältemittel

Das Kältemittel, Isobutan (R600a) ist ein im Kältekreislauf des Gerätes enthaltenes Gas, welches ein hohes Maß an Umweltverträglichkeit hat, aber dennoch brennbar ist. Stellen Sie während des Transportes und der Installation

des Geräts sicher, dass keine der Komponenten des Kältemittelkreises beschädigt wird. Das Kältemittel (R600a) ist brennbar.

 **Achtung: Branntgefahr**

Wenn der Kühlkreislauf beschädigt wurde:

-Vermeiden Sie offene Flammen und Zündquellen

-Durchlüften Sie den Raum gut, indem das Gerät steht. Es ist in jeder Weise gefährlich die Eigenschaften dieses Gerätes zu ändern.

Jeder Schaden am Netzkabel kann einen Kurzschluss, Feuer, und/oder einen elektrischen Schock verursachen.

Elektrische Sicherheit

1. Das Netzkabel darf nicht verlängert werden.

2. Stellen Sie sicher, dass der Netzstecker nicht eingequetscht ist oder beschädigt werden kann. Ein beschädigter Netzstecker kann überhitzen und Feuer fangen.

3. Stellen Sie sicher, dass Sie immer auf den Netzstecker des Geräts zugreifen können

4. Nicht am Hauptkabel ziehen

5. Stecken Sie den Netzstecker nicht in eine lockere Steckdose. Risiko von elektrischem Schock und Feuer.

6. Sie dürfen das Gerät nicht ohne Lampenabdeckung der Innenbeleuchtung in Betrieb nehmen.

7. Der Kühlschrank ist nur für einphasige Wechselspannungen von 220-240V/50Hz. ausgelegt. Wenn die Fluktuation der Spannung in der Umgebung des Benutzers so hoch ist, dass die Spannung den obersten Umfang überschreitet, gehen Sie sicher, dass Sie einen automatischen Spannungsregulator für mehr als 350W für den Kühlschrankverwenden. Für den Kühlschrank wird eine spezielle Steckdose, statt einer üblichen die mit anderen elektrischen Geräten verbunden istbenötigt. Der Stecker muss einer Steckdose mit Schutzleiter entsprechen.

Täglicher Gebrauch

Lagern Sie keine brennbaren Gase oder Flüssigkeiten in dem Gerät, dies erhöht das Risiko einer Explosion.

Betreiben Sie keine elektrischen Geräte in dem Gerät (z.B. elektrische Eismaschinen etc.).

Wenn Sie den Netzstecker aus der Steckdose ziehen wollen, ziehen Sie niemals am Kabel.

Platzieren Sie keine heißen Gegenstände in der Nähe der Kunststoffteile des Geräts.

Platzieren Sie keine Lebensmittel direkt an den Luftauslass auf der Rückenwand.

Lagern Sie abgepackte Tiefkühlkost entsprechend den Herstellerangaben für Gefriergut.

Lagerempfehlungen des Herstellers sollten strikt eingehalten werden. Greifen Sie auf die entsprechende

Lagerempfehlung zurück.

Stellen Sie keine kohlensäurehaltigen Getränke in den Gefrierraum, da der Druckanstieg in dem Behälter, diesen zum Explodieren bringen kann und das eine Beschädigung des Geräts nach sich ziehen kann.

Gefriergut kann Erfrierungen verursachen, wenn es direkt aus dem Gefrierfach verwendet wird.

Platzieren Sie das Gerät nicht in direkter Sonneneinstrahlung.

Halten Sie brennende Kerzen, Lampen und andere Gegenstände mit offenem Feuer fern von dem Gerät, damit es kein Feuer fangen kann.

Das Gerät ist, wie in der Anleitung beschrieben, zum Aufbewahren und Kühlen von Nahrungsmitteln und/oder Getränken im normalen Haushalt bestimmt. Das Gerät ist schwer. Seien Sie vorsichtig, wenn Sie es bewegen. Entfernen oder berühren Sie keine Gegenstände aus dem Gefrierfach, wenn Ihre Hände feucht oder nass sind, da dies zu Hautverletzungen oder Kälte-/Gefrierverbrennungen führen kann.

Verwenden Sie niemals den Sockel, Auszüge oder die Türe als Ständer oder Standhilfe.

Gefriergut darf nach dem Auftauen nicht wieder eingefroren werden.

Lagern Sie keine Getränke in Dosen oder Flaschen (insbesondere mit Kohlensäure) in dem Gefrierfach, da diese explodieren können.

Konsumieren Sie kein Eis am Stiel oder Eiswürfel, die direkt aus der Tiefkühltruhe kommen, da diese Gefrierbrand im Mund und an der Lippe auslösen können.

Um Gegenstände vom Fallen abzuhalten und Beschädigungen am Gerät zu vermeiden, überladen Sie nicht die Türfächer oder Schubladen.

Blockieren Sie nie die Lüftungslamellen im Gerät.

Vorsicht!
Pflege und Reinigung

Vor der Wartung, schalten Sie das Gerät aus und trennen Sie den Netzstecker aus der Steckdose. Reinigen Sie das Gerät nicht mit Metallgegenständen, Dampfreinigern, ätherischen Ölen, organischen Lösungsmitteln oder Scheuermittel.

Verwenden Sie keine scharfen Gegenstände, um Frost zu entfernen. Verwenden Sie einen Plastikschaber.

Installation Wichtig!

Für den elektrischen Anschluss befolgen Sie strikt die Anweisungen in diesem Handbuch.

Überprüfen Sie beim Auspacken des Geräts, ob es kaputt ist. Melden Sie mögliche Schäden direkt dort, wo Sie das Gerät erworben haben. In diesem Fall verwahren Sie die Verpackung. Es ist ratsam, mindestens 4 Stunden mit dem Anschließen des Geräts zu warten, damit das Öl in den Kompressor zurückfließt. Es sollte eine ausreichende

Luftzirkulation um das Gerät sein, wenn dies fehlt, kommt es zur Überhitzung. Um eine ausreichende Belüftung zu erreichen, folgen Sie den Anweisungen zur Installation. Die Rückseite des Produkts sollte möglichst an einer Wand sein, um zu vermeiden heiße Teile (Kompressor, Verflüssiger) zu berühren, um Brandgefahr zu vermeiden. Folgen Sie dazu den Anweisungen zur Installation. Das Gerät darf nicht in der Nähe von Herdplatten oder Heizungen angeordnet werden.

Stellen Sie sicher, dass der Netzstecker nach der Installation frei zugänglich ist.

Service

Jegliche elektronische Arbeiten, für die Wartung des Geräts, sollten von Elektro-Fachkräften oder ähnlich kompetenten Personen durchgeführt werden.

Dieses Produkt muss von einem autorisierten Kundendienst gewartet werden und es dürfen nur Original Ersatzteile verwendet werden:

1) wenn das Produkt frostfrei ist

2) wenn das Produkt ein Gefrierfach enthält

INSTALLATION

Installationsanweisung
Bevor Sie das Gerät installieren, lesen Sie diese Anleitung aufmerksam durch, um mögliche Probleme zu vermeiden.

Abb. 2: Nischenmaße

Abb. 3: Einstellung der Höhe

Abb. 4: Installation des Gerätes unter der Arbeitsplatte

Abb. 5: Befestigung des Geräts an der Arbeitsplatte

Abb. 6: Türanschlagwechsel

Abb. 7 und Abb. 8: Montage der Möbeltür

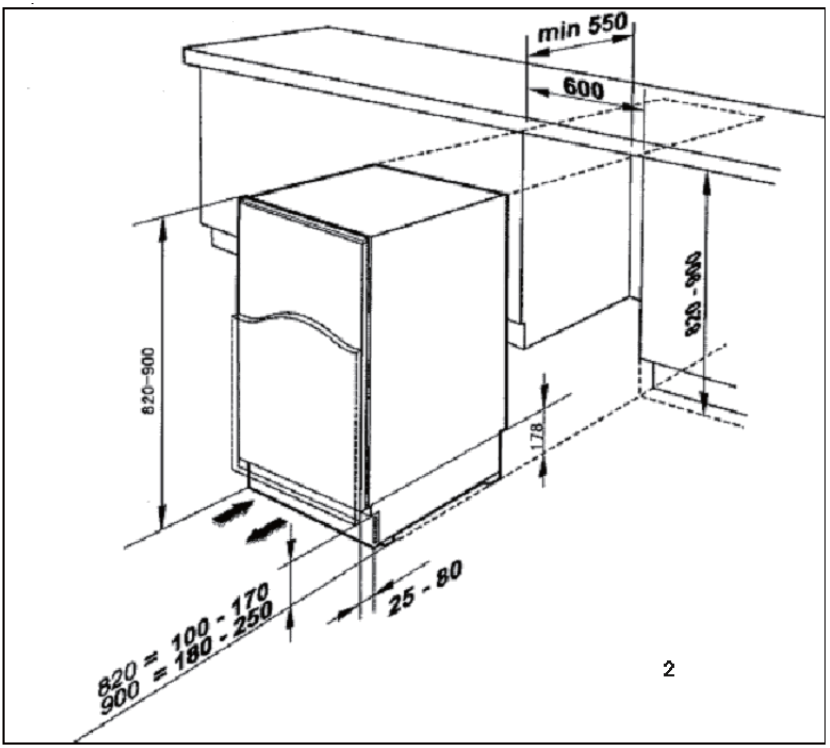
min 550
600
820-900
820-900
178
820 = 100 - 170
900 = 180 - 250
25 - 80
2

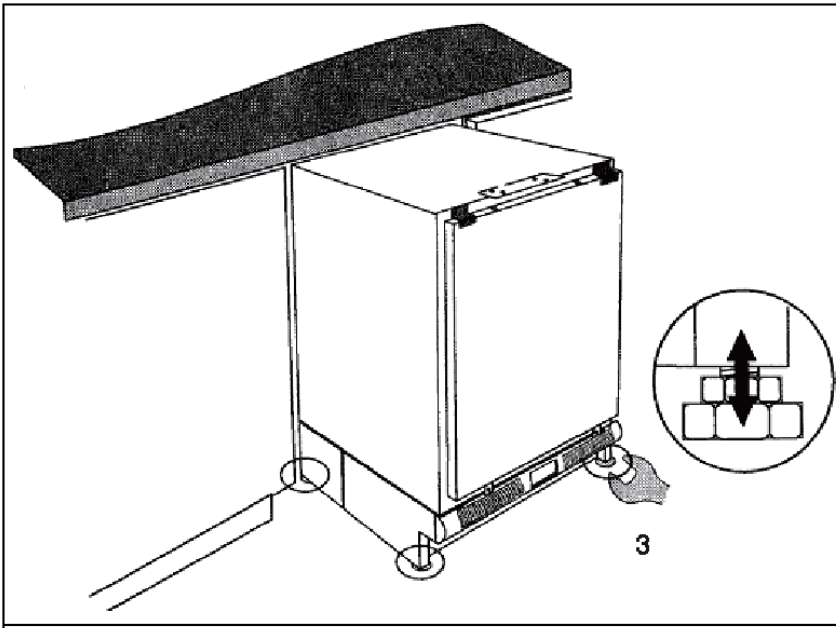

3

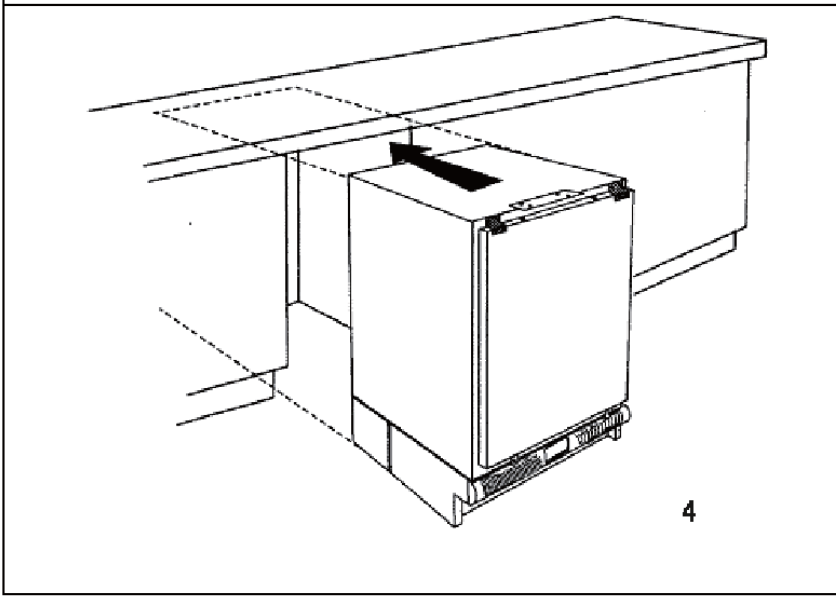

4

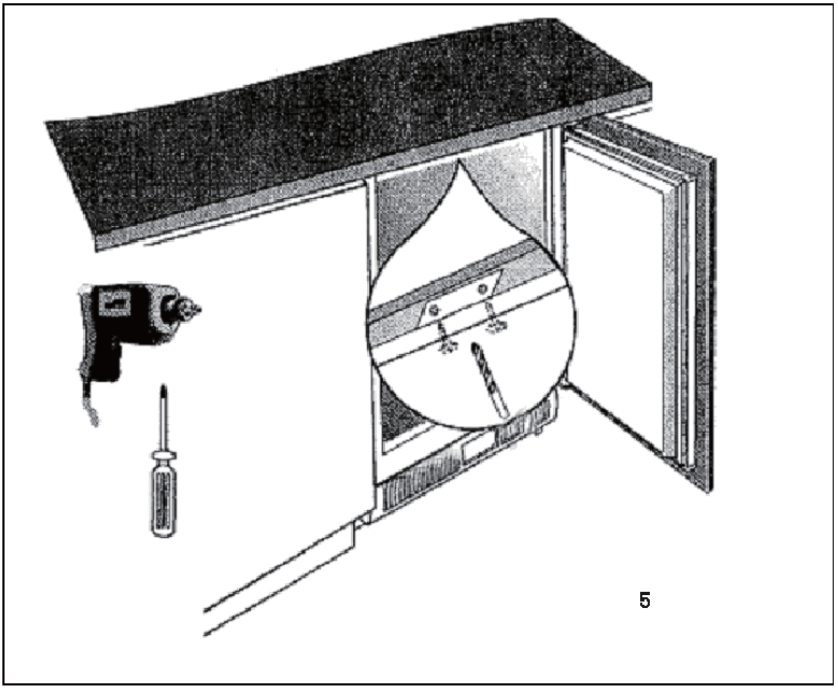

5

TÜRANSCHLAGWECHSEL

- Der Türanschlagwechsel muss vor dem Einbau der Möbeltür erfolgen
- Versichern Sie sich, dass das Gerät nicht ans Stromnetz angeschlossen und leer ist
- Es empfiehlt sich, die Arbeiten mit Hilfe einer anderen Person durchzuführen

Benötigtes Werkzeug

- Kreuzschlitzschraubendreher
- Schlitzschraubendreher

ACHTUNG!: Vorsicht beim Öffnen der Scharnieren, sie sind gefedert und könnten Sie verletzen, wenn Ihre Hände eingeklemmt werden.

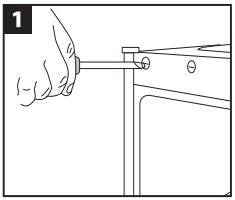

Entfernen Sie die Abschlussleisten von der Gefrierschranktür

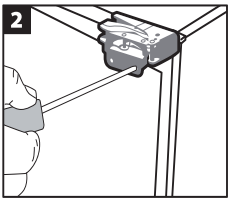

Bei geschlossener Tür entfernen Sie die Schrauben an der Außenseite der Scharniere. Beginnen Sie mit dem oberen Scharnier

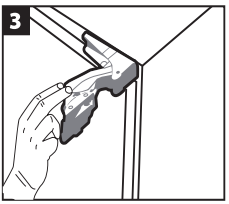

Öffnen Sie die Scharniere

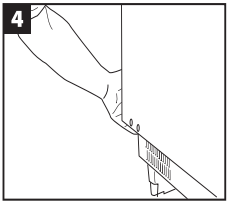

Halten Sie die Tür an der Unterseite während Sie die Scharniere öffnen. Seien Sie vorsichtig mit den Scharnieren. Entfernen Sie die Tür.

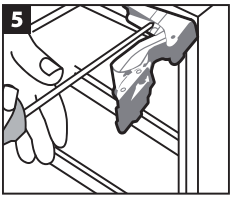

Schrauben Sie vom geöffneten oberen Scharnier die Schrauben ab, die es am Gehäuse befestigen. Verwenden Sie nach Möglichkeit einen langen Schraubendreher, um das Risiko von Verletzungen durch die Scharniere zu minimieren.

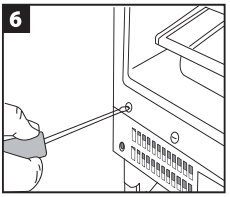

Entfernen Sie die Abschlussleisten des Gehäuses.

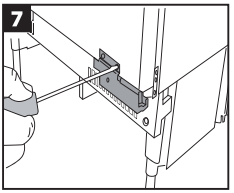

Drehen Sie die Scharniere um und befestigen Sie sie auf der diagonal gegenüberliegenden Seite (d.h. über Kreuz) des Gehäuses. Drehen Sie die Schrauben fest an.

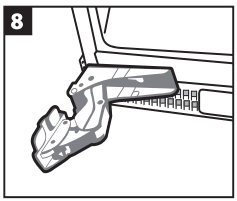

Wiederholen Sie den Vorgang mit dem anderen Scharnier. Bringen Sie Abschlussleisten wieder an.

Montieren Sie die Tür wieder und schrauben Sie die Scharniere wieder an.

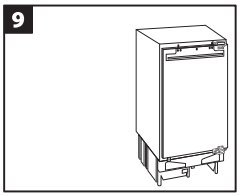

Prüfen Sie, dass die Gefrierschranktür senkrecht und waagerecht bündig mit dem Gehäuse ist und dass die Türdichtungen überall korrekt anliegen, bevor Sie die Schrauben der Scharnierklemmen endgültig festziehen.

6

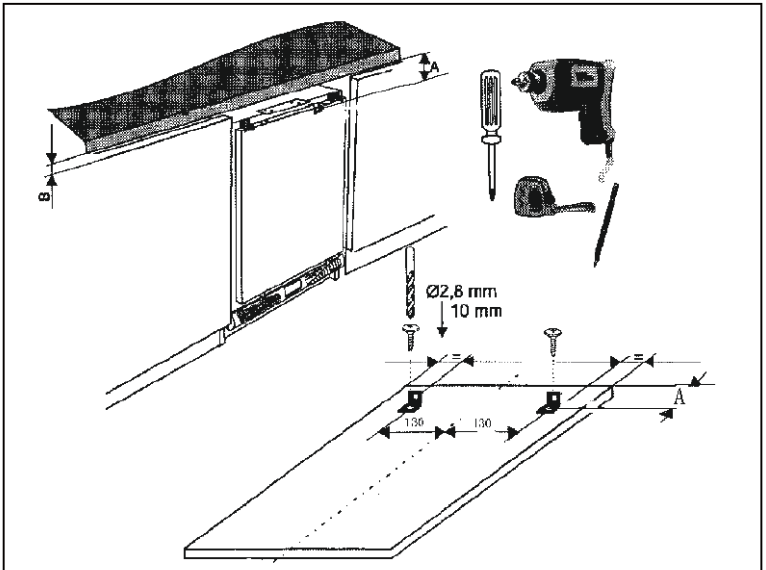

7

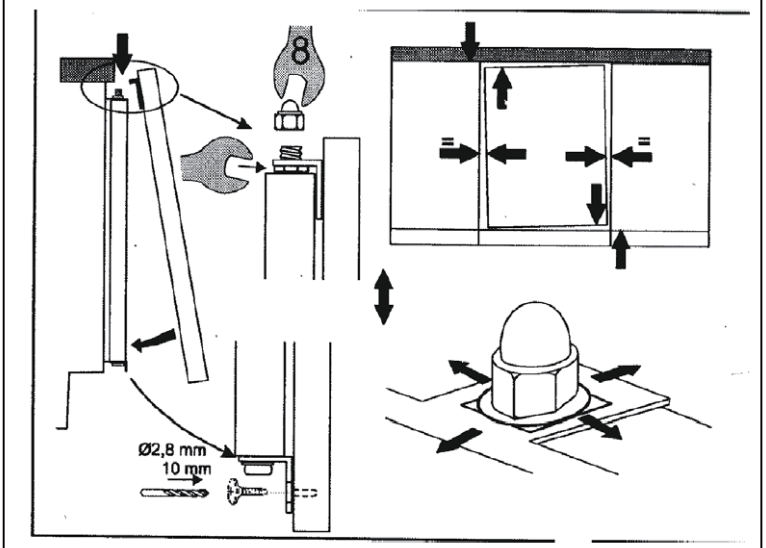

8

Gerät Aufstellen
Stellen Sie das Gerät möglichst nicht in die Nähe von Wärmequellen (Boiler, Herd, Heizung oder direkter Sonneinstrahlung). Damit der Gefrierschrank korrekt funktionieren kann, muss die Umgebungstemperatur je nach Klimaklasse des Gerätes geeignet sein, wie in der folgenden Tabelle ersichtlich. Die Klimaklasse Ihres Gerätes ist auf dem Matrikelschild im Geräteinneren angegeben.

Klimaklasse	Umgebungstemperatur
SN	10°-32°C
N	16°-32°C
ST	16°-38°C
T	16°-43°C

Das Gerät darf Witterungseinflüssen wie z.B. Regen nicht ausgesetzt werden. Stellen Sie sicher, dass die Geräterückseite ausreichend belüftet ist, da eine schlechte Belüftung die Funktion und die Effizienz beeinträchtigen kann. Der Einbaukühlschrank sollte nicht in direkter Nähe von Hitzequellen wie Heizungen, Herden und Backöfen aufgestellt werden und sollte vor direkter Sonneneinstrahlung geschützt werden.

Elektrischer Anschluss
Bevor Sie das Gerät an das Stromnetz anschließen, stellen Sie sicher, dass Spannung und Frequenz Ihrer Hausinstallation den Anforderungen auf dem Matrikelschild entsprechen. Eine Abweichung zwischen -6V und +6V zur angegeben Spannung ist zulässig. Für die Nutzung mit anderer Spannung ist ein geeigneter Transformator erforderlich.

Gerät stets nur an geerdete Steckdose anschließen
Das Gerät muss an eine geerdete Steckdose angeschlossen werden!
Der Hersteller lehnt jegliche Verantwortung für Schäden ab, die aufgrund der Nichtbeachtung der Sicherheitsvorschriften hervorgerufen werden sollten.

Innenreinigung vor der ersten Inbetriebnahme
Nachdem das Gerät aufgestellt wurde, empfiehlt es sich das Gerät sorgfältig mit lauwarmem Seifenwasser zu reinigen und sorgfältig zu trocknen, um den charakteristischen „Neugeruch“ zu entfernen. Verwenden Sie keine scheuernden Mittel oder Metallschwämme, da diese das Gerät beschädigen könnten.

Ablageflächen einschieben und ausziehen

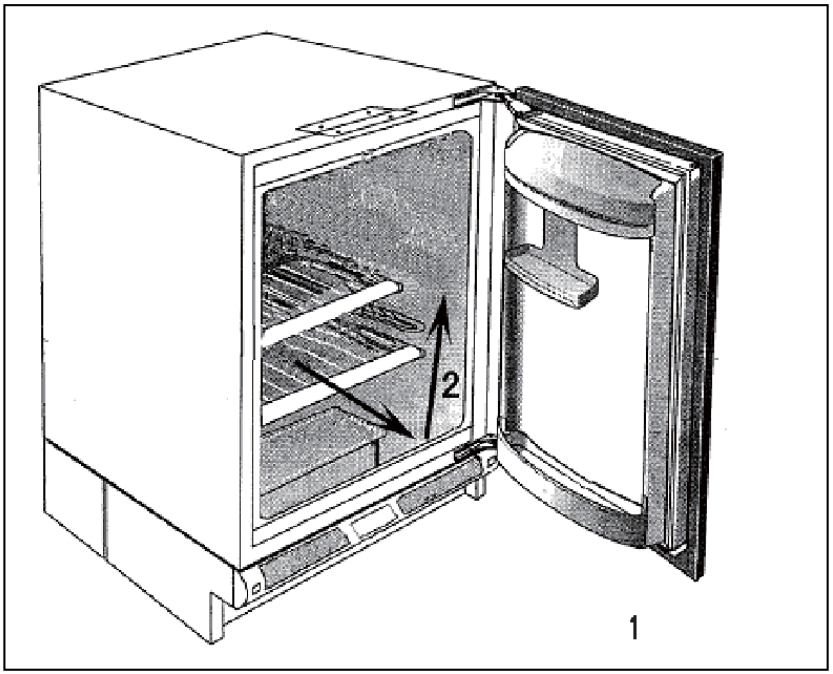

Jede Ablagefläche kann in jede der Führungsschienen beliebig eingeschoben werden. Sie sind mit einem Ausziehstopp ausgestattet. Wenn Sie die Ablageflächen herausziehen oder auf eine andere Schiene einschieben wollen, gehen Sie wie folgt vor (s. Abb. 1):

1. Heben Sie die Ablage und ziehen Sie sie bis zur Einkerbung der Führungsschiene heraus
2. Heben Sie die Ablage hoch und ziehen Sie sie schräg heraus

Zum Einschieben der Ablage in die Schiene gehen Sie in umgekehrter Reihenfolge vor.

BEDIENUNG UND BESCHREIBUNG DER FUNKTIONEN

Bedienung - Temperatureinstellung
Um das Gerät einzuschalten, drehen Sie den Thermostatknopf im Uhrzeigersinn von der „●“-Position (Stopp) auf die gewünschte Einstellung:

- niedrige Zahl: weniger Kälte
- höhere Zahl: mehr Kälte

Das Gefrierteil kann je nach Modell mit folgenden Anzeigelampen ausgestattet sein: orange für Dauerlauf/Schnellegefrieren, grün für normalen Betrieb, rote Alarmleuchte für zu hohe Innentemperatur. Die Innentemperatur wird durch den Thermostat automatisch konstant gehalten. Wir empfehlen eine mittlere Temperatureinstellung.

- Bei höheren Thermostateinstellungen oder bei einer höheren Umgebungstemperatur oder wenn viele frische Lebensmittel eingeräumt werden, kann das Gerät u.U. im Dauerlauf arbeiten, und eine Frostschicht kann sich auf die Kühlschrankwände ablegen.
- In diesen Fällen stellen Sie den Thermostatknopf auf eine niedrigere Einstellung (weniger Kälte) ein

Lebensmittel und Getränke aufbewahren
Zur optimalen Nutzung Ihres Kühlschranks empfehlen wir, folgende Hinweise zu beachten:
Stellen Sie keine warmen Speisen oder Flüssigkeiten in den Kühlschrank
Decken Sie Speisen ab oder wickeln Sie sie ein, bevor Sie sie in den Kühlschrank geben.
Legen Sie die Speisen so, dass die Luft in der Kühlzelle ungehindert zirkulieren kann.
Fleisch jeder Sorte sollte verpackt und nach maximal 1-2 Tage verzehrt werden.
Gekochte Speisen und kalte Gerichte müssen abgedeckt in den Kühlschrank gestellt werden.
Obst und Gemüse sollten vorab von grobem Schmutz befreit werden und in die untere Schublade aufbewahrt werden.
Bananen, Kartoffeln, Zwiebeln und Knoblauch sollten nur eingewickelt oder verpackt im Kühlschrank aufbewahrt werden

Ablagen
Die Wände der Kühlzelle sind mit Führungsschienen ausgestattet, welche das Einschieben der Ablageflächen in verschiedenen Höhen ermöglichen.

Fächer der Innentür
Die Fächer der Innentür können in verschiedenen Positionen eingehängt werden. Um die Fächer zu versetzen, gehen Sie wie folgt vor:
Ziehen Sie das Fach nach oben aus seinem Sitz heraus und setzen Sie es an andere Stelle wieder ein.
Das obere Fach kann bei Bedarf entfernt werden, um die Reinigung der Innentür zu ermöglichen.

Gefriergut aufbewahren / frische Lebensmittel einfrieren

Geräte mit (**) Gefrierfach eignen sich zur Aufbewahrung von Gefriergut für maximal einen Monat. Bei Geräten mit (***) Gefrierfach können bereits gefrorene Lebensmittel länger aufbewahrt, aber keine frischen Lebensmittel eingefroren werden. Nur Geräte mit einem | *** Gefrierfach eignen sich nicht nur zur Aufbewahrung von Gefriergut, sondern auch für das Tiefgefrieren von Lebensmitteln.

- Bevor Sie Gefriergut in das Gefrierfach einordnen, stellen Sie sicher, dass es ordnungsgemäß im Handel aufbewahrt worden ist.
- Auch sollte die Zeit zwischen Einkauf und Ablage in das Gefrierfach so kurz wie möglich gehalten werden.
- Überschreiten Sie niemals das maximale Haltbarkeitsdatum, das auf der Verpackung des Gefriergutes angegeben ist.
- Vermeiden Sie es, die Tür des Gefrierfachs unnötigerweise zu öffnen oder offen zu halten, um Kälteverlust zu verhindern.

Falls Sie das Gerät nach einem längeren Stillstand wieder in Betrieb nehmen, stellen Sie den Thermostatknopf auf die höchste Stufe, und lassen Sie das Gerät mindestens 2-3 Stunden laufen, bevor Sie das Gefrierfach befüllen. Danach stellen Sie den Thermostat wieder auf eine mittlere Position
Geräte ohne Sterne-Symbol sind nicht geeignet zum Einfrieren von frischen Speisen oder zum Aufbewahren von Gefriergut.

WICHTIGE HINWEISE

- Sollte das Gefriergut z.B. durch einen Stromausfall an- oder aufgetaut sein, darf es nicht wieder eingefroren werden und muss innerhalb kurzer Zeit verzehrt werden. Falls möglich, können die Lebensmittel erst gekocht und dann wieder eingefroren werden (nur bei | ***-Gefrierfach)
- Wenn der Stromausfall nur kurze Zeit dauert (max. 6 bis 8 Stunden) besteht keine Gefahr, dass die Lebensmittel auftauen.

Abtauen

- Auf der Rückwand der Kühlzelle bildet sich eine dünne Reifschicht, wenn der Kompressor in Betrieb ist. Während der Pausen des Motors taut die Schicht ab und das Abtauwasser wird über einen Sammelkanal in eine Schale über dem Kompressor an der Rückseite des Gerätes geleitet. Die vom Kompressor entwickelte Hitze lässt das Wasser dann vollständig verdampfen.
- Reinigen Sie regelmäßig die Abtaurinne (in der Mitte der Ablage) des Kühlschranks.
- Das | *** Gefrierfach sollte abgetaut werden, wenn die Frostschicht ca. 4 mm dick ist.
- Verwenden Sie auf keinen Fall spitze oder scharfe Gegenstände, um die Eisschicht zu entfernen, da sie das Gerät unwiederbringlich beschädigen können.

Gefrierfach abtauen

- 24 Stunden vor dem Abtauen drehen Sie den Thermostatknopf auf die höchste Stufe beim Modell mit  Fach, bzw. beim Modell mit 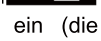 Fach stellen Sie das Gerät auf Dauerbetrieb/Schnellgefrieren ein (die orangefarbene Anzeige leuchtet). Das wir eine ausreichende Kühlung des Gefriergutes sicherstellen, bevor das Gefrierfach entleert wird.
- Entnehmen Sie das Gefriergut vom Gefrierfach (beim Modell mit  Fach müssen die Lebensmittel im Kühlbereich ebenfalls herausgenommen werden) und verstauen Sie es an einem kühlen und trockenen Ort, um das Auftauen zu verhindern.
- Trennen Sie das Gerät von der Stromversorgung und schalten Sie den Thermostatknopf auf „0“.
- Lassen Sie die Tür des Gerätes offen. Das Gefrierfach hat eine Abtaurinne für das Abtauwasser, das in einem Behälter beliebiger Art aufsammelt werden kann. Geräte mit einem separaten Gefrierfach sind mit einem Tablett ausgestattet, das das Gefrierfach vom anderen Kühlschrankbereich trennt. Dieses Tablett hat eine Öffnung, durch die das Abtauwasser in einen Behälter fließen kann, den Sie darunter stellen müssen. Nach dem Abtauen trocknen Sie das Tablett sorgfältig ab und schieben Sie es wieder zurück in seine Aufnahme ein.
- Nach dem Abtauen, reinigen Sie das Geräteinnere mit lauwarmem Wasser und etwas Essig und trocknen Sie sorgfältig ab. Schließen Sie das Gerät wieder an die Stromversorgung an und stellen Sie den Thermostat auf die höchste Stufe. Legen Sie das Gefriergut in das Gefrierfach und stellen Sie den Thermostat nach 2-3 Stunden wieder auf eine mittlere Position.
-

Kühlschrankleuchte

Das Thermostatgehäuse ist mit einer Lampe ausgestattet zur Beleuchtung des Geräteinnenraums. Sollte die Glühbirne ersetzt werden müssen, ziehen Sie zuerst den Stecker aus der Steckdose, nehmen Sie den Schutzgitter der Thermostateinheit ab und schrauben Sie die Lampe ab. Ersetzen Sie diese mit einer andern mit gleichen Eigenschaften, montieren Sie die Abdeckung wieder und schließen Sie das Gerät wieder ans Stromnetz an.

Längerer Stillstand

Sollte das Gerät über einen längeren Zeitraum nicht benutzt werden, entleeren Sie es vollständig und reinigen Sie es gründlich. Ziehen Sie en Stecker aus der Steckdose und lassen Sie die Tür einen Spalt offen, damit die Luft zirkulieren kann und sich keine unangenehmen Gerüche entwickeln.

Fehlersuche

Eine Fehlfunktion des Gerätes ist nicht unbedingt durch einen technischen Fehler hervorgerufen, sondern oft die Folge von unsachgemäßer Installation oder Benutzung. Um unnötige, kostenpflichtige Einsätze des Kundendienstes zu vermeiden, prüfen Sie zuerst Folgendes, bevor Sie sich an den Service wenden:

Problem	Lösung
Das Gerät funktioniert nicht	Gerät ist nicht eingeschaltet. Schalten Sie es ein. (Thermostat darf nicht auf „0“ sein) Gerät ist nicht ans Stromnetz angeschlossen. Stecken Sie den Stecker in die Steckdose. Die Sicherung hat ausgelöst. Prüfen und ggf. ersetzen. Die Steckdose ist defekt. Eventuelle Defekte an der elektrischen Installation dürfen nur von einem qualifizierten Elektriker behoben werden
Die Kühlschranktemperatur ist nicht kalt genug,	Die Tür schließt nicht richtig oder stand zu lange offen. Öffnen Sie die Tür nicht unnötigerweise. Prüfen Sie, ob die Luft frei zirkulieren kann Das Gerät steht neben einer Wärmequelle. Siehe Abschnitt „Aufstellort“ Stellen Sie sicher, dass der Kondensator nicht verschmutzt ist
Die Kühlschranktemperatur ist zu tief	Prüfen Sie die Thermostateinstellung.
Der Kompressor läuft ununterbrochen	Der Thermostat ist zu hoch eingestellt, drehen Sie ihn auf eine kleinere Einstellung Die Tür schließt nicht richtig oder stand offen. Es wurden zu viele Speisen auf einmal eingefüllt und/oder die Tür wurde oft geöffnet Prüfen Sie, dass die Lufteinlässe nicht verstopft sind.
Die Innenlampe funktioniert nicht	Prüfen Sie, ob das Gerät eingeschaltet ist. Wenn ja, zeihen Sie zuerst den Stecker aus der Steckdose, entfernen Sie die Schutzhülle des Thermostats und prüfen Sie, dass die Lampe richtig fest geschraubt ist. Ersetzen ggf. die defekte Lampe mit einer neuen 15V Glühbirne mit gleichen Eigenschaften und Spannung, wie auf dem Typenschild angegeben.

Sollte die Fehlfunktion trotz dieser Maßnahmen immer noch bestehen, wenden Sie sich an den örtlichen Werkskundendienst. Sollte der Fehler nicht auf einer technischen oder elektrischen Ursache beruhen, fällt der Einsatz des Kundendienstes nicht unter der Garantie und ist daher kostenpflichtig.

NL

CANDY

KOELKAST
GEBRUIKSAANWIJZING

CRU 160E

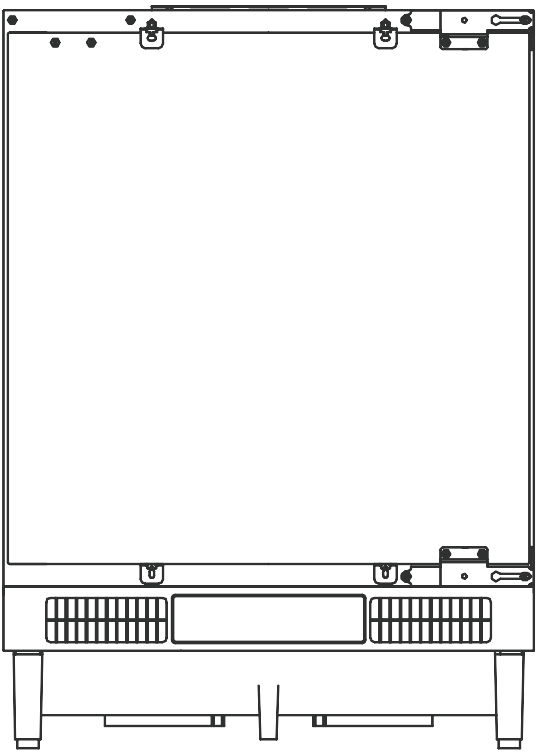

NL

Geachte klant,
Hartelijk dank voor de aanschaf van uw nieuwe apparaat en voor uw vertrouwen. Wij hopen dat u er jaren plezier van zult hebben.

INHOUD

VEILIGHEID- EN WAARSCHUWINGENSINSTRUCTIES **3**

HET APPPARAAT PLAATSEN **12**

De juiste plaats 12

Sluit het apparaat altijd aan op een geschikt aar dingssysteem. 12

Vóór ingebruikneming de binnenkant schoonmaken 13

Installatievoorschriften 13

Levensmiddelen en dranken opslaan 18

Legplateau 18

De deurvakken verplaatsen 18

Die pvrieswaren opslaan/verse levensmiddelen invriezen 18

Het apparaat ontdooien 18

Het vriesvak ontdooien 19

Koe lkastlampje 19

Perioden van buitengebruikstelling 19

Foutopsporing 20

Dit apparaat voldoet aan de volgende EU-richtlijnen: 2006/95/EC en 2004/108/EC en 2009/125/EC en EC.643/2009 en 2002/96/EC.

Veiligheid- en waarschuwingensinstructies

Om correct gebruik te kunnen waarborgen is het van belang dat u, alvorens het apparaat te installeren en in gebruik te nemen, deze gebruiksaanwijzing inclusief de tips en waarschuwingen, grondig doorleest. Om onnodige vergissingen en ongevallen te voorkomen is het belangrijk ervoor te zorgen dat alle mensen die het apparaat gebruiken, volledig bekend zijn met de werking ervan en de veiligheidsvoorzieningen. Bewaar deze instructies en zorg ervoor dat zij bij het apparaat blijven als het wordt verplaatst of verkocht, zodat iedereen die het apparaat gedurende zijn hele levensduur gebruikt, naar behoren is geïnformeerd over het gebruik en de veiligheid van het apparaat. Voor de veiligheid van mensen en eigendommen dient u zich aan de voorzorgsmaatregelen uit deze gebruikershandleiding te houden, de fabrikant is niet verantwoordelijk voor schade die door het niet opvolgen van de aanwijzingen veroorzaakt is

Veiligheidsvoorschriften voor kinderen en kwetsbare mensen

- Dit apparaat kan gebruikt worden door kinderen vanaf 8 jaar en mensen met verminderde fysieke, zintuiglijke vermogens of een gebrek aan ervaring en kennis, indien dit onder toezicht gebeurt van een voor hun veiligheid

verantwoordelijke persoon of tenzij zij van een dergelijke persoon instructie hebben ontvangen over het gebruik van het apparaat. Kinderen mogen niet met het apparaat spelen. Reinigen en onderhouden mogen niet worden gedaan door kinderen zonder toezicht.

- Houd alle verpakkingsmateriaal buiten het bereik van kinderen wegens gevaar voor verstikking.
- Als u het apparaat afdankt trek dan de stekker uit het stopcontact, snij de voedingskabel door (zo dicht mogelijk bij het apparaat) en verwijder de deur om te voorkomen dat kinderen een elektrische schok krijgen of zichzelf in het apparaat opsluiten.

Als dit apparaat, dat voorzien is van een magnetische deursluiting, een ouder apparaat vervangt, dat voorzien is van een veerslot (slot) op de deur of het deksel, zorg er dan voor dat u het slot onbruikbaar maakt voordat u het oude apparaat weggooit. Dit voorkomt dat kinderen er in opgesloten kunnen raken.

⚠ Algemene Veiligheid

- WAARSCHUWING — Dit apparaat is bedoeld voor gebruik in huishoudelijke en soortgelijke toepassingen zoals

- personeelskeuken, ruimtes in winkels, kantoren en andere werkomgevingen;

- boerderijen en klanten in hotels, motels en andere residentiële soort omgevingen;

- bed and breakfast type omgevingen;
- catering en dergelijke niet-retail-toepassingen.

- WAARSCHUWING — Bewaar geen explosieve stoffen zoals spuitbussen met brandbaar drijfgas in dit apparaat.
- WAARSCHUWING — Indien het netsnoer beschadigd is, mag het om gevaar te voorkomen uitsluitend worden vervangen door een erkende onderhoudsdienst of gekwalificeerd onderhoudspersoneel.
- WAARSCHUWING — Houd de ventilatieopeningen altijd vrij van obstructies; dit geldt zowel voor zowel vrijstaande als ingebouwde modellen.
- WAARSCHUWING — Gebruik geen mechanische hulpmiddelen of kunstgrepen om het ontdooiproces te versnellen , tenzij ze van het type zijn dat door de fabrikant is aanbevolen.
- WAARSCHUWING — Beschadig het koelcircuit niet.
- WAARSCHUWING — Gebruik geen elektrische apparaten in de voedsel opbergvakken van het apparaat, tenzij ze van het type zijn dat door de fabrikant is aanbevolen.
- WAARSCHUWING — Het koelmiddel en vloeibare gas van de isolatie zijn licht ontvlambaar. Wanneer u het apparaat afvoert, doe dit dan alleen bij een erkend inzamelpunt. Niet aan vuur blootstellen.
- WAARSCHUWING — Om een gevaar vanwege instabiliteit van het apparaat te voorkomen, moet deze volgens de instructies worden bevestigd.

Koelmiddel

Het koelmiddel isobutaan (R600a) bevindt zich in het koelcircuit van het apparaat. Dit is een natuurlijk gas dat weliswaar milieuvriendelijk is, maar ook uiterst ontvlambaar. Controleer of de onderdelen van het koelcircuit tijdens transport en installatie van het apparaat niet beschadigd zijn geraakt.

Het koelmiddel isobutaan (R600a) is ontvlambaar



Let op:
brandgevaar

Indien het koelcircuit beschadigd is:

- open vuur en ontstekingsbronnen vermijden.

- de ruimte waar het apparaat zich bevindt grondig ventileren.

Het is gevaarlijk om wijzigingen aan te brengen in de specificaties van dit product. Een beschadigd netsnoer kan kortsluiting, brand en/of een elektrische schok veroorzaken.



Electrische
veiligheid

1. Het netsnoer mag niet verlengd worden..

2. Verzeker u ervan dat de stekker niet platgedrukt of beschadigd wordt door de achterkant van het apparaat. Een platgedrukte of beschadigde stekker kan oververhit raken en brand veroorzaken.

3. Verzeker u ervan dat u de stekker van het apparaat kunt bereiken.

4. Trek niet aan het snoer.

5. Als de stekker los zit, steek hem dan niet in het stopcontact. Dan bestaat er een risico op een elektrische schok of brand.

6. U mag het apparaat niet gebruiken zonder het afdekkapje (indien van toepassing) van het lampje.

7. De koelkast wordt alleen toegepast met stroomaansluiting van éénfase wisselstroom van 220~240V/50Hz. Indien fluctuatie van de spanning in de wijk van de gebruiker zo groot is dat de spanning hoger is dan de bovenstaande strekking, veiligheidshalve, dient de AC automatische spanningsregelaar van meer dan 350W weer worden ingeschakeld naar de koelkast. De koelkast moet gebruik maken van een speciaal stopcontact in plaats van een gemeenschappelijk met andere elektrische apparaten. De stekker moet overeenkomen met de aardleiding van het stopcontact.

Dagelijks gebruik

- Bewaar geen brandbare gassen of vloeistoffen in het apparaat, er bestaat een risico dat deze kunnen ontploffen.
- Gebruik geen elektrische apparaten in het apparaat (e.g. elektrische ijsmachines, mixers etc.)
- Bij het loskoppelen altijd aan de stekker aan het stopcontact trekken, niet aan de kabel trekken.

- Zet geen hete items op de kunststof onderdelen van dit apparaat.
- Zet geen levensmiddelen direct tegen de luchtopening in de achterwand.
- Bewaar voorverpakte diepvriesproducten volgens de aanwijzingen van de fabrikant.
- U dient zich strikt te houden aan de aanbevelingen van de fabrikant van het apparaat met betrekking tot het bewaren van voedsel. Raadpleeg de betreffende aanwijzingen.
- Leg geen koolzuurhoudende of mousserende dranken in de vriezer, deze veroorzaken druk op de fles die daardoor kan ontploffen, dit kan schade toebrengen aan het apparaat. (dit is niet van toepassing voor de koeler)
- Diepgevroren voedel kan vrieswonden veroorzaken als ze rechtstreeks vanuit het apparaat geconsumeerd worden.
- Plaats het apparaat niet in direct zonlicht.
- Houd brandende kaarsen, lampen en andere voorwerpen met open vlammen uit de buurt van het apparaat, zodat het apparaat niet in brand wordt gestoken.
- Het apparaat is bedoeld voor het bewaren van voedingsmiddelen en / of dranken in gewoon huishouden, zoals uitgelegd in dit instructieboekje.
- Dit apparaat is zwaar. Wees voorzichtig als u het apparaat verplaatst.
- Haal geen artikelen uit het vriesvak en raak ze niet aan

als uw handen vochtig/nat zijn, dit kan uw huid beschadigen of vrieswonden veroorzaken.

- Vermijd lange blootstelling van het apparaat aan direct zonlicht.
- Gebruik nooit de basis, laden, deuren enz. om op te staan of als dragers.
- Transporteer het toestel nooit in horizontale positie om te vermijden dat olie van de compressor in het koelcircuit vloeit.
- Diepgevroren voedsel mag niet opnieuw worden ingevroren als het eenmaal ontdooid is. (dit is niet van toepassing voor de koeler)
- Bewaar geen flessen of blikjes (voornamelijk met koolzuur) in het vriescompartiment. Deze kunnen ontploffen (dit is niet van toepassing voor de koeler).
- Ijslolly of ijsblokjes niet consumeren direct vanuit de vriezer deze kunnen vrieswonden veroorzaken aan de mond en de lippen. (dit is niet van toepassing voor de koeler)
- Om te voorkomen dat items vallen en zware verwondingen of schade aan het apparaat kunnen veroorzaken, overbelast de deurrekken niet of plaats niet te veel voedsel in de groenteladen. (dit is niet van toepassing voor de vriezer)
- Bedek of sluit nooit de ventilatieopeningen op het apparaat. (dit is enkel voor inbouw toestellen)

Voorzichtig!
Reiniging en Onderhoud

- Schakel het apparaat uit en trek de stekker uit het stopcontact voordat u onderhoudshandelingen verricht.
- Maak het apparaat niet schoon met metalen voorwerpen, stoomreiniger, etherische oliën, organische oplosmiddelen of schurende reinigingsmiddel.
- Gebruik geen scherpe voorwerpen om ijs van het apparaat te krabben. Gebruik een kunststof schraper.

Installatie Belangrijk!

- Voor de aansluiting van elektriciteit dienen de instructies in de desbetreffende paragrafen nauwgezet te worden opgevolgd.
- Pak het apparaat uit en controleer of er beschadigingen zijn. Sluit het apparaat niet aan als het beschadigd is. Meld mogelijke beschadigingen onmiddellijk bij de winkel waar u het apparaat gekocht heeft. Gooi in dat geval de verpakking niet weg.
- Wij adviseren u om 4 uur te wachten voordat u het apparaat aansluit, dan kan de olie terugvloeien in de compressor.
- Rond het apparaat dient adequate luchtcirculatie te zijn, anders kan dit tot oververhitting leiden. Om voldoende ventilatie te verkrijgen de instructies met betrekking tot de installatie opvolgen.
- De achterkant dient zo mogelijk tegen een muur

geplaatst te worden, teneinde te voorkomen dat hete onderdelen (compressor, condensator) aangeraakt kunnen worden en brandwonden veroorzaken.

- Het apparaat mag niet vlakbij radiatoren of kooktoestellen geplaatst worden.
- Verzeker u ervan dat de stekker bereikbaar is nadat het apparaat geïnstalleerd is.

Onderhoud

- Alle elektrotechnische werkzaamheden die noodzakelijk zijn voor het uitvoeren van onderhoud aan het apparaat, dienen uitgevoerd te worden door een gekwalificeerd elektricien of competente persoon.
- Dit product mag alleen worden onderhouden door een erkend onderhoudscentrum en er dient alleen gebruik te worden gemaakt van originele reserveonderdelen.

1) Als het apparaat Frost Free is.

2) Als het apparaat een vriesvak bevat.

HET APPPARAAT PLAATSEN

De juiste plaats
Plaats het apparaat niet in de buurt van warmtebronnen, zoals een fornuis, een verwarmingsradiator, direct zonlicht, enz. Voor een optimale werking en veiligheid moet de kamertemperatuur overeenkomen met die voor de op het typeplaatje aangegeven klimaatklasse van het apparaat.

Climate classification	Ambient temperature
SN	10~32℃
N	16~32℃
ST	16~38℃
T	16~43℃

Het apparaat mag niet worden blootgesteld aan regen. Onderaan aan de achterkant moet voldoende lucht kunnen circuleren omdat een slechte luchtcirculatie de werking van het apparaat nadelig kan beïnvloeden. Een ingebouwd apparaat mag zich niet in de buurt van warmtebronnen bevinden, zoals een verwarming of direct zonlicht.

Elektrische aansluiting
Controleer alvorens het apparaat aan te sluiten of de spanning en frequentie op het typeplaatje overeenkomen met die van uw elektriciteitsnet.
Wat betreft de nominale spanning is een afwijking van –6 V tot +6 V toelaatbaar. Voor een andere spanning is een geschikte autotransformator nodig.
Sluit het apparaat altijd aan op een geschikt aardingssysteem.
Als in het bovenstaande geval het stopcontact niet geaard is, laat het apparaat dan door een bevoegd elektricien overeenkomstig de geldende normen aansluiten op een apart aardingssysteem.
De fabrikant aanvaardt geen aansprakelijkheid als deze normen ter preventie van ongevallen niet worden nageleefd.

Vóór ingebruikneming de binnenkant schoonmaken

Maak alvorens het apparaat in gebruik te nemen alle inwendige onderdelen schoon met warm water en een neutraal reinigingsmiddel, zodat de 'nieuwe' geur verdwijnt. Maak alles vervolgens goed droog. Gebruik nooit schuurmiddelen en/of schuurpoeders om schade aan het apparaat te voorkomen.

Installatievoorschriften:

Lees alvorens het apparaat te plaatsen de installatievoorschriften aandachtig door ter voorkoming van een aantal problemen.
Fig 2 –Afmetingen van montagegeleuf
Fig 3 -Hoogteafstelling
Fig 4 -Installatie van het apparaat onder het aanrecht
Fig 5 –Het apparaat vastzetten onder het aanrecht
Fig 6 –De deur verwisselen
Fig 7, Fig 8 –De buitendeur monteren

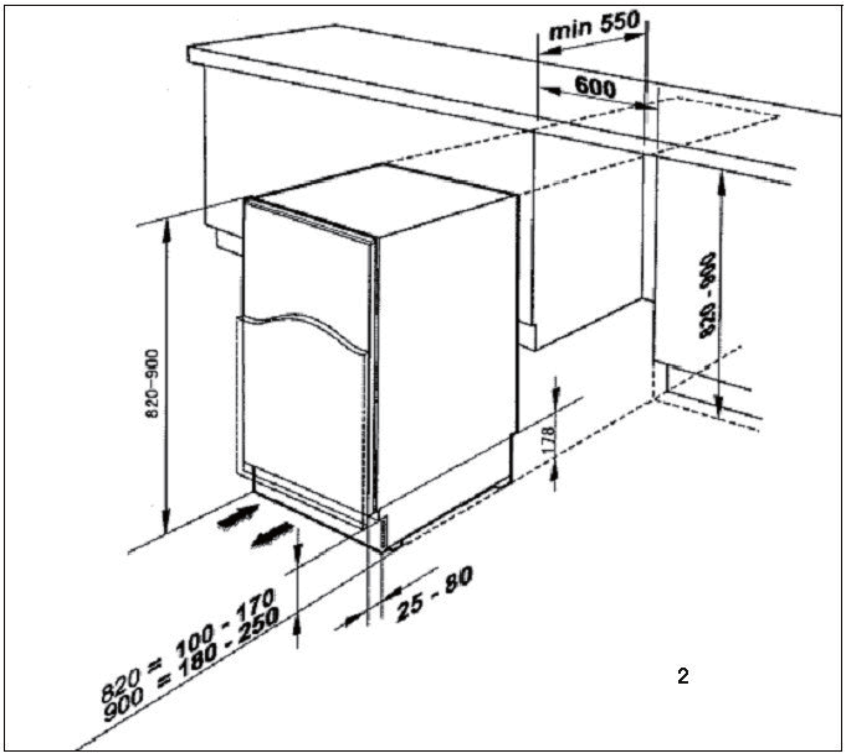

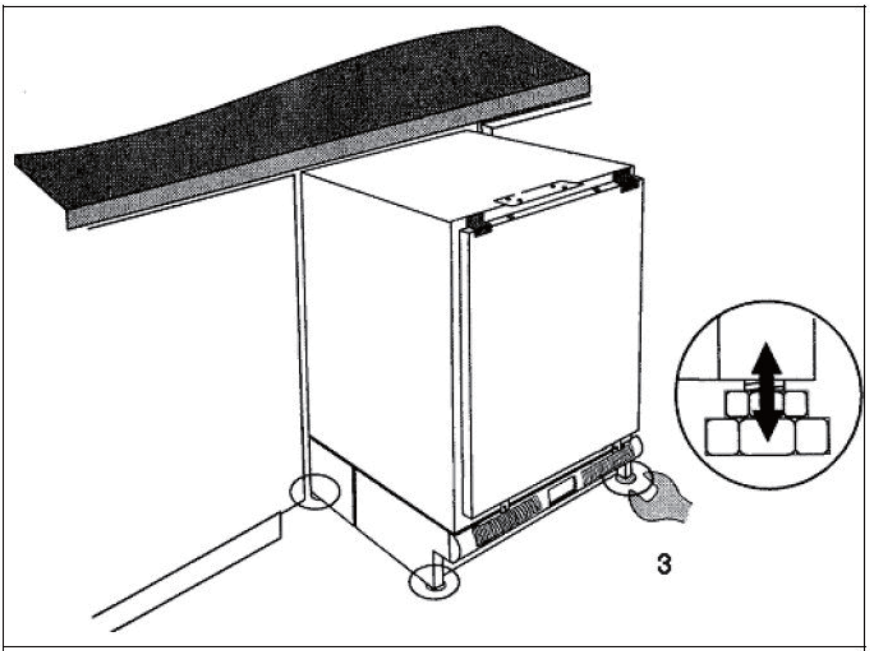

3

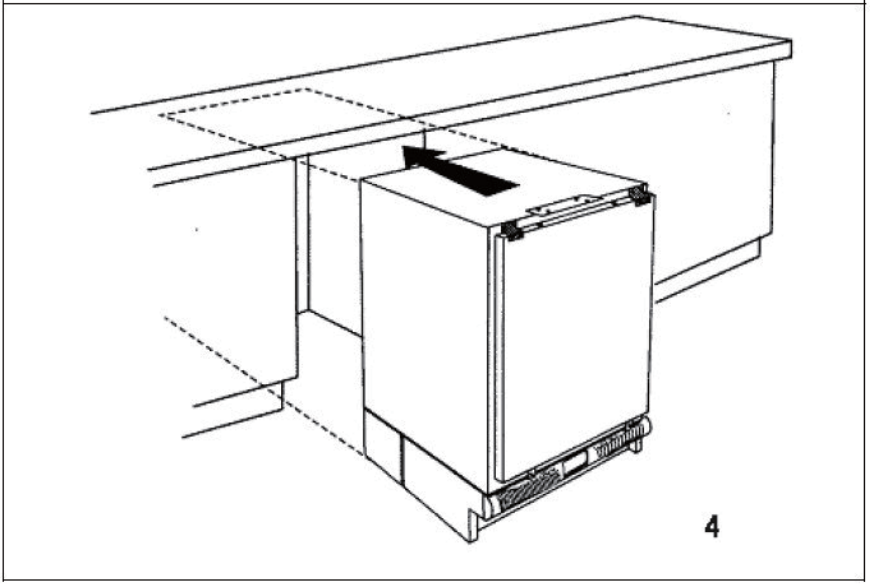

4

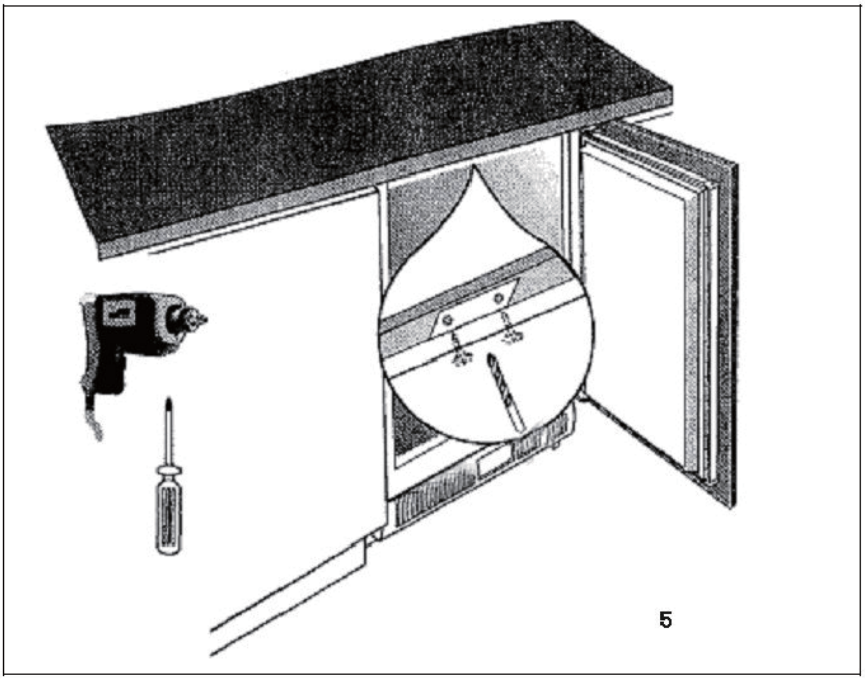
5

• Deze werkzaamheden moeten worden uitgevoerd alvorens de buitendeur te monteren.
• Maak de koelkast leeg en trek de stekker uit het stopcontact.
Wij raden u aan u door iemand te laten helpen.
Benodigd gereedschap
• Phillips-schroevendraaier.
• Platkopschroevendraaier.

Waarschuwing! Wees voorzichtig met de scharnieren. Deze zijn veerbelast en kunnen letsel veroorzaken als ze tegen uw hand slaan.

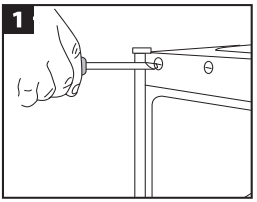

De afdichtlijsten aan de buitenkant van de koelkastdeur verwijderen.

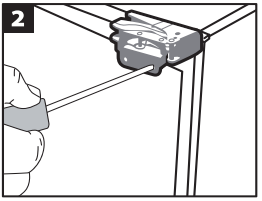

Met gesloten deur de schroeven aan de buitenkant van de scharnieren verwijderen. Met het bovenste scharnier beginnen.

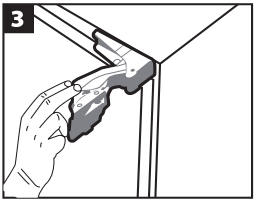

De scharnieren van de deur wegdraaien.

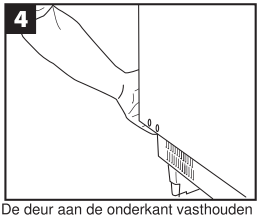

De deur aan de onderkant vasthouden terwijl u de scharnieren wegdraait. Wees voorzichtig met de scharnieren. De deur wegnemen.

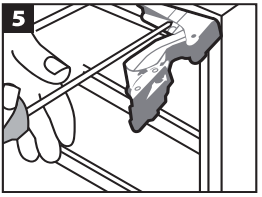

Met het bovenste scharnier weggedraaid de schroeven verwijderen waarmee het aan de kast vastzit. Wees voorzichtig met het scharnier en gebruik zo mogelijk een lange schroevendraaier.

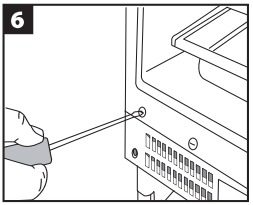

De afdichtlijsten van de kast verwijderen.

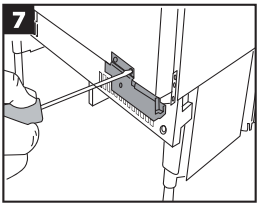

Het scharnier omdraaien en op de hoek van de kast diagonaal ertegenover plaatsen. Het scharnier weer vastschroeven.

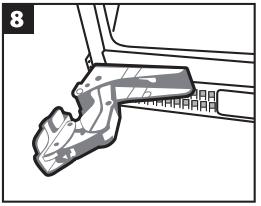

Hetzelfde doen met het andere scharnier. De afdichtlijsten van de kast terugplaatsen.
De deur terugplaatsen en de scharnieren weer vastzetten.

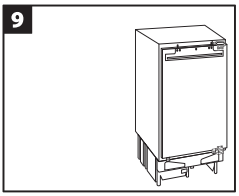

Alvorens de schroeven aan de buitenkant van de scharnieren vast te draaien, controleren of de koelkastdeur horizontaal en verticaal is uitgelijnd en of de deurafdichtingen overal goed vastzitten.

.

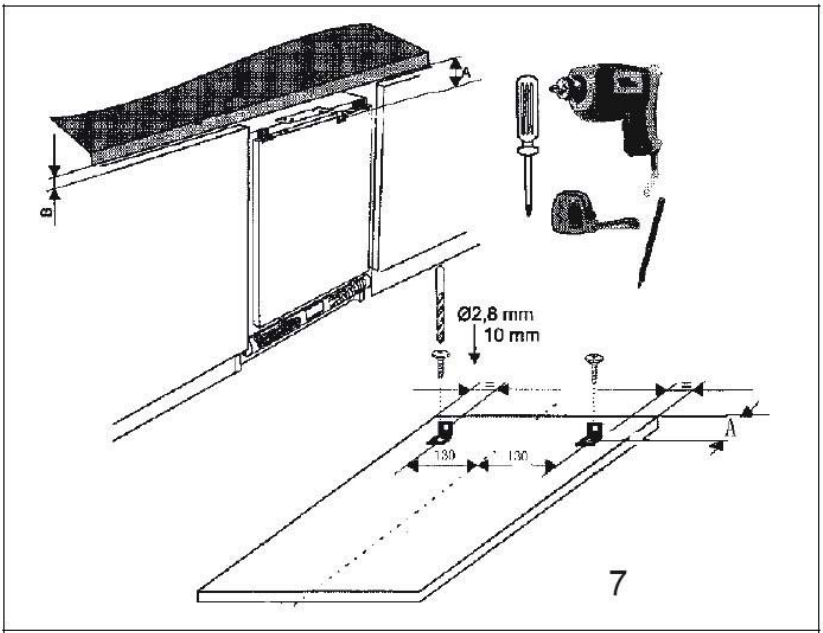
B
A
Ø2,8 mm
10 mm
130
130
7

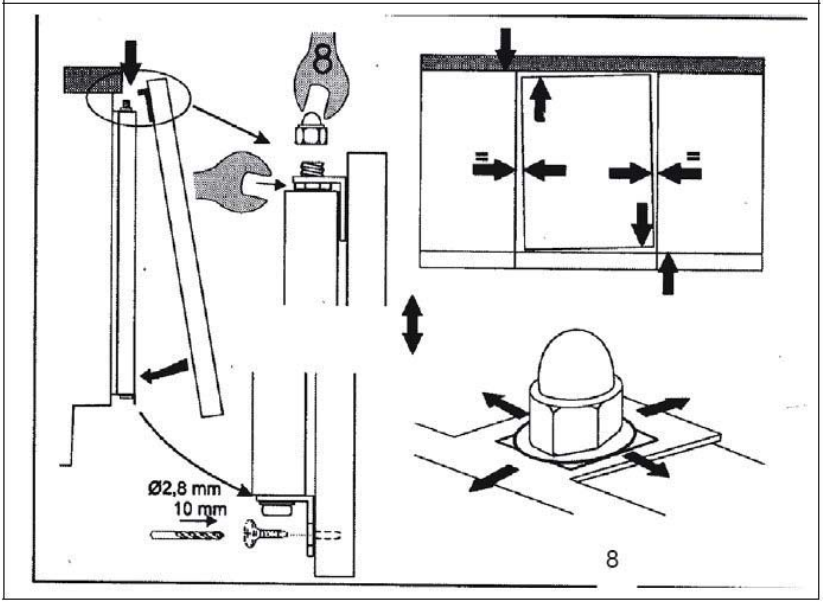
8
Ø2,8 mm
10 mm
8

Levensmiddelen en dranken opslaan
Om optimaal gebruik te maken van de beschikbare ruimte in de koelkast moeten de volgende voorschriften worden opgevolgd:
Leg nooit warme dranken of etenswaren in de koelkast;
Dek etenswaren af of verpak ze alvorens ze op te slaan (vooral voedsel dat specerijen bevat).
Plaats de etenswaren zodanig dat de luchtcirculatie in het compartiment er niet door wordt gehinderd.
Vlees (alle soorten): in beschermend materiaal verpakken en maximaal 1 tot 2 dagen bewaren.
Gekookte etenswaren en koude maaltijden moeten goed worden afgedekt en kunnen overal in de koelkast worden bewaard.
Fruit en groenten moeten worden schoongemaakt en de daarvoor bestemde lade worden bewaard.
Bananen, aardappelen, uien en knoflook mogen alleen verpakt in de koelkast worden bewaard.

Legplateau
De wanden in de koelkast zijn voorzien van geleiders waarop het legplateau kan worden geplaatst.

De deurvakken verplaatsen
De deurvakken kunnen in verschillende posities worden geplaatst. Om een deurvak te verplaatsen, gaat u als volgt te werk:
Trek het vak omhoog totdat het loskomt en breng het in de gewenste positie aan.
Het bovenste vak kan worden verwijderd om goed te worden gereinigd als dat nodig is.

Diepvrieswaren opslaan/verse levensmiddelen invriezen
In apparaten met compartimenten met het symbool kunnen diepvrieswaren maximaal een maand worden bewaard. Apparaten met het symbool zijn geschikt voor het opslaan van diepvrieswaren maar niet voor het invriezen van verse levensmiddelen. Apparaten met het symbool **** zijn geschikt voor beide doeleinden.
Sla alleen diepvrieswaren op die van tevoren al goed zijn ingevroren.
Leg de producten na aankoop zo snel mogelijk in het vriesvak.
Houd altijd rekening met de houdbaarheidsdatum op de verpakking.
Open het vriesvak alleen als dat nodig is en doe de deur zo snel mogelijk weer dicht.
Als het apparaat langere tijd niet is gebruikt, zet de thermostaatknop dan op de hoogste stand en laat het apparaat 2 tot 3 uur leeg werken. Vul de koelkast vervolgens naar wens en zet de thermostaatknop op een tussenliggende stand.
Apparaten met compartimenten zonder symbool zijn niet geschikt voor het invriezen van verse levensmiddelen of het opslaan van diepvrieswaren.

BELANGRIJK

- Etenswaren in het vriesvak die onbedoeld zijn ontdooid, bijvoorbeeld door een stroomstoring, moeten snel worden geconsumeerd, ook als ze niet volledig zijn ontdooid. Mits ze zijn gekookt, kunnen de etenswaren ook opnieuw worden ingevroren (apparaat met symbool).
- Korte stroomstoringen (maximaal 6 tot 8 uur) hebben geen invloed op diepvrieswaren.

Het apparaat ontdooien
Telkens als de compressor stopt, ontdooien de rijplagen op de koelwanden in het apparaat vanzelf. Het dooiwater wordt via een leiding afgevoerd naar een bak boven de compressor aan de achterkant van het apparaat. Door de warmte die de compressor afgeeft, verdampt het water.

Reinig van tijd tot tijd de uitgang van de dooiwaterafvoer (in het midden van de bak) in het koelgedeelte.

Het vriesvak moet altijd worden ontdooid als de rijplaag meer dan 3 tot 4 mm dik is. Heeft zich daarentegen een ijslaag gevormd, volg dan de ontdooivoorschriften.
Gebruik nooit metalen of puntige voorwerpen om het ijs te verwijderen omdat het apparaat hierdoor onherstelbaar beschadigd kan raken.

Het vriesvak ontdooien

Zet 24 uur voor het ontdooien de thermostaatknop op de hoogste stand en druk op de schakelaar voor continu bedrijf (oranje indicatorlampje). De levensmiddelen zijn dan koel genoeg tegen de tijd dat u het vriesvak leeghaalt.

Neem de bevroren etenswaren uit het vriesvak (levensmiddelen in het koelgedeelte moeten eveneens worden uitgenomen) en bewaar ze op een koele en droge plaats, zodat ze niet snel ontdooien.

Trek de stekker uit het stopcontact, zet de thermostaatknop op “0” en laat de deur van het apparaat op een kier staan. Via een leiding in het vriesvak druppelt het smeltwater in een bakje. Bij apparaten met een intern vriesvak bevindt zich een plaat tussen het vak en het koelgedeelte van het apparaat; in deze plaat zit een gaatje waardoor het water in een bakje kan druppelen dat u eronder moet zetten. Maak de plaat, als deze volledig is ontdooid, goed schoon en plaats de plaat daarna terug in het apparaat.
Maak na het ontdooien de binnenkant van het apparaat schoon met warm water en een beetje azijn en maak de ruimte daarna goed droog. Steek de stekker weer in het stopcontact en zet de thermostaatknop op de hoogste stand. Leg de etenswaren terug in het vriesvak en zet na twee tot drie uur de thermostaatknop weer op de normale stand.

Koelkastlampje

Midden in het thermostaatkastje bevindt zich een lampje dat de ruimte in de koelkast verlicht. Als het lampje moet worden vervangen, trek de stekker dan uit het stopcontact, verwijder de bescherming van het thermostaatkastje en draai het lampje los. Breng een nieuw lampje aan met dezelfde spanningswaarde, plaats de bescherming terug op het thermostaatkastje en steek de stekker weer in het stopcontact.

Perioden van buitengebruikstelling

Als u het apparaat langere tijd niet gebruikt, haal de koelkast dan leeg en maak de binnenkant goed schoon. Trek de stekker uit het stopcontact en laat de deur op een kier staan ter voorkoming van ongewenste geurtjes.

Foutopsporing

Apparaatstoringen zijn niet altijd het gevolg van een technische fout, maar worden vaak veroorzaakt door een verkeerde installatie of onjuist gebruik. Om onnodige technische ondersteuning en onkosten te voorkomen, raden wij u aan de volgende foutopsporingsprocedure te volgen.

Probleem	Oplossing
Apparaat functioneert niet	Controleer of de stekker in het stopcontact zit
	Controleer of de thermostaatknop niet op “0” staat
	Controleer of de stekker goed in het stopcontact zit
	Controleer of het uitschakelmechanisme van het elektriciteitsnet niet in werking is getreden of dat een zekering is doorgebrand
	Controleer of de aansluitkabel niet defect is
Temperatuur in koelkast niet laag genoeg	Controleer of de deur goed dichtgaat
	Controleer of de luchtcirculatie niet wordt gehinderd
	Controleer of de thermostaatinstelling correct is
	Controleer of de koelkast zich niet in de buurt van warmtebronnen bevindt
	Controleer of de condensator schoon is
Temperatuur in koelkast te laag	Controleer of de thermostaatinstelling correct is
Compressor continu in bedrijf	Zet de thermostaatknop op een lagere stand
	Controleer of de deur dicht is
	Er zijn kort geleden grote hoeveelheden etenswaren in de koelkast gelegd en/of de deur wordt vaak geopend
	Controleer of de ventilatieopeningen vrij zijn
Koelkastlampje brandt niet	Controleer of het apparaat is ingeschakeld. Trek anders de stekker uit het stopcontact, verwijder de bescherming van het thermostaatkastje en controleer of het lampje goed is vastgedraaid. Breng zo nodig een nieuw lampje van 15 W aan dat dezelfde spanningswaarde heeft als die op het typeplaatje binnen in de koelkast.

Als u de bovenstaande controles hebt uitgevoerd en de storing aanhoudt, bel dan uw plaatselijke servicecentrum.
Als er nog garantie op het apparaat zit, moeten de bovenstaande controles zijn uitgevoerd. De monteur brengt namelijk kosten in rekening als de storing niet is veroorzaakt door een mechanische of technische fout.

CRU 160E

CHLADNIČKA

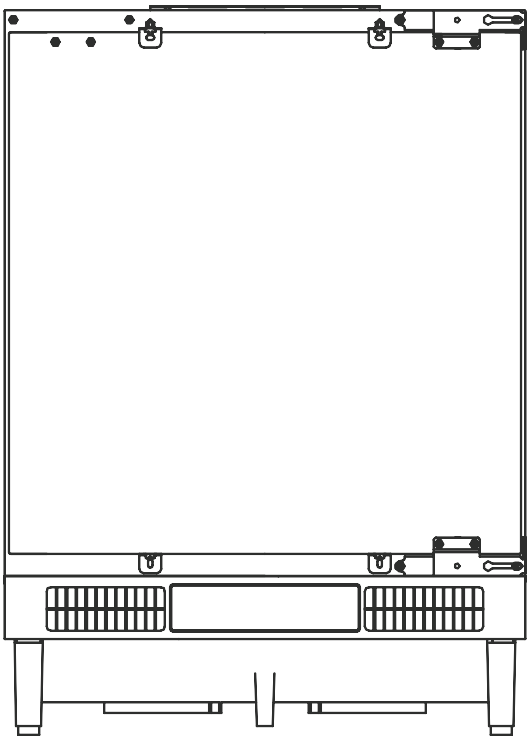

Návod k obsluze

Obsah

Bezpečnostní informace 3
Péče a čištění 4
Servis 5
Instalace 5
Před použitím vyčistěte vnitřek spotřebiče 6
Pokyny k instalaci 6
Ovládání a funkce 11
Výměna žárovky 11
Běžné provozní zvuky 11
Skladování potravin a nápojů 12
Přihrádky na potraviny 12
Vložení přihrádek dvířek 12
Skladování mražených potravin/zmrazování čerstvých potravin 12
Důležité 12
Proč odmrazovat 12
Osvětlení chladničky 12
Odstavení spotřebiče 13
Odstranění možných problémů 13
Tipy pro úsporu elektrické energie 14
Předpisy, směrnice, standardy 14

POZOR!

VYSOKÉ NAPĚTÍ
Nesundávejte kryty!
Uvnitř je napětí!

CE Tento spotřebič je v souladu s následujícími EU směrnicemi: 2006/95/EC a 2004/108/EC a 2009/125/EC a EC.643/2009 2002/96/EC

⚠ Bezpečnostní informace

Z důvodu vaší bezpečnosti a správného použití, před instalací a prvním použitím spotřebiče si přečtěte pozorně tento návod k použití, včetně těchto rad a varování. Abyste zabránili nežádoucím chybám, je důležité zajistit, aby se všechny osoby přicházející do kontaktu se spotřebičem důkladně seznámili se všemi bezpečnostními funkcemi. Uschovejte tyto pokyny na bezpečném místě a v případě předání spotřebiče další osobě jí odevzdejte také tento návod k zajištění správné a bezpečné obsluhy.

Bezpečnost dětí a nezpůsobilých osob

Tento spotřebič smí používat děti od 8 let a starší osoby s omezenými fyzickými, senzorickými nebo mentálními schopnostmi, nebo bez dostatečných zkušeností a znalostí, pokud byly poučeny o správném použití nebo jsou pod dohledem osoby odpovědné za jejich bezpečnost. Nedovolte dětem hrát si se spotřebičem. Čištění a údržbu nesmí provádět děti bez dohledu.

Držte veškerý obalový materiál mimo dosah dětí, neboť představuje možné riziko udušení. Při likvidaci starého spotřebiče odpojte zástrčku od síťové zásuvky, odřízněte přívodní kabel (co nejblíže ke spotřebiči) a sejměte dvířka, abyste zabránili možnému uvěznění dětí ve spotřebiči.

Pokud tento spotřebič, vybavený magnetickým těsněním, nahrazuje starší typ se zámkem (západkou) na dvířkách nebo víku, učiňte zámek nepoužitelným, před likvidací starého spotřebiče. Tímto zabráníte možnému uvěznění dětí ve spotřebiči.

⚠ **Všeobecná bezpečnost**

VAROVÁNÍ - Tento spotřebič je určený pro použití v domácnostech a jiném podobném prostředí, jako jsou zaměstnanecké kuchyně v prodejnách, kancelářích nebo jiném pracovním prostředí;
- na farmách, klienty hotelů a motelů a jiném typu ubytovacího zařízení;
- v místě pro výdej snídaně;
- pro keteringové a nekomerční využití

VAROVÁNÍ - Ve spotřebiči neskladujte explosivní látky, jako jsou plechovky se spreji.

VAROVÁNÍ - Pokud je poškozený přívodní kabel, musí jej vyměnit výrobce, servisní technik nebo podobně kvalifikovaná osoba, aby se zabránilo nebezpečí.

VAROVÁNÍ - Udržujte větrací otvory ve spotřebiči nebo vestavném nábytku volné, bez překážek.

VAROVÁNÍ - Nepoužívejte mechanická zařízení k urychlení procesu odmrazování, jiná než doporučená výrobcem.

VAROVÁNÍ - Nepoškoďte chladicí okruh spotřebiče.

VAROVÁNÍ - Uvnitř spotřebiče nepoužívejte elektrické spotřebiče, dokud nejsou doporučené výrobcem.

VAROVÁNÍ - Chladicí a izolační plyn je hořlavý. Likvidaci starého spotřebiče může provést pouze autorizované recyklační středisko. Nevystavujte ohni.

VAROVÁNÍ - Abyste zabránili nebezpečí z důvodu nestability spotřebiče, musí se upevnit v souladu s pokyny.

Chladivo

Chladící isobutan (R600a) se nachází v chladicím okruhu spotřebiče, je to zemní plyn, který je nezávadný vůči životnímu prostředí, ale je přesto hořlavý. Během převozu a instalace spotřebiče nepoškoďte komponenty chladicího okruhu spotřebiče. Chladivo (R600a) je hořlavé.



Pozor: riziko požáru

Pokud se poškodí chladicí okruh:
- Vyhněte se zdroji otevřeného ohně a zdrojům plamene.
- Důkladně vyvětrejte místnost, ve které se nachází spotřebič.

Je nebezpečné měnit nebo upravovat spotřebič jakýmkoliv způsobem.
Jakékoliv poškození kabelu může způsobit zkrat, požár, nebo zasažení elektrickým proudem.



Elektrická bezpečnost

1. Přívodní kabel neprodlužujte.
2. Ujistěte se, zda přívodní kabel není poškozený. Vadný kabel může způsobit přehřátí a požár.
3. Zajistěte volný přístup k zástrčce spotřebiče.
4. Netahejte za přívodní kabel.
5. Pokud je zástrčka v zásuvce volná, spotřebič nepřipojujte. Riziko zasažení elektrickým proudem nebo požáru.
6. Spotřebič nepoužívejte bez krytu vnitřního osvětlení.
7. Spotřebič se smí napájet pouze jednou fází střídavého proudu 220~240 V/50 Hz. Pokud kolísání napájení přesáhne uvedený limit, z bezpečnostních důvodů instalujte A.C. automatický regulátor napětí s více než 350 W. Spotřebič musí být vybaven zástrčkou s uzemňovacím kontaktem.

Běžné použití

Ve spotřebiči neskladujte hořlavé tekutiny ani plyny, hrozí riziko exploze.
Uvnitř spotřebiče nepoužívejte jiné elektrické spotřebiče (např. elektrický výrobník zmrzliny apod.).
Při odpojování spotřebiče vždy uchopte za zástrčku, nikdy netahejte za kabel.
Na plastové díly spotřebiče nedávejte horké předměty.
Mražené balené potraviny skladujte v souladu s pokyny výrobce. Dodržujte pokynů výrobce potravin. Viz příslušné pokyny o skladování. V mrazicím prostoru neskladujte sycené nápoje, neboť po zmrznutí mohou explodovat, což může vést k poškození spotřebiče.
Mražené pokrmy mohou způsobit zranění, pokud je konzumujete ihned po vyjmutí z mrazáku.
Nestavte spotřebič na přímé sluneční záření. Udržujte svíčky, svítilny a předměty s otevřeným ohněm mimo spotřebiče.
Spotřebič je určený k uskladnění potravin a nápojů v domácnosti podle popisu v tomto návodu.
Spotřebič je těžký. Zvyšte pozornost při přemístění.
Z mrazicího prostoru nevyndávejte potraviny mokrýma nebo vlhkýma rukama, neboť může dojít ke zranění kůže.
Na spotřebič, šuplíky a přihrádky nikdy nestoupejte.
Abyste zabránili pádu a poškození spotřebiče, nepřetěžujte přihrádky dvířek a šuplíky.
Nikdy nezakrývejte ani neblokujte větrací otvory spotřebiče.

Pozor!

Péče a čištění

Před čištěním a údržbou spotřebič vypněte a odpojte od elektrické sítě.
Nečistěte spotřebič kovovými předměty, parním čističem, éterickými oleji, organickými rozpouštědly nebo drsnými čističi. K odstraňování námrazy nepoužívejte ostré předměty. Použijte plastovou škrabku.

Instalace
Důležité!
Pro připojení k elektrické síti pozorně dodržujte pokyny v tomto návodu.
Spotřebič vybalte a zkontrolujte z hlediska poškození. Pokud je poškozený, spotřebič nepřipojujte. Případná poškození sdělte ihned v místě zakoupení. V takovém případě si ponechte obalový materiál.
Po postavení spotřebiče počkejte před jeho připojením k elektrické síti několik hodin k ustálení chladicího okruhu.
Kolem spotřebiče zajistěte dostatečné větrání, abyste zabránili přehřátí. K dosažení dostatečného větrání dodržujte pokyny v příslušné kapitole o instalaci. Kdekoliv je to možné, postavte spotřebič zadní stranou ke zdi, abyste zabránili kontaktu s horkými částmi (kompresor, kondenzátor), abyste zabránili riziku požáru.
Spotřebič nestavte do blízkosti radiátorů ani sporáků. Po instalaci spotřebiče zajistěte, aby zástrčka zůstala snadno přístupná.

Servis

Jakékoliv servisní činnosti na spotřebiči musí provádět pouze kvalifikovaný servisní technik nebo kompetentní osoba. Tento spotřebič smí opravovat pouze autorizované servisní středisko a smí se používat pouze originální náhradní díly:
1) Pokud je spotřebič Frost Free.
2) Pokud spotřebič obsahuje mrazicí prostor.

Instalace

Postavení
Spotřebič postavte mimo zdrojů tepla jako jsou kamna, radiátory, přímé sluneční záření, apod. Maximální účinnost a bezpečnost je zaručena zachováním správné teploty místnosti podle třídy, do které patří spotřebič, podle označení na výrobním štítku.

DŮLEŽITÉ! - Pro lehký odvod tepla, vysokou účinnost a nízkou spotřebu energie je nutné dobré větrání kolem spotřebiče. Za tímto účelem ponechte kolem spotřebiče dostatečný volný prostor. Ze zadní strany nechte 75 mm, nejméně 100 mm volného prostoru ze stran, shora přes 100 mm a k otevření dvířek přibližně 160.

Klimatická třída	Okolní teplota
SN	10-32°C
N	16-32°C
ST	16-38°C
T	16-43°C

Nevystavujte spotřebič dešti. Ve spodní části spotřebiče zajistěte dostatečné větrání, v opačném případě to má negativní vliv na provoz. Vestavné spotřebiče umístěte mimo zdrojů tepla a přímého slunečního záření.

Připojení k elektrické síti
Před připojením spotřebiče k elektrické síti zkontrolujte, zda napětí a frekvence na výrobním štítku odpovídá parametrům domácí sítě. Je přípustná odchylka -6V do +6V s ohledem na jmenovité napětí.
Pro napájení jiným napětím je potřebný vhodný auto-transformátor.
Spotřebič připojujte pouze k uzemněnému systému.
Pokud elektrická síť není uzemněná, připojte spotřebič k samostatnému uzemňovacímu systému. Za tímto účelem kontaktujte specializovaného technika.
Výrobce nenese žádnou odpovědnost za škody způsobené nedodržením platných předpisů.

Před použitím vyčistěte vnitřek spotřebiče

Před použitím vyčistěte všechny vnitřní části teplou vodou se saponátem za účelem odstranění pachu „novoty“ a důkladně vysušte. Nepoužívejte nikdy drsné prostředky ani prášky, které mohou spotřebič poškodit.

Pokyny k instalaci

Před instalací si pečlivě přečtěte pokyny, abyste se vyhnuli možným potížím.
Obr. 2 - Rozměry vestavného otvoru.
Obr. 3 - Nastavení výšky
Obr. 4 - Instalace spotřebiče pod pracovní desku
Obr. 5 - Upevnění spotřebiče pod pracovní deskou
Obr. 6 - Výměna dvířek
Obr. 7, Obr. 8 - Montáž dvířek kuchyňského nábytku

Jak vyndat přihrádku ze spotřebiče

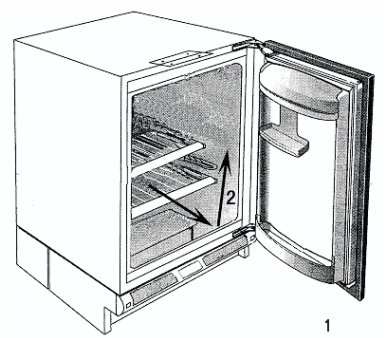

1

Přihrádku můžete uložit libovolně do horní nebo spodní úrovně spotřebiče. Je chráněna vůči vysunutí. Když chcete vyndat nebo přemístit přihrádku (obr. 1).

- Přihrádku zvedněte jednou rukou a potáhněte k sobě až do konce vodítek.
- Mírně ji nadzvedněte a nakloňte mezi dvířka a spotřebič.
- Zasuňte ji do požadované pozice opačným postupem.

Obr. 2 Rozměry pro vestavbu

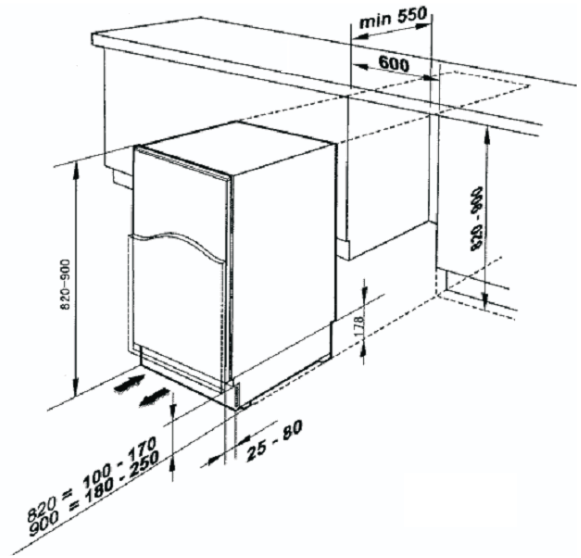

2

Obr. 3 Nastavení výšky

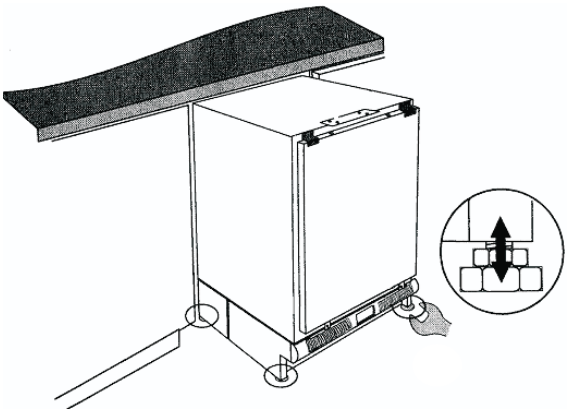

3

Obr. 4 Instalace spotřebiče pod pracovní desku

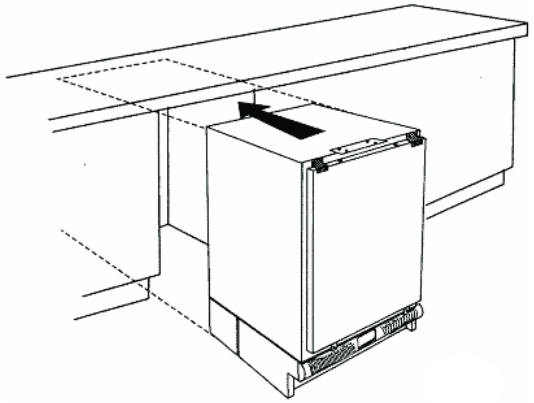

4

Obr. 5 Upevnění spotřebiče pod pracovní desku

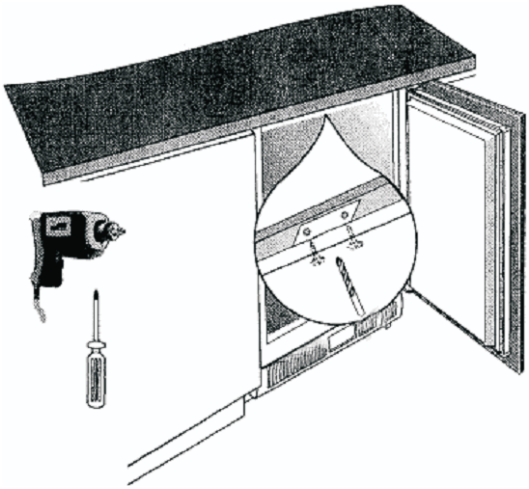

5

Obr. 6 Změna směru otvírání dvířek

- Toto musíte uskutečnit před upevněním vnějších dvířek kuchyňské linky.
- Ujistěte se, zda je chladnička prázdná a odpojená.
- Doporučujeme asistenci druhé osoby.

Potřebné nářadí

- Křížový šroubovák
- Plochý šroubovák

VAROVÁNI! Dbejte zvýšené opatrnosti při otevření závěsů. Jsou odpružené a mohou vás při zavření zranit.

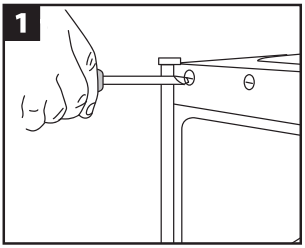

Demontujte krycí lišty z dvířek chladničky.

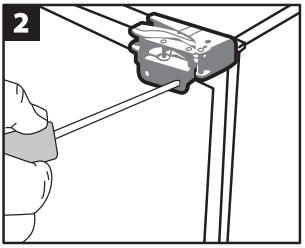

Na uzavřených dvířkách demontujte šrouby na vnější straně závěsů. Začněte s horním závěsem.

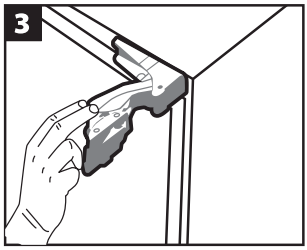

Závěs otevřete.

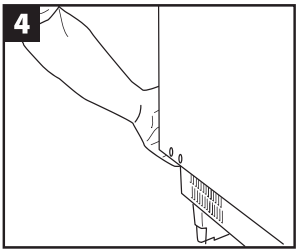

Zespodu nadzvedněte dvířka. Dvířka sejměte.

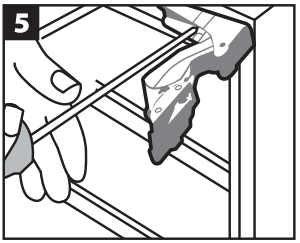

S otevřeným horním závěsem, odšroubujte šrouby upevňujíc! jej k chladničce. Použijte dlouhý šroubovák.

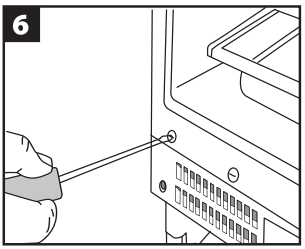

Sejměte ze spotřebiče krycí lišty.

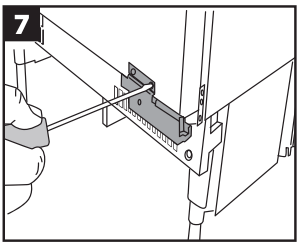

Obraťte závěs a namontujte jej diagonálně na opačnou hranu spotřebiče.

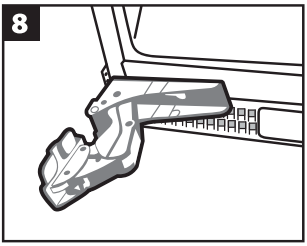

Opakujte i u druhého závěsu. Namontujte krycí lišty. Nasaďte dvířka a upevněte k závěsům.

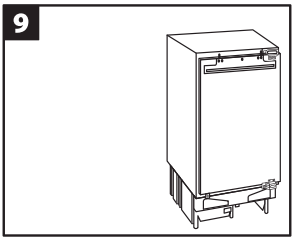

Ujistěte se, zda jsou dveře správně nasazené vertikálně i horizontálně a zda přiléhají k těsnění. Poté utáhněte šrouby.

6

Obr. 7, 8 - Montáž dvířek kuchyňské linky

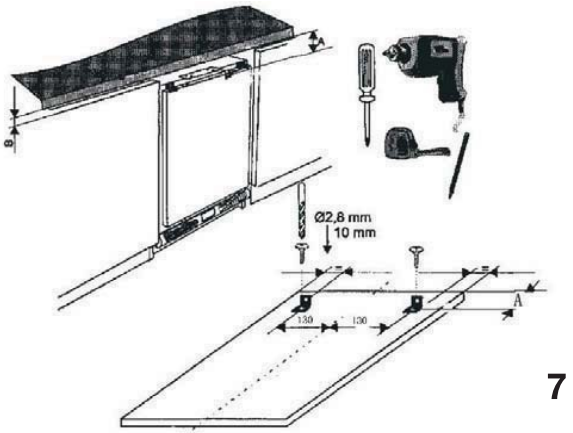

7

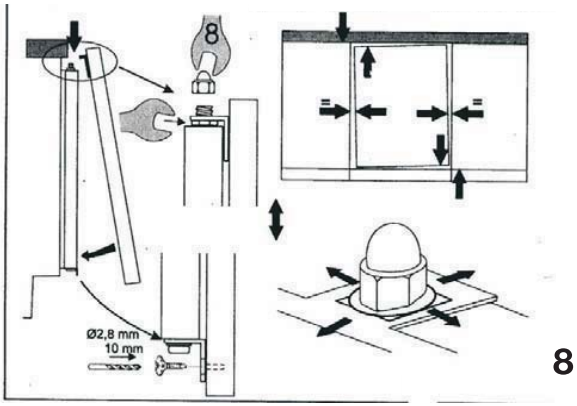

8

Ovládání a funkce

K zapnutí spotřebiče otočte ovladač termostatu ve směru pohybu hodinových ručiček z pozice „●“ (stop) na požadovanou teplotu chlazení:
• Nižší číslo = vyšší teplota
• Vyšší číslo = nižší teplota

Mrazáky mohou být vybavené kontrolkami: oranžová svítí při nepřetržitém provozu, zelená během standardního provozu, červená kontrolka alarmu svítí, pokud je teplota příliš vysoká. Vnitřní teplota spotřebiče je automaticky udržována na konstantní hodnotě. Doporučujeme prostřední nastavení termostatu.
• S vyšším nastavením teploty při vyšší teplotě místnosti a velkém množství skladovaných potravin může být provoz nepřetržitý a může se tvořit námraza.
• V takovém případě nastavte termostat na nižší nastavení.

Nastavení „0“ znamená: vypnutý spotřebič.
Otočením ve směru hodinových ručiček se spotřebič zapne, další provoz je automatický.
Nastavení „1“ znamená: nejvyšší teplotu, nejteplejší nastavení.
Nastavení „7“ (konec) znamená: nejnižší teplota, nejchladnější nastavení.



Důležité!
Běžně doporučujeme nastavení 2 nebo 3 nebo 4, pokud chcete vyšší nebo nižší teplotu, otočte ovladačem termostatu na nižší nebo vyšší hodnotu. Při nižším nastavení se snižuje spotřeba energie.

Důležité!
Vysoké okolní teploty (např. během horkých letních dní) a chladném nastavení na termostatu (pozice 6 až 7) může způsobit nepřetržitý provoz kompresoru. Kompresor musí běžet nepřetržitě k udržení nízké vnitřní teploty.

Výměna žárovky

Varování!
Před výměnou žárovky odpojte spotřebič od elektrické sítě nebo vypněte jistič nebo pojistku.
Data žárovky: 220 - 240 V~,max 15 W.
K vypnutí spotřebiče nastavte ovladač termostatu na pozici „0“.
Odpojte zástrčku od síťové zásuvky. Odšroubujte kryt žárovky Zatlačte na kryt žárovky a vysuňte jej dozadu. Vyměňte vadnou žárovku. Nasaďte kryt žárovky na místo a našroubujte.
Uveďte spotřebič do provozu.

Běžné provozní zvuky

Následující zvuky jsou charakteristické pro chladicí spotřebiče:
Cvakání
Kdykoliv se kompresor zapne nebo vypne, uslyšíte cvaknutí.
Hučení
Během chodu kompresoru můžete slyšet hučení.
Bublání
Když proudí chladivo v trubkách spotřebiče, můžete slyšet bublání nebo zurčení.
Šplouchání
I když je kompresor vypnutý, krátkou dobu můžete slyšet tento zvuk.

Skladování potravin a nápojů

Pro optimální využití prostoru chladničky dodržujte následující pokyny:
Nevkládejte do chladničky horké tekutiny nebo potraviny.
Před uložením potraviny dostatečně zabalte (zejména potraviny obsahující koření).
Potraviny uložte tak, aby mohl uvnitř spotřebiče cirkulovat vzduch.
Maso (všechny typy): zabalte do vhodného materiálu a skladujte maximálně 1-2 dny.
Vařené pokrmy a studené potraviny musíte dostatečně zabalit a skladovat v jakékoliv pozici v chladničce.
Ovoce a zeleninu omyjte a uložte do vhodného zásobníku.
Banány, brambory, cibuli a česnek skladujte v chladničce, pokud nejsou oloupané.

Přihrádky na potraviny

Stěny spotřebiče jsou vybavené vodítky pro vložení roštů nebo poliček do různých pozic dle potřeby.

Vložení přihrádek dvířek

Přihrádky dvířek můžete umístit do různých pozic. Pro změnu pozice postupujte následovně:
Vytáhněte zásobník směrem nahoru a vložte do nové pozice. Horní zásobník lze také vyjmout za účelem snadnějšího čištění.

Skladování mražených potravin/zmrazování čerstvých potravin

Spotřebiče s prostorem označeným symbolem (**) můžete použít ke skladování mražených potravin po dobu maximálně jednoho měsíce. Spotřebiče se symbolem (***) jsou vhodné pro skladování mražených potravin, nikoli k zmrazování čerstvých potravin, zatím co spotřebiče se symbolem * (***) jsou vhodné pro oba druhy použití.

Důležité

Pro nejlepší využití spotřebiče můžete vnitřní přihrádky vyndat nebo uspořádat podle potřeby.

Proč odmrazovat

Voda z potravin nebo při otevření dvířek se dostává do vzduchu a formuje se uvnitř jako námraza. Pokud je silnější než 10 mm, je nutné spotřebič odmrazit, aby se zvýšila efektivnost spotřebiče.

Odmrazování prostoru pro čerstvé potraviny
Ovládá se automaticky zapnutím a vypnutím regulátoru teploty, takže není nutné odmrazování. Rozmražená voda odtéká přes odtokový otvor na zadní stranu spotřebiče.

Varování!
Spotřebič vypněte.
K vypnutí spotřebiče nastavte ovladač teploty na pozici „0“.

Osvětlení chladničky

Prostřední část termostatu je vybavena světlem pro osvětlení interiéru. Pokud je nutná výměna, odpojte spotřebič od elektrické sítě, sejměte ochranný kryt z termostatu a vyšroubujte žárovku. Nahraďte novou se stejnými parametry a připojte spotřebič k elektrické síti.

Odstavení spotřebiče

Pokud nebudete spotřebič delší dobu používat, důkladně jej po vyprázdnění vyčistěte, odpojte od elektrické sítě a nechtě pootevřené dvířka, pro zajištění větrání vnitřního prostoru

Odstranění možných problémů

Nesprávný provoz spotřebiče není vždy způsoben technickou závadou, technická závada je často způsobená nesprávnou instalací nebo použitím. Abyste zabránili zbytečnému výjezdu servisního technika a nadbytečným nákladům, doporučujeme následující postupy.

Problém	**Řešení**
Spotřebič nefunguje správně.	Zkontrolujte, zda není odpojené napájení.
	Zkontrolujte, zda není nastaven termostat na „0“.
	Zkontrolujte, zda je zástrčka zasunutá do zásuvky.
	Zkontrolujte, zda není vypálená pojistka.
	Zkontrolujte, zda není poškozený přívodní kabel.
Vnitřní teplota není dostatečně nízká.	Zkontrolujte, zda jsou dvířka zavřené správně.
	Zkontrolujte, zda může vzduch volně cirkulovat.
	Zkontrolujte správnost nastavení termostatu.
	Ověřte, zda není chladnička postavená v blízkosti zdrojů tepla.
	Zkontrolujte, zda je kondenzátor čistý.
Vnitřní teplota je příliš nízká.	Zkontrolujte nastavení termostatu.
Kompresor běží nepřetržitě.	Nastavte termostat na správnou hodnotu.
	Zkontrolujte, zda jsou uzavřená dvířka.
	Vložili jste velké množství potravin a často otevíráte dvířka.
	Zkontrolujte, zda nejsou blokované větrací otvory.
Vnitřní osvětlení nefunguje.	Zkontrolujte, zda je spotřebič zapnutý. V opačném případě odpojte zástrčku od elektrické zásuvky, sejměte ochrannou mřížku z termostatu a zkontrolujte utažení žárovky. Pokud je žárovka vypálená, vyměňte jí za novou 15 W žárovku se stejným napětím podle údajů na výrobním štítku uvnitř spotřebiče.

Pokud i po kontrole výše uvedených bodů spotřebič pořád nefunguje správně, kontaktujte servisní středisko. Během záruční doby musí uživatel zkontrolovat výše uvedené body, protože případný zásah servisního technika bude muset zákazník uhradit, pokud se nejedná o mechanickou nebo elektrickou závadu.

Tipy pro úsporu elektrické energie

1. Do spotřebiče nedávejte horké potraviny. Nechte je nejdříve vychladnout. Spotřebič neinstalujte do blízkosti sporáků, radiátorů nebo jiných zdrojů tepla. Vysoké okolní teploty mohou způsobit delší, častější provoz kompresoru.
2. K zajištění efektivního provozu chladicího systému ponechte volný prostor od bočních a zadní stěny spotřebiče.Ponechte 75 mm ze zadní strany, ze stran nejméně 100 mm a shora nejméně 100 mm.
3. Když spotřebič běží, neotvírejte dvířka příliš často ani je nenechávejte otevřená příliš dlouhou dobu.
4. Nenastavujte nižší než nutně potřebnou teplotu.
5. Spotřebič (s mrazákem) je nutné v případě potřeby odmrazit. Toto zlepší přenos chladu a snížení spotřeby energie.
6. Obrázek znázorňuje uspořádání šuplíků, zásobníku pro čerstvé potraviny a přihrádek, které může vést k lepší energetické účinnosti. Pokud uživatel upraví kombinaci, může to vést k zvýšení spotřeby energie.
7. Potraviny skladujte v logickém pořadí. Nepřekračujte uvedenou kapacitu skladování.

Předpisy, směrnice, standardy

Tento spotřebič je v souladu s následujícími EU směrnicemi: -2006/95EC o nízkém napětí.
-2004/108EC EMC směrnice

Informace pro uživatele k likvidaci elektrických a elektronických zařízení (domácnosti)

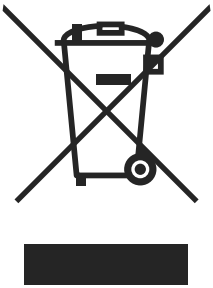

Tento symbol na produktech anebo v průvodních dokumentech znamená, že použité elektrické a elektronické výrobky nesmí být přidány do běžného komunálního odpadu.
Ke správné likvidaci, obnově a recyklaci doručte tyto výrobky na určená sběrná místa, kde budou přijata zdarma. Alternativně v některých zemích můžete vrátit své výrobky místnímu prodejci při koupi ekvivalentního nového produktu.
Správnou likvidací tohoto produktu pomůžete zachovat cenné přírodní zdroje a napomáháte prevenci potenciálních negativních dopadů na životní prostředí a lidské zdraví, což by mohly být důsledky nesprávné likvidace odpadů. Pro získání informací o likvidaci a recyklaci tohoto spotřebiče se prosím obraťte na společnost Elektrowin a.s. tel. 241 091 843 nebo www.elektrowin.cz, kde naleznete i seznam míst zpětného odběru.
Při nesprávné likvidaci tohoto druhu odpadu mohou být v souladu s národními předpisy uděleny pokuty.

Pro podnikové uživatele v zemích Evropské unie

Chcete-li likvidovat elektrická a elektronická zařízení, vyžádejte si potřebné informace od svého prodejce nebo dodavatele.

Informace k likvidaci v ostatních zemích mimo Evropskou unii

Tento symbol je platný jen v Evropské unii.
Chcete-li tento výrobek zlikvidovat, vyžádejte si potřebné informace o správném způsobu likvidace od místních úřadů nebo od svého prodejce.