Ficha Técnica de Producto

AISENS - Soporte de Suelo ECO con Ruedas y Manivela, Bandeja para DVD y Soporte de Cámara para Monitor/TV 100Kg de 60-100, Negro

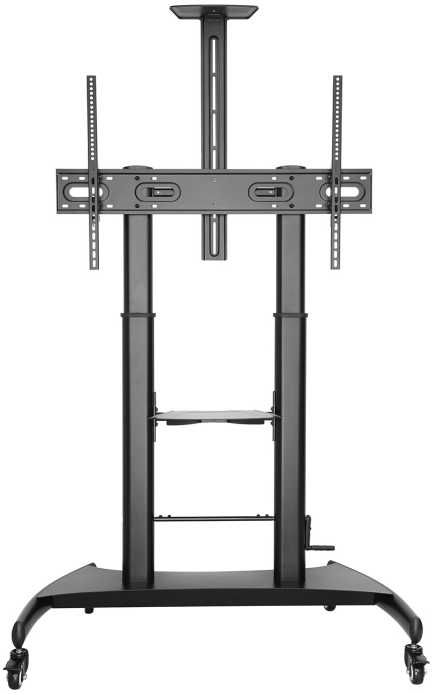

P/N: FT100TE-123

EAN: 8436574707410

AISENS® - Soporte de suelo eco con rueda y manivela, bandeja para DVD y soporte de cámara para monitor/TV de 60”-100”

Fabricado con acero de alta resistencia y pintado con pintura electrostática para un acabado perfecto.
VESA Máximo: 1000x600mm (Compatible con VESA de 200x200, 400x200, 300x300, 400x400, 600x400, 800x400, 800x600, 1000x600mm)
Este soporte cuenta con un sistema de ajuste de altura de TV con manivela permitiendo ajustar la altura de TV sin esfuerzo.
Carga Máxima: 100kg
Angulo de Inclinación: -10º / +5º

Ficha Técnica de Producto



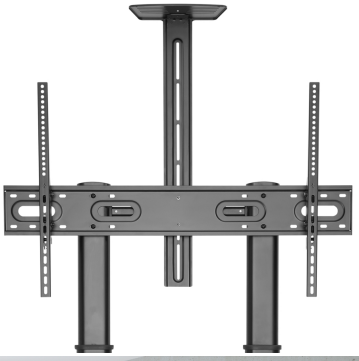



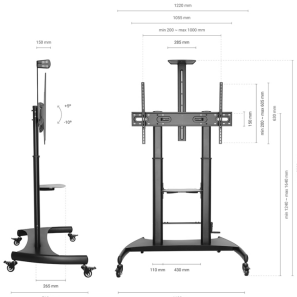



DESCRIPCIÓN DE PRODUCTO

> Soporte de suelo eco con rueda y manivela, bandeja para DVD y soporte de cámara para monitor/TV de 60”-100”
> Fabricado con acero de alta resistencia y pintado con pintura electrostática para un acabado perfecto.
> Compatible con la mayoría de los modelos de televisor Samsung gracias a los accesorios especiales que incluye en el kit de montaje.
> VESA Máximo: 1000x600mm (Compatible con VESA de 200x200, 400x200, 300x300, 400x400, 600x400, 800x400, 800x600, 1000x600mm)
> Este soporte cuenta con un sistema de ajuste de altura de TV con manivela permitiendo ajustar la altura de TV sin esfuerzo.
> Carga Máxima: 100kg
> Angulo de Inclinación: -10º / +5º
> Altura máxima del soporte: 2320mm

Ficha Técnica de Producto

> Rango de ajuste para la altura del soporte TV: ajustable entre 1240 y 1640mm
> Tamaño de bandeja DVD: 335 x 430mm
> Tamaño de soporte de cámara: 150 x 285mm con altura ajustable
> Tamaño máximo de separación ruedas: 710 x 1220mm
> Color: Negro

Contenido:

> 1 x Soporte de suelo para monitor/TV
> 1 x Kit de montaje (No incluye herramientas)
> 1 x Manual de instrucciones multi idioma