ADVANCE series

USB 3.0 Travel Dual Docking Station



User's guide ● Gebrauchsanweisung ● Uživatelská příručka
Instrukcje obsługi ● Užívateľská príručka
● Vartotojo vadovas

Recommended products

i-tec USB 3.0 Dual Docking Station + USB Charging Port
P/N: U3HDMIDVIDOCK



- 1x DVI-I port
- 1x HDMI port
- 1x Fast USB 3.0 port for charging of USB devices
- 1x USB 3.0 port type A
- 4x USB 2.0 port type A
- 1x USB 3.0 port type B
- 1x Ethernet 10 / 100 / 1000 Mb/s GLAN RJ-45 port
- 1x 3.5 mm audio output for earphones / loudspeakers
- 1x 3.5 mm input for a microphone



i-tec USB 3.0 Metal HUB 3 Port with Gigabit Ethernet Adapter
P/N: U3GLAN3HUB

- 3x USB 3.0 port
- 1x Ethernet 10/100/1000 Mbps LAN RJ-45 port
- LED indication for charging status and Ethernet connection
- Interface USB 3.0, backward compatible with USB 2.0
- Plug & Play

i-tec Advance Ultra Slim Power Adapter 90W
P/N: SLPA90W

- Universal power adapter with 90 W output
- Output voltage is set automatically by tips
- Ideal choice for the power supply of almost any notebook or other equipment
- The advantage is an integrated USB interface
- Supplied with 10 tips



EN
Read carefully the user manual before assembly - installation - commissioning. Protect yourself and avoid damaging your equipment.

DE
Lesen Sie unbedingt die Gebrauchsanweisung vor Aufstellung – Installation – Inbetriebnahme. Dadurch schützen Sie sich und vermeiden Schäden an Ihrem Gerät.

CZ
Pečlivě si přečtěte uživatelskou příručku před montáží – instalací – uvedením do provozu. Ochráníte tím sebe a vyvarujete se poškození Vašeho zařízení.

PL
Przeczytaj uważnie instrukcję przed montażem / podłączeniem / użytkowaniem, aby ustrzec się przed obrażeniami a urządzenie przed uszkodzeniem.

SK
Každopádne si prečítajte užívateľskú príručku pred zložením - inštaláciou - uvedením do prevádzky. Ochránite sa tým a vyvarujete sa škodám na Vašom prístroji.

LT
Prieš montavimą-instaliavimą-eksploatavimą išsamiai perskaitykite vartotojo vadovą. Tuo apsaugosite save ir išvengsite Jūsų įrenginio pažeidimo.

i-tec USB 3.0 Travel Dual Docking Station
1x HDMI, 1x DVI-I, 2x USB 3.0 HUB

ENGLISH..... 04-07
DEUTSCH..... 08-11
ČESKY..... 12-15
POLSKI..... 16-19
SLOVENSKY..... 20-23
LIETUVOS..... 24-27
WEEE..... 28
DECLARATION OF CONFORMITY..... 29
FCC.....30

PRODUCT OVERVIEW

1. 1x DVI-I port – for connecting the monitor
2. 1x HDMI port – for connecting the monitor
3. 2x USB 3.0 port type A – for connecting the USB equipment to the docking station
4. Power jack (power adapter with output: 5V/2A is not included)
5. LED indicator – lights up after connecting to the USB port of notebook / tablet / PC
6. 1x USB 3.0 cable – for connecting the docking station to a notebook / tablet / PC

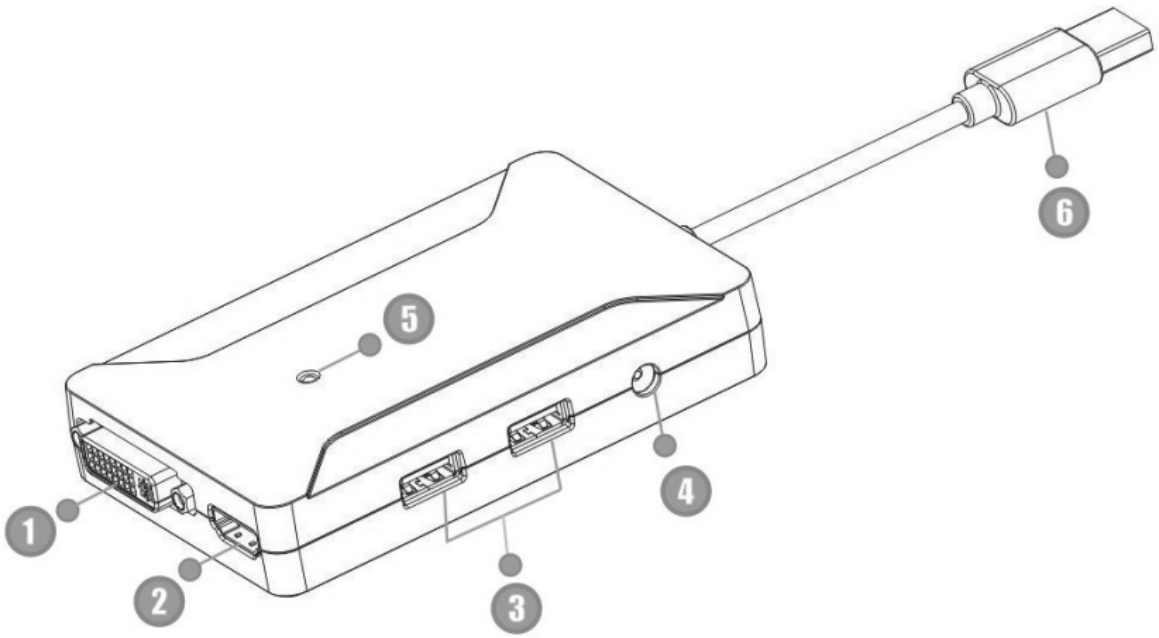

INTRODUCTION

Thank you for purchasing i-tec docking station which thanks to its compact dimensions, low weight and absence of the power adapter is a convenient companion for traveling users. The docking station will allow you easy and faster connection of your favorite equipment to your notebook / tablet / PC using a single USB cable.

The docking station is equipped with a HDMI and a DVI-I port for connecting of external monitor or data projector. Both ports, HDMI and DVI-I, can be used simultaneously. For connection of SUB-VGA monitor have to be used DVI-VGA adapter (not included). You can use modern plasma or LCD monitors or TV sets as the display equipment. The graphic chip, which makes the heart of the docking station, supports the Full HD+ (2048 x 1152 pixels) resolution.

You can use the USB 3.0 ports for connecting a keyboard, a mouse, an external disk, a printer and other peripheries or you can use if for connection of a USB HUB providing you with more free USB ports. In this case we recommend using a USB HUB with external power supply.

CONTENT OF THE PACKAGE

- i-tec USB 3.0 docking station with cable (35 cm)
- CD with the drivers and the manuals
- Quick Start

SYSTEM REQUIREMENTS

- Hardware requirements: notebook / tablet with OS Win / PC or Mac with a free port USB 3.0 / 2.0. If you have USB 2.0, the data transfer speed will be reduced. Processor Intel Pentium 1.2 GHz and higher, 512 MB RAM.
- Operating system: Windows XP SP3 / Vista / 7 / 8 / 8.1 / 10 32/64 bit, Mac OS X.
- For playing a DVD on an additional monitor the processor shall be at least Intel Pentium 2.0 and higher, 1 GB RAM and a screen resolution shall be 800x600 and 16 colors.

CAUTION!

Before the installation on the USB 3.0 port make sure, that you have the most recent drivers installed for this port (for the USB 3.0 controller into notebook / tablet / PC). Products with the USB 3.0 SuperSpeed technology have been used since 2010; however, the drivers for the supported equipment are still undergoing some fine tuning. Your notebook / tablet / PC needs to be equipped with the USB 3.0 interface so that you can utilize the advantages of the fast USB 3.0 equipment. Its problem free function is ensured by the chipset which needs to have the current drivers available. Problems that you can encounter during the installation or use of our USB 3.0 equipment are very often caused by the installed outdated drivers for the USB 3.0 controller or chipset of your notebook / tablet / PC. Other problems can be caused by outdated firmware of the USB 3.0 port controller. Most frequently it is one of the following manufacturers: Intel, Renesas (former NEC), Via (VLI), AS Media, Fresco Logic, Etron.

The most recent drivers for the i-tec products you can find on our website www.i-tec-europe.eu in the „Download“ tab for the individual products.

Note:

Installation of the audio ports (for support of HDMI transfers) and the USB 3.0 port type A is automatic from the system; other ports need to be installed from the supplied CD.

Before the first connection of the docking station to a notebook / tablet / PC it is necessary first to install the video ports from the supplied CD and only then to connect the equipment to the docking station.

i-tec USB 3.0 Travel Dual Docking Station

INSTALLATION OF DRIVERS IN WINDOWS XP SP3 / VISTA / 7 / 8 / 8.1 / 10 (32/64 BIT VERSION)

Before the first use do not connect the docking station to the notebook / tablet / PC, until you install the corresponding drivers for the video ports from the supplied CD. The equipment drivers need to be installed only before the first use.

Insert the CD with the drivers to the CD drive or download the required software from our website www.i-tec-europe.eu from the „Download“ tab for this product. Install the drivers according to the following procedure:

For the DVI / HDMI port select the installation from the Setup.exe file in the directory on the CD:/ or run the downloaded file, select the language of the installation and follow the instructions on the screen.

Note:
In Windows Vista / 7 / 8 / 8.1 / 10 install the DVI / HDMI port as the „Administrator“. The monitor may be flashing during the installation of the drivers – this is a standard process. After the completion of the installation we recommend restarting the notebook / tablet / PC.

HARDWARE INSTALLATION (CONNECTING THE DOCKING STATION TO A NOTEBOOK / TABLET / PC)

1. Turn ON the notebook / tablet / PC.
2. Connect the USB 3.0 cable of the docking station to a free USB 3.0 / 2.0 port of your notebook / tablet / PC.
3. Subsequently, the automatic installation of the ports in the individual systems will start.
4. After the completion of the installation restart the notebook / tablet / PC.

INSTALLATION OF DRIVERS IN MAC OS X

Before the first use do not connect the docking station to the MacBook / PC, until you install the corresponding drivers for the DVI / HDMI port from the supplied CD. The equipment drivers need to be installed only before the first use.

Insert the CD with the drivers to the CD drive or download the required software from our website www.i-tec-europe.eu from the „Download“ tab for this product. Install the drivers according to the following procedure:

For the DVI / HDMI port select the installation from the DisplayLink_MacOSX.dmg file in the directory on the CD:/ or run the downloaded file. Decompress the file on the desktop of your MacBook / PC as a virtual disc, select “Drivers“ and then „DisplayLink Software Installer“. Then select the language of the installation and follow the instructions on the screen. Enter the user password if necessary.
The monitor may be flashing during the installation of the drivers – this is a standard process. After the completion of the installation restart the MacBook / PC.

HARDWARE INSTALLATION (CONNECTING THE DOCKING STATION TO A MACBOOK / PC)

1. Turn ON the MacBook / PC.
2. Connect the USB 3.0 cable of the docking station to a free USB 3.0 / 2.0 port of your notebook / tablet / PC.
3. Subsequently, the automatic installation of the ports in the individual systems will start.

4. After the completion of the installation restart the MacBook / PC.

FREQUENTLY ASKED QUESTIONS

Question: What are the primary graphics card requirements for DisplayLink chipsets in i-tec graphic adapters and docking stations?
Answer: DisplayLink graphic chipsets are secondary displays. There currently needs to be a primary graphics card in the system. **Windows XP:** Under Windows XP, DisplayLink install their own virtual graphics adapters under device manager and Windows Display Properties. These are independant of the primary graphics card. **Windows Vista and later:** Under windows Vista onwards, the DisplayLink graphics driver works closely with the primary graphic card. DisplayLink works with all Intel, NVidia, ATI/AMD, NVidia and VIA graphics cards. DisplayLink do not support the SiS or Matrox graphics cards. DisplayLink may not work if there are multiple graphics cards installed in the PC. DisplayLink does not support ATI crossfire or NVIDIA SLI configurations. NVIDIA GeForce Go 7700/7900 from v6.3 software. If using DisplayLink with these graphics card, please use an earlier software release.

Question: After installation of Windows 8.1 / 10 the equipment stopped functioning. In Windows 8 it worked without problems.
Answer: Please install the most recent drivers from our website that you can find in the „Download“ tab for the given product. Windows 8.1 is supported from the DisplayLink 7.4 version, Windows 10 from the DisplayLink 7.9 version.

Question: After installation of Mac OS X 10.9 Mavericks the equipment stopped functioning. In the previous system version the equipment worked without problems.
Answer: Please install the most recent drivers from our website that you can find in the „Download“ tab for the given product. Mac OS X 10.9 Mavericks is supported from the DisplayLink 2.1 version.

Question: I am using Mac OS X and the audio output is not functioning.
Answer: The current drivers for Mac OS X do not support audio when the equipment is connected to the USB 3.0 port. Audio can be used only when the equipment is connected to the USB 2.0 port.

Question: The docking station is not functioning with a tablet and Windows 8.
Answer: Please install the most recent drivers 7.2 M0 or higher that can be downloaded from http://www.displaylink.com/support/index.php.

Question: I have a problem with detecting the USB 3.0 docking station in the USB 3.0 port of my notebook / tablet / PC.
Answer: The problem may be caused by outdated drivers for the USB 3.0 port of your notebook / tablet / PC. Please read the description and download the most recent drivers for the USB 3.0 chipset in your notebook / tablet / PC and installed them according to the instructions provided. The drivers can be downloaded from http://www.displaylink.com/support/ticket.php?id=315.

Question: How to properly install the USB 3.0 docking station in Windows?
Answer: Do not connect the USB 3.0 docking station to the USB port of your notebook / tablet / PC until you install the drivers. You need to install the most recent drivers for the DisplayLink (for internal chipset DL-3900) that you can download from http://www.displaylink.com/support/index.php. After you have installed the drivers and connected the USB 3.0 docking station to the USB port of your notebook / tablet /

PC the remaining drivers will be installed automatically. The control utility will be activated only after connecting the monitor.

Question: Are there drivers for Windows 8 / 8.1 / 10 32/64 bit for the USB 3.0 docking station available?
Answer: Yes, for the graphic part you need to install the most recent drivers for the DisplayLink (for internal chipset DL-3900) that you can download from http://www.displaylink.com/support/index.php. Do not connect the USB 3.0 docking station until you install these drivers. After you have installed the drivers and connected the USB 3.0 docking station to the USB port of your notebook / tablet / PC the remaining drivers will be installed automatically. The control utility will be activated only after connecting the monitor.

Question: Can I get more detailed information on troubleshooting for the USB 3.0 docking station?
Answer: of course, you can find useful information on the DisplayLink website at http://www.displaylink.com/support/knowledgebase.php on the FAQ tab or you can contact our technical support.

Question: How can I use VGA monitor?
Answer: Please use the DVI-I to VGA adapter into DVI-I output.

Question: During installation appears message about VBScript and it is unable to install the device.
Answer: It´s Microsoft error. Please follow the informations on Microsoft website https://support.microsoft.com/en-us/kb/949140.

Question: The equipment will not charge an Apple / Samsung tablet.
Answer: Unfortunately, despite the European standard on compatibility of charging equipment, some companies protect their brand products and these can be charged only by the original / licensed charging adapter.

Question: I would like to charge Apple device (iPad, iPhone, iPod) in OS Windows over the USB 3.0 / 2.0 port. Is there any software option to solve this problem?
Answer: Standard charging is solved via the supplied AC adapter for Apple device. Nevertheless, by ASUS company was developed the **„ASUS Ai Charger“** software for working and simultaneously charging of Apple device over the USB port of notebook / PC, over the plugged HUB or docking station in Windows OS. More information can be found here: http://event.asus.com/mb/2010/ai_charger/, where you can download and test the software. In spite of many positive experiences with the using of this software, we cannot guarantee 100% effectivity in all possible hardware combinations.

For more information, please refer to the User's Manual on the provided CD-ROM.

EINLEITUNG

Vielen Dank für den Kauf unserer i-tec Docking Station. Durch die kompakten Maße, das niedrige Gewicht und die Verwendung ohne Netzteil ist sie ein idealer Begleiter für unterwegs.
Sie ermöglicht Ihnen einen schnellen und einfachen Anschluss externer Geräte an Ihr Notebook / Ihren Tablet / PC mit nur einem USB-Kabel.
Die Docking Station ist mit einem HDMI und einem DVI-I Port ausgestattet. Beide Ports, HDMI und DVI-I, können gleichzeitig genutzt werden. Zum Anschluß eines SUB-VGA Monitors benötigen Sie einen DVI-VGA-Adapter (ist nicht im Lieferumfang enthalten). Für Bildwiedergabe können Sie moderne Plasma oder LCD Bildschirme oder Fernseher verwenden. Der grafische Chipsatz, der das Herzstück der Docking Station darstellt, unterstützt Full HD+ Auflösung (2048 x 1152 Pixel).
An den USB 3.0 Port schliessen Sie Ihre Tastatur, Maus, externe Festplatte, Drucker oder sonstige Geräte. Er kann auch für den Anschluß eines HUBs verwendet werden, um weitere freie USB Anchlüsse zu erhalten. In dem Fall empfehlen wir Ihnen einen HUB mit externer Stromversorgung zu verwenden.

LIEFERUMFANG

- i-tec USB 3.0 Docking Station mit Kabel (35 cm)
- CD mit Treibern und Gebrauchsanweisung
- Quick Start

SYSTEMANFORDERUNGEN

- Hardwareanforderungen: Notebook / Tablet-PC mit BS Win / Computer oder Mac mit einem freien USB 3.0 / 2.0 Port. Falls Ihr Gerät über USB 2.0 Port verfügt, wird die Datenübertragungsgeschwindigkeit eingeschränkt. Prozessor Intel Pentium 1.2 GHz und höher, 512 MB RAM.
- Betriebssystem: Windows XP SP3 / Vista / 7 / 8 / 8.1 / 10 32/64 Bit, Mac OS X.
- Um DVD auf einem Zusatzmonitor abzuspielen, sind mindestens ein Intel Pentium 2.0 Prozessor und 1 GB RAM erforderlich. Die Bildschirmauflösung muss auf 800x600 Pixel und 16 Farben eingestellt sein.

HINWEIS!

Überprüfen Sie bitte vor der Installation an USB 3.0 Port, ob Sie die neuesten Treiber für den USB 3.0 Controller verwenden. Produkte mit der USB 3.0 SuperSpeed Technologie sind zwar bereits seit 2010 auf dem Markt, die Treiber werden aber permanent verbessert. Um die Vorteile eines schnellen USB 3.0 Zugangs nutzen zu können, brauchen Sie ein Gerät (Notebook/Tablet /PC) mit einer USB 3.0 Schnittstelle.
Probleme, die bei der Installation oder während der Nutzung unserer USB 3.0 Geräte auftreten, sind häufig auf veraltete Treiber zurückzuführen. Weitere Ursache könnte veraltete Firmware des USB 3.0 Ports sein. Diese Probleme treten häufig bei folgenden Herstellern auf: Intel, Renesas (früher NEC), Via (VLI), AS Media, Fresco Logic, Etron.
Die neuesten Treiber für i-tec Produkte finden Sie auf unserer Webseite www.i-tec-europe.eu unter „Download“ bei den jeweiligen Produkten.

Bemerkung:

Die Audioanschlüsse (zur Unterstützung der HDMI-Übertragungen) und der USB 3.0 Anschluß Typ A erfolgt automatisch über Ihr Betriebssystem. Die übrigen Anschlüsse müssen von der mitgelieferten CD installiert werden.
Vor dem ersten Anschluss der Docking Station an Ihr Notebook / Ihren Tablet-PC / Computer sind der HDMI / DVI Port von der mitgelieferten CD zu installieren. Danach kann die Docking Station angeschlossen werden.

TREIBERINSTALLATION UNTER WINDOWS XP SP3 / VISTA / 7 / 8 / 8.1/ 10 (32/64 BIT VERSION)

Schließen Sie die Docking Station an Ihr Notebook / Ihren Tablet-PC / Computer nicht an, bevor die entsprechenden Treiber für HDMI / DVI Port von der mitgelieferten CD installiert sind. Die Gerätetreiber sind nur vor der ersten Verwendung zu installieren.

Legen Sie die CD mit Treibern ins Laufwerk ein oder laden Sie die gewünschte Software von unserer Internetseite www.i-tec-europe.eu unter „Download“ bei diesem Produkt herunter. Die Treiber sind folgendermaßen zu installieren:

Für HDMI / DVI Port legen Sie die CD-ROM in Ihr Laufwerk ein und wählen die Installationsdatei Setup.exe aus oder öffnen Sie die heruntergeladene Datei, wählen die Sprache der Installation aus und befolgen die Anweisungen auf dem Bildschirm.

Bemerkung:
Für Windows Vista / 7 / 8 / 8.1 / 10 installieren Sie den DVI / HDMI Port unter dem Benutzernamen „Administrator“. Der Bildschirm kann während der Treiberinstallation blinken, es ist ein Standardprozess. Wir empfehlen, das Gerät (Notebook / Tablet-PC / Computer) nach dem Beenden der Installation neu zu starten.

HARDWAREINSTALLATION (ANSCHLUSS DER DOCKING STATION AN NOTEBOOK / TABLET-PC / COMPUTER)

1. Schalten Sie das Gerät (Notebook / Tablet-PC / Computer).
2. Verbinden Sie das USB 3.0 Kabel der Docking Station mi einem freien USB 3.0 / 2.0 Anschluß Ihres Notebooks / Tablets / PCs.
3. Nachfolgend kommt es zur automatischen Installation der Ports in einzelnen Systemen.
4. Nach dem Beenden der Installation starten Sie das Notebook / den Tablet-PC / Computer neu.

TREIBERINSTALLATION UNTER MAC OS X

Schließen Sie die Docking Station an Ihren MacBook / iMac nicht an, bevor die entsprechenden Treiber für DVI / HDMI Port von der mitgelieferten CD installiert sind. Die Gerätetreiber sind nur vor der ersten Verwendung zu installieren.

Legen Sie die CD mit den Treibern ins Laufwerk ein oder laden Sie die gewünschte Software von unserer Internetseite www.i-tec-europe.eu unter „Download“ bei diesem Produkt herunter. Die Treiber sind folgendermaßen zu installieren:

Für DVI / HDMI Port wählen Sie die Installation von der Datei DisplayLink_MacOSX.dmg im Dateiverzeichnis auf CD:/ oder öffnen Sie die heruntergeladene Datei. Entpacken Sie die Datei auf die Arbeitsfläche Ihres MacBooks / iMacs als eine virtuelle Festplatte, wählen Sie „Drivers“ und dann „DisplayLink Software Installer“. Dann wählen Sie die Sprache der Installation aus und befolgen die Anweisungen auf dem Bildschirm. Bei Bedarf geben Sie das Benutzerpasswort ein. Der Bildschirm kann während der Treiberinstallation blinken, es ist ein Standardprozess. Der MacBook / iMac ist nach dem Beenden der Installation neu zu starten.

HARDWAREINSTALLATION (ANSCHLUSS DER DOCKING STATION AN MACBOOK / IMAC)

1. Schalten Sie den MacBook / iPad / iMac.
2. Verbinden Sie das USB 3.0 Kabel der Docking Station mi einem freien USB 3.0 / 2.0 Anschluß Ihres

Macbooks / Tablets / PCs.
3. Nachfolgend kommt es zur automatischen Installation der Ports.
4. Nach dem Beenden der Installation starten Sie das MacBook / Computer neu.

OFT GESTELLTE FRAGEN

Frage: Welche Anforderungen müssen primäre Grafikkarten für die Verwendung mit DisplayLink Chipsätzen in i-tec Grafik-Adaptern und Docking Stationen erfüllen?
Antwort: Die DisplayLink graphischen Chipsätze sind sekundäre (weitere) Grafikkarten in einem PC. Um sie zu verwenden, muss eine primäre Grafikkarte installiert sein. **Unter Windows XP:** Unter diesem BS werden eigene virtuelle Grafikadapter von DisplayLink in Gerätemanager und Windows Video Eigenschaften installiert. Deswegen funktioniert er unter Windows XP auch unabhängig von einer primären Grafikkarte. **Windows Vista / 7 / 8 / 8.1 / 10 und höher:** Unter diesen Betriebssystemen arbeitet der DisplayLink Grafiktreiber nur in der Abhängigkeit von primären Grafikkarten: Intel, NVidia, ATI/AMD, VIA. Er funktioniert nicht mit SiS oder Matrox Grafikkarten. Und er könnte auch nicht funktionieren, wenn mehrere Grafikkarten installiert sind. DisplayLink unterstützt nicht die ATI Crossfire oder NVidia SLI Konfiguration. Er unterstützt NVidia GeForce Go 7700/7900 ab der Version v6.3 oder neuer.

Frage: Nach der Installation von Windows 8.1 / 10 funktioniert das Gerät nicht mehr. Unter Windows 8 hat es problemlos funktioniert.
Antwort: Installieren Sie bitte die neuesten Treiber von unserer Internetseite, die Sie auf der Unterseite des Produkts unter „Download“ finden. Windows 8.1 wird ab der Version DisplayLink 7.4 unterstützt. Windows 10 wird ab der Version DisplayLink 7.9 unterstützt.

Frage: Nach der Installation von Mac OS X 10.9 Mavericks funktioniert das Gerät nicht mehr. Unter vorheriger Betriebssystemversion hat es problemlos funktioniert.
Antwort: Installieren Sie bitte die neuesten Treiber von unserer Internetseite, die Sie auf der Unterseite des Produkts unter „Download“ finden. Mac OS X 10.9 Mavericks wird ab der Version DisplayLink 2.1 unterstützt.

Frage: Der Audioausgang funktioniert unter Mac OS X nicht.
Antwort: Die Treiber für Mac OS X unterstützen zurzeit den Audioausgang nicht, wenn das Gerät an USB 3.0 Port angeschlossen ist. Audio ist nur beim Anschluss an USB 2.0 Port funktionsfähig.

Frage: Die Docking Station funktioniert nicht mit meinem Tablet-PC und Windows 8.
Antwort: Installieren Sie bitte die neueste Treiberversion 7.2 M0 oder höher, die unter http://www.displaylink.com/support/index.php herunterzuladen ist.

Frage: Ich habe Problem mit der Erkennung der USB 3.0 Docking Station im USB 3.0 Port von meinem Notebook / Tablet-PC / Computer.
Antwort: Das Problem kann in veralteten Treibern für USB 3.0 Port in Ihrem Notebook / Tablet-PC / Computer liegen. Lesen Sie bitte die Beschreibung durch und laden die neuesten Treiber für USB 3.0 Chipsatz Ihres Notebooks / Tablet-PCs / Computesr herunter und installieren sie gemäss der Anleitung. Die Treiber sind unter http://www.displaylink.com/support/ticket.php?id=315 herunterzuladen.

Frage: Wie soll die USB 3.0 Docking Station unter Windows BS richtig installiert werden?
Antwort: Schließen Sie die USB 3.0 Docking Station an USB Port Ihres Notebooks / Tablet-PCs / Computes nicht an, bevor die Treiber installiert sind. Es ist nötig, die aktuellen Treiber von DisplayLink (für

den internen Chipsatz DL-3900) zu installieren, die unter http://www.displaylink.com/support/index.php herunterzuladen sind. Nach der Treiberinstallation und dem Anschluss der USB 3.0 Docking Station an USB Port Ihres Notebooks / Tablet-PCs / Computesr werden die Treiber automatisch fertig installiert. Das Bedienfenster wird erst nach dem Displayanschluss aktiviert.

Frage: Gibt es Treiber für Windows 8 / 8.1 / 10 32/64 Bit für USB 3.0 Docking Station?
Antwort: Ja, für den grafischen Teil ist es nötig, die aktuellen Treiber von DisplayLink (für den internen Chipsatz DL-3900) http://www.displaylink.com/support/index.php zu installieren. Schließen Sie die USB 3.0 Docking Station nicht an, bevor diese Treiber installiert sind. Nach der Treiberinstallation und dem Anschluss der USB 3.0 Docking Station an USB Port Ihres Notebooks / Tablet-PCs / Computesr werden die Treiber automatisch fertig installiert. Das Bedienfester wird erst nach dem Displayanschluss aktiviert.

Frage: Könnte ich ausführlichere Informationen über die Probleme mit der USB 3.0 Docking Station bekommen?
Antwort: Natürlich, nützliche Informationen finden Sie auf der Internetseite von DisplayLink http://www.displaylink.com/support/knowledgebase.php unter FAQ oder Sie können sich an unsere technische Abteilung wenden.

Frage: Wie kann ich einen VGA Bildschirm benutzen?
Antwort: Schließen Sie den DVI-I to VGA Adapter an DVI-I Ausgang an.

Frage: Während der Installation wird eine Meldung über VBScript angezeigt und das Gerät kann nicht installiert werden.
Antwort: Es handelt sich um einen Fehler von Microsoft. Gehen Sie bitte nach der Anweisung vor, die unter der Internetseite von Microsoft https://support.microsoft.com/en-us/kb/949140 zu finden ist.

Frage: Tablet-PC von Apple / Samsung wird nicht geladen.
Antwort: Leider, trotz der europäischen Norm über die Unifizierung von Versorgungsgeräten schützen einige Firmen Ihre Markenprodukte so, dass Sie nur mit Hilfe der lizenzierten Originalnetzadapter geladen werden können.

Frage: Ich möchte ein Apple-Gerät (iPad, iPhone, iPod) unter Windows BS über USB 3.0 / 2.0 Port aufladen. Gibt es eine Software-Lösung für dieses Problem.
Antwort: Standardmäßig wird das Gerät mit Hilfe von Netzadapter, der mit Apple-Gerät geliefert wird, aufgeladen. Trotzdem wurde durch die Firma ASUS die Software **„ASUS AiCharger“** entwickelt, die es ermöglicht, zu arbeiten und gleichzeitig das Apple-Gerät über den USB Port von Notebook / PC, über den angeschlossenen HUB oder Docking Station in Windows Umgebung aufzuladen. Mehr Informationen finden Sie unter: http://event.asus.com/mb/2010/ai_charger/, wo Sie die Software auch herunterladen und probieren können. Trotz der Menge von positiven Erfahrungen mit der Verwendung dieser Software können wir keine 100% Wirkung in allen möglichen Hardwaremöglichkeiten garantieren.

Weitere Informationen sind dem CD-Gebrauchsanweisung zu entnehmen.

ÚVOD

Děkujeme za zakoupení dokovací stanice i-tec, která je díky svým kompaktním rozměrům, nízké hmotnosti a použití bez napájecího adaptéru vhodná pro uživatele na cestách. Dokovací stanice Vám umožní snadno a rychle připojit k notebooku / tabletu / PC Vaše oblíbená zařízení jediným USB kabelem. Dokovací stanice je vybavena HDMI a DVI-I portem pro připojení externích monitorů nebo projektoru. Oba porty, HDMI i DVI-I, je možné využívat současně. V případě, že potřebujete připojit SUB-VGA monitor, pak toto můžete udělat přes DVI-VGA adaptér (není součástí balení). Jako zobrazovací zařízení můžete využít moderní plazmové nebo LCD monitory a televizory. Grafický čip, který je „srdcem" adaptéru, podporuje Full HD+ rozlišení (2048 x 1152 pixelů).
USB 3.0 porty využijete k připojení klávesnice, myši, externího disku, tiskárny a dalších periférií nebo je můžete využít k připojení USB HUBu, čímž získáte další volné USB porty. V takovém případě doporučujeme použít HUB s externím napájením.

OBSAH BALENÍ

- i-tec USB 3.0 dokovací stanice s kabelem (35 cm)
- CD s ovladači a manuálem
- Quick Start

SYSTÉMOVÉ POŽADAVKY

- Hardwarové požadavky: notebook / tablet s OS Win / PC nebo Mac s volným portem USB 3.0 / 2.0. Pokud máte USB 2.0, bude rychlost přenosů dat omezena. Procesor Intel Pentium 1.2 GHz a vyšší, 512 MB RAM.
- Operační systém: Windows XP SP3 / Vista / 7 / 8 / 8.1 / 10 32/64 bit, Mac OS X.
- Pro přehrávání DVD na přídavném monitoru je třeba mít minimálně procesor Intel Pentium 2.0 a vyšší, 1 GB RAM a nastaveno rozlišení obrazovky 800x600 a 16 barev.

UPOZORNĚNÍ!

Před samotnou instalací na USB 3.0 port se ujistěte, že pro něj (pro USB 3.0 řadič v notebooku / tabletu / PC) máte nainstalovány nejnovější ovladače. Produkty s technologií USB 3.0 SuperSpeed se používají už od roku 2010, přesto stále dochází k jistému dolaďování ovladačů podporovaných zařízení. Abyste mohli využívat výhod rychlého USB 3.0 zařízení, musíte mít notebook / tablet / PC s USB 3.0 rozhraním. O jeho bezproblémovou funkčnost se stará tzv. chipset, který musí mít k dispozici aktuální ovladače.
Problémy, se kterými se můžete setkat při instalaci nebo použití našich USB 3.0 zařízení jsou velice často způsobeny nainstalovanými neaktuálními ovladači pro USB 3.0 řadič nebo chipset vašeho notebooku / tabletu / PC. Dalším zdrojem problémů mohou být také neaktuální firmware řadiče USB 3.0 portu. Nejčastěji to bývá některý z následujících výrobců: Intel, Renesas (dříve NEC), Via (VLI), AS Media, Fresco Logic, Etron.
Aktuální ovladače pro výrobky i-tec najdete na našem webu www.i-tec.cz v záložce „Download" u jednotlivých produktů.

Poznámka:

Instalace audio portů (pro podporu HDMI přenosů) a USB 3.0 portu typu A je automatická ze systému, ostatní porty je třeba nainstalovat z dodaného CD.
Před prvním připojením dokovací stanice k notebooku / tabletu / PC je nutno nejprve nainstalovat video porty z přiloženého CD a pak až připojit dokovací stanici.

INSTALACE OVLADAČŮ VE WINDOWS XP SP3 / VISTA / 7 / 8 / 8.1 / 10 (32/64 BIT VERZE)

Před prvním použitím nepřipojujte dokovací stanici k notebooku / tabletu / PC, dokud nenainstalujete příslušné ovladače pro video porty z přiloženého CD. Ovladače zařízení je třeba nainstalovat pouze před prvním použitím.

Vložte CD s ovladači do mechaniky nebo si stáhněte požadovaný software na našem webu www.i-tec.cz v záložce „Download“ u tohoto produktu. Ovladače nainstalujte dle následujícího postupu:

Pro DVI / HDMI port zvolte instalaci ze souboru Setup.exe v adresáři na CD:/ nebo spusťte stažený soubor, zvolte jazyk instalace a postupujte dle pokynů na obrazovce.

Poznámka:
Ve Windows Vista / 7 / 8 / 8.1 / 10 instalujte DVI / HDMI port jako uživatel „Administrator“. Obrazovka může v průběhu instalace ovladačů problikávat, jedná se o standardní proces. Po dokončení instalace doporučujeme restart notebooku / tabletu / PC.

HARDWAROVÁ INSTALACE (PŘIPOJENÍ DOKOVACÍ STANICE K NOTEBOOKU / TABLETU / PC)

1. Zapněte notebook / tablet / PC.
2. Zapojte USB 3.0 kabel dokovací stanice do volného USB 3.0 / 2.0 portu vašeho notebooku / tabletu / PC.
3. Následně se zahájí automatická instalace portů v jednotlivých systémech.
4. Po dokončení instalace restartujte notebook / tablet / PC.

INSTALACE OVLADAČŮ V MAC OS X

Před prvním použitím nepřipojujte dokovací stanici k MacBooku / PC, dokud nenainstalujete příslušné ovladače pro DVI / HDMI port z přiloženého CD. Ovladače zařízení je třeba nainstalovat pouze před prvním použitím.

Vložte CD s ovladači do mechaniky nebo si stáhněte požadovaný software na našem webu www.i-tec.cz v záložce „Download“ u tohoto produktu. Ovladače nainstalujte dle následujícího postupu:

Pro DVI / HDMI port zvolte instalaci ze souboru DisplayLink_MacOSX.dmg v adresáři na CD:/ nebo spusťte stažený soubor. Soubor rozbalte na plochu vašeho MacBooku / PC jako virtuální disk, zvolte “Drivers“ a následně „DisplayLink Software Installer“. Poté zvolte jazyk instalace a postupujte dle pokynů na obrazovce, v případě potřeby zadejte heslo uživatele. Obrazovka může v průběhu instalace ovladačů problikávat, jedná se o standardní proces. Po dokončení instalace restartujte MacBook / PC.

HARDWAROVÁ INSTALACE (PŘIPOJENÍ DOKOVACÍ STANICE K MACBOOKU / PC)

1. Zapněte MacBook / PC.
2. Zapojte USB 3.0 kabel dokovací stanice do volného USB 3.0 / 2.0 portu vašeho notebooku / tabletu / PC.
3. Následně se zahájí automatická instalace portů.
4. Po dokončení instalace restartujte MacBook / PC.

ČASTO KLADENÉ OTÁZKY

Otázka: Jaké jsou požadavky na primární grafické karty pro použití s DisplayLink chipsety v i-tec grafických adaptérech a dokovacích stanicích?
Odpověď: DisplayLink grafické chipsety jsou sekundární (další) grafické karty v PC. Pro svou činnost potřebují mít nainstalovanou primární grafickou kartu. **Windows XP:** V tomto OS si DisplayLink instaluje své vlastní virtuální grafické adaptéry ve Správci zařízení a ve Windows video vlastnostech. Proto ve Windows XP umí pracovat i bez závislosti na primární grafické kartě. **Windows Vista / 7 / 8 / 8.1 / 10 a pozdější:** V těchto operačních systémech DisplayLink grafický ovladač pracuje jen v závislosti na primárních grafických kartách: Intel, NVidia, ATI/AMD, VIA. Neumí pracovat se SiS nebo Matrox grafickými kartami. Také by nemusel pracovat, jestliže je v OS nainstalováno více grafických karet. DisplayLink také nepodporuje ATI crossfire nebo NVidia SLI konfiguraci. Podporuje NVidia GeForce Go 7700/7900 od verze v6.3 nebo novější.

Otázka: Po instalaci Windows 8.1 / 10 přestalo zařízení fungovat. Na Windows 8 fungovalo bez problémů.
Odpověď: Nainstalujte si prosím nejnovější ovladače z našich webových stránek, které naleznete u produktů v záložce „Download“. Windows 8.1 jsou podporovány od verze DisplayLink 7.4 a Windows 10 od verze 7.9.

Otázka: Po instalaci Mac OS X 10.9 Mavericks přestalo zařízení fungovat. Na předchozí verzi fungovalo bez problémů.
Odpověď: Nainstalujte si prosím nejnovější ovladače z našich webových stránek, které naleznete u produktů v záložce „Download“. Mac OS X 10.9 Mavericks je podporován od verze DisplayLink 2.1.

Otázka: Používám Mac OS X a nefunguje audio výstup.
Odpověď: Ovladače pro Mac OS X v současné době nepodporují audio, pokud je zařízení připojeno do USB 3.0 portu. Audio je možné využívat pouze při zapojení do USB 2.0 port.

Otázka: Dokovací stanice mi nefunguje s tabletem a Windows 8.
Odpověď: Nainstalujte si prosím nejnovější verzi ovladačů 7.2 M0 nebo vyšší, která je ke stažení na http://www.displaylink.com/support/index.php.

Otázka: Mám problém s detekcí USB 3.0 dokovací stanice v USB 3.0 portu svého notebooku / tabletu / PC.
Odpověď: Problém může být v zastaralých ovladačích pro USB 3.0 port ve Vašem notebooku / tabletu / PC. Prosím, přečtěte si popis a stáhněte si nejnovější ovladače pro USB 3.0 chipset ve Vašem notebooku / tabletu / PC a instalujte podle uvedených instrukcí. Ovladače jsou ke stažení na http://www.displaylink.com/support/ticket.php?id=315.

Otázka: Jak správně nainstalovat USB 3.0 dokovací stanici v OS Windows?
Odpověď: Nepřipojujte USB 3.0 dokovací stanici do USB portu ve Vašem notebooku / tabletu / PC, dokud nenainstalujete ovladače. Je nutno nainstalovat aktuální ovladače od DisplayLinku (pro interní chipset DL-3900), které jsou ke stažení na http://www.displaylink.com/support/index.php. Po instalaci ovladačů a po připojení USB 3.0 dokovací stanice do USB portu Vašeho notebooku / tabletu / PC se doinstalují ovladače automaticky. Ovládací utilita se aktivuje až po připojení monitoru.

i-tec USB 3.0 Travel Dual Docking Station

Otázka: Jsou dostupné ovladače Windows 8 / 8.1 / 10 32/64 bit pro USB 3.0 dokovací stanici?
Odpověď: Ano, pro grafickou část je nutno nainstalovat aktuální ovladače od DisplayLinku (pro interní chipset DL-3900) http://www.displaylink.com/support/index.php. Nepřipojujte USB 3.0 dokovací stanici, dokud nenainstalujete tyto ovladače. Po instalaci ovladačů a připojení USB 3.0 dokovací stanice do USB portu Vašeho notebooku / tabletu / PC se doinstalují ovladače automaticky. Ovládací utilita se aktivuje až po připojení monitoru.

Otázka: Mohu získat podrobnější informace o problémech s USB 3.0 dokovací stanici?
Odpověď: Jistě, užitečné informace naleznete na stránkách DisplayLinku http://www.displaylink.com/support/knowledgebase.php v záložce FAQ nebo se můžete obrátit na naši technickou podporu.

Otázka: Jak mohu použít VGA monitor?
Odpověď: Použijte DVI-I to VGA adaptér v DVI-I výstupu.

Otázka: Během instalace se zobrazí hlášení o VBScriptu a zařízení nelze nainstalovat.
Odpověď: Jedná se o chybu Microsoftu. Prosím postupujte dle informací na stránkách Microsoftu https://support.microsoft.com/en-us/kb/949140.

Otázka: Zařízení nenabíjí Apple / Samsung tablet.
Odpověď: Bohužel i přes evropskou normu o sloučení napájecích zařízení chrání některé firmy své značkové výrobky tak, že se dají nabíjet jen originálním / licencovaným napájecím adaptérem.

Otázka: Chci nabíjet ve Windows OS zařízení Apple (iPad, iPhone, iPod) přes USB 3.0 port. Existuje softwarová možnost řešení tohoto problému?
Odpověď: Standardní napájení je řešeno přes dodávaný síťový adaptér k zařízení Apple. Přesto byl firmou ASUS vyvinut software „ASUS Ai Charger" pro možnost pracovat a současně nabíjet zařízení Apple přes USB port notebooku / PC, přes připojený HUB nebo dokovací stanici ve Windows prostředí. Více informací s možností stažení a odzkoušení naleznete zde: http://event.asus.com/mb/2010/ai_charger/. I přes množství pozitivních zkušeností s použitím tohoto softwaru však nemůžeme zaručit jeho 100% účinnost ve všech možných hardwarových kombinacích.

Další informace naleznete v manuálu na CD.

WSTĘP

Dziękujemy za zakup stacji dokującej i-tec. Stacja dokująca ze względu na swoje kompaktowe wymiary, małą wagę oraz brak konieczności zastosowania zasilacza, idealnie nadaje się dla użytkowników w podróży. Stacja dokująca pozwala na szybkie i łatwe podłączenie ulubionych urządzeń za pomocą jednego kabla USB do notebooka / tableta / PC.

Stacja jest wyposażona w porty HDMI oraz DVI-I służące do podłączenia zewnętrznego monitora lub projektora. Oba porty HDMI i DVI-I, mogą być używane jednocześnie. Do podłączenia monitora przez port SUB-VGA należy użyć adaptera DVI-VGA (brak w zestawie). Do stacji dokującej można podłączyć nowoczesne telewizory plazmowe lub LCD oraz monitory. Urządzenie dzięki wbudowanemu chipowi graficznemy, który jest "sercem" stacji dokującej, obsługuje rozdzielczość Full HD + (2048 x 1152 pikseli).

Porty USB 3.0 umożliwia podłączenie klawiatury, myszy, dysku zewnętrznego, drukarki i inne urządzenia peryferyjne, lub może być wykorzystany do podłączenia huba USB, dzięki czemu uzyskamy więcej wolnych portów USB. W tym przypadku zaleca się używanie zewnętrznego źródła zasilania.

ZAWARTOŚĆ OPAKOWANIA

- i-tec USB 3.0 Stacja dokująca z kablem (35 cm)
- CD ze sterownikami oraz instrukcją
- Instrukcja Szybki Start

WYMAGANIA SYSTEMOWE

- Wymagania sprzętowe: notebook / tablet z OS Win / PC z wolnym portem USB 3.0 / 2.0. Jeśli jest dostępny tylko port USB 2.0, szybkość transferu danych będzie ograniczona. Procesor Intel Pentium 1.2 GHz lub szybszy, 512 MB RAM.
- System operacyjny: Windows XP SP3 / Vista / 7 / 8 / 8.1 / 10 32/64 bit, Mac OS X.
- Aby odtwarzać DVD na dołączanym monitorze, spełnione muszą zostać następujące wymagania: Intel Pentium 2.0 lub szybszy, 1 GB pamięci RAM, rozdzielczość wyświetlacza ustawiona na 800x600 z 16bitową paletą barw.

UWAGA!

Przed zainstalowaniem sterowników pod interfejs USB 3.0 upewnij się, że twój sprzęt (laptop / tablet / PC) posiada najbardziej aktualne sterowniki portu USB 3.0. Produkty z technologią SuperSpeed USB 3.0 są stosowane od 2010 r. Technologia ta jest nadal rozwijana, w związku z tym sterowniki podlegają ciągłemu udoskonalaniu. Aby skorzystać z szybkiego transferu USB 3.0, musisz posiadać notebook / tablet / PC z interfejsem USB 3.0. Bezproblemową funkcjonalność oraz pracę stacji dokującej zapewnia tzw. chipset dla którego niezbędne jest zastosowanie aktualnych sterowników.

Ewentualne problemy, które mogą wystąpić podczas instalacji sterowników lub problemy związane z prawidłową pracą stacji dokującej, bardzo często spowodowane są zastosowaniem nieaktualnych sterowników kontrolera USB 3.0 lub chipseta Twojego laptopa / tableta / PC.

Powodem problemów jest również nieaktualny firmware kontrolera USB 3.0, najczęściej takich producentów jak: Intel, Renesans (dawniej NEC), Via (VLI), AS Media, Fresco Logic, Etron. Aktualne sterowniki dla produktów i-tec są do pobrania ze strony www.i-tec.pl, w zakładce „Download“ dla każdego produktu.

Informacja:

Instalacja interfejsu audio (wsparcie dla transmisji HDMI) oraz USB 3.0 następuje automatycznie z systemu, inne porty muszą być zainstalowane z płyty CD.

Przed podłączeniem stacji dokującej do laptopa / tabletu / PC należy najpierw zainstalować sterowniki dla

video portu z dołączonej płyty CD, a następnie podłączyć do stacji dokującej.

INSTALACJA STEROWNIKA W SYSTEMIE WINDOWS XP Z SP3 / VISTA /7/8/8.1/10 (32/64 BIT)

Przed pierwszym użyciem nie podłączać stacji dokującej do laptopa / tableta / PC, dopóki nie zostaną zainstalowane odpowiednie sterowniki dla video porty z dołaczonej płyty CD. Sterowniki należy zainstalować przed pierwszym użyciem stacji dokującej.

Włóż płytę CD ze sterownikami do napędu lub pobierz wymagane oprogramowanie z naszej strony www.i-tec.pl z zakładki „Download" dla tego produktu. Aby zainstalować sterowniki, wykonaj następujące czynności:

Aby zainstalować sterowniki dla porty DVI / HDMI, z dołączonej płyty CD uruchom plik setup.exe umieszczony w katalogu, lub uruchom pobrany ze strony internetowej plik, wybierz język instalacji i postępuj zgodnie z instrukcjami wyświetlanymi na ekranie.

Informacja:
Do zainstalowania sterowników portu DVI / HDMI w systemie Windows Vista / 7 / 8 / 8.1 / 10 użyj konta użytkownika „Administrator". Podczas instalacji sterowników ekran może migać, jednak jest to standardowy proces. Po zakończeniu instalacji zalecane jest ponowne uruchomienie laptopa / tableta / PC.

INSTALACJA URZĄDZENIA (PODŁĄCZENIE STACJI DOKUJĄCEJ DO LAPTOPA / TABLETA / PC)

1. Włącz laptop / tablet / PC.
2. Podłącz kabel USB 3.0 z stacji dokującej do wolnego portu USB 3.0 / 2.0 na swoim laptopie / tablet / PC.
3. Następnie rozpocznie się automatyczna instalacja portu.
4. Po zainstalowaniu urządzenia uruchom ponownie notebook / tablet / PC.

INSTALACJA STEROWNIKA DO MAC OS X

Przed pierwszym użyciem nie podłączać stacji dokującej do MacBooka / PC, dopóki nie zostaną zainstalowane odpowiednie sterowniki dla portu DVI / HDMI z dołaczonej płyty CD. Sterowniki należy zainstalować przed pierwszym użyciem stacji dokującej.

Włóż płytę CD ze sterownikami do napędu lub pobierz wymagane oprogramowanie z naszej strony www.i-tec.pl z zakładki „Download" dla tego produktu. Aby zainstalować sterowniki, wykonaj następujące czynności:

Aby zainstalować sterowniki dla portu DVI / HDMI, z dołączonej płyty CD uruchom plik DisplayLink_MacOSX.dmg z kataogu umieszczonego na łycie CD:/ lub uruchom pobrany plik. Rozpakuj plik na pulpicie komputera MacBook / PC jako dysk wirtualny, wybierz „Drivers", a następnie „DisplayLink Software Installer". Następnie wybierz język instalacji i postępuj zgodnie z instrukcjami wyświetlanymi na ekranie. Jeśli jest to konieczne, wprowadź hasło użytkownika. Podczas instalacji sterownika ekran może migać, jest to standardowy proces. Po zakończeniu instalacji uruchom ponownie komputer MacBook / PC.

INSTALACJA URZĄDZENIA (PODŁĄCZENIE STACJI DOKUJĄCEJ DO MACBOOKA / PC)

1. Włącz MacBook / tablet / PC.
2. Podłącz kabel USB 3.0 z stacji dokującej do wolnego portu USB 3.0 / 2.0 na swoim MacBooku / Tablet / PC.

3. Następnie rozpocznie się automatyczna instalacja portu.
4. Po zainstalowaniu urządzenia uruchom ponownie MacBook / PC.

CZĘSTO ZADAWANE PYTANIA

Pytanie: Jakie są podstawowe wymagania dla kart graficznych przy zastosowaniu z adapterami graficznymi i stacjami dokującymi z chipsetem DisplayLink?
Odpowiedź: Chipsety graficzne DisplayLink są drugimi (kolejnymi) kartami. Aby mogły być zastosowane, jest konieczność posiadania głównej karty graficznej. **Windows XP:** w tym systemie DisplayLink instaluje się jako wirtualny graficzny adapter w Manadżerze Urządzeń i Właściwościach Wideo. Dzięki temu adapter pracuje niezależnie od głównej karty graficznej. **Windows Vista i nowsze:** w tych systemach sterownik graficzny DisplayLink działa zależnie w połączeniu z wszystkimi kartami graficznymi: Intel, Nvidia, ATI/AMD, Nvidia oraz VIA. DisplayLink nie jest kompatybilny z kartami graficznymi SiS lub Matrox. DisplayLink może nie działać, jeśli na komputerze jest zainstalowanych więcej niż jedna karta graficzna oraz nie działa w konfiguracjach ATI crossfire lub NVIDIA SLI. DisplayLink jest kompatybilny z NVidia GeForce Go 7700/7900 w wersji v6.3 i nowsze.

Pytanie: Po zainstalowaniu systemu Windows 8.1 / 10 urządzenie nie działa. Na Windows 8 działało bez problemu.
Odpowiedź: Proszę zainstalować najnowsze sterowniki z naszej strony internetowej. Link do sterowników znajdziesz w zakładce „Download“ na stronie produktu. Windows 8.1 jest obsługiwany przez DisplayLink 7.4. Windows 10 przez DisplayLink 7.9.

Pytanie: Po instalacji systemu Mac OS X 10.9 Maverics urządzenie przestało działać. Na poprzedniej wersji działało bez problemu.
Odpowiedź: Proszę zainstalować najnowsze sterowniki z naszej strony internetowej. Link do sterowników znajdziesz w zakładce „Download“ na stronie produktu. Mac OS X 10.9 Mavericks jest obsługiwany przez DisplayLink 2.1

Pytanie: Używam system Mac OS X i nie działa wyjście audio.
Odpowiedź: Sterowniki dla systemu Mac OS X nie obsługują obecnie dźwięku po podłączeniu do portu USB 3.0. Dźwięk może być stosowany tylko wtedy, gdy urządzenie podłączone jest do portu USB 2.0

Pytanie: Dokovací stanice mi nefunguje s tabletem a Windows 8. Stacja dokująca nie działa z tabletem z systemem Windows 8
Odpowiedź: Proszę zainstalować najnowszą wersję sterownika 7.2 M0 lub wyższe, który jest dostępny na stronie http://www.displaylink.com/support/index.php.

Pytanie: Mam problem z wykryciem USB 3.0 Docking Station przez port USB 3.0 na swoim laptopie / tablecie / PC.
Odpowiedź: Problemem mogą być nieaktualne sterowniki dla USB 3.0 Twojego notebooka / tableta / PC. Proszę zapoznać się z opisem i pobierać najnowsze sterowniki dla chipsetu USB 3.0 dla notebooka / Tableta / PC i zainstalować zgodnie z instrukcją. Sterowniki są dostępne do pobrania na http://www.displaylink.com/support/ticket.php?id=315.

Pytanie: Jak prawidłowo zainstalować stację dokującą USB 3.0 w systemie operacyjnym Windows?
Odpowiedź: Nie podłączać stacji dokującej USB 3.0 z portem USB laptop / tablet / PC przed zainstalowaniem sterowników. Konieczne jest, aby mieć najnowsze sterowniki z DisplayLink (wewnętrzny

chipset DL-3900), które są dostępne do pobrania na http://www.displaylink.com/support/index.php. Po zainstalowaniu sterowników i podłączeniu Stacji dokującej USB 3.0 do portu USB laptopa / tabletu / PC sterowniki automatycznie zostaną doinstalowane. Sterowniki zostaną aktywowane przez podłączenie do monitora.

Pytanie: Czy są dostępne sterowniki pod Windows 8 / 8.1 / 10 32/64 bit dla Stacji dokującej USB 3.0?
Odpowiedź: Tak, do poprawnego działania grafiki jest konieczność zainstalowania aktualnych sterowników z DisplayLink (wewnętrzny chipset DL-3900) http://www.displaylink.com/support/index.php. Nie podłączać Stacji dokującej USB 3.0 do czasu zainstalowania tych sterowników. Po zainstalowaniu sterowników i podłączeniu Stacji dokującej USB 3.0 do portu USB laptopa / tabletu / PC sterowniki automatycznie zostaną doinstalowane. Sterowniki zostaną aktywowane przez podłączenie do monitora.

Pytanie: Gdzie można uzyskać więcej informacji na temat problemów ze Stacją dokującą USB 3.?
Odpowiedź: Przydatne informacje można znaleźć na stronie DisplayLink http://www.displaylink.com/support/knowledgebase.php w zakładce FAQ lub skontaktować się z pomocą techniczną.

Pytanie: W jaki sposób można zastosować monitor VGA?
Odpowiedź: Proszę zastosować adapter DVI-I na VGA do wyjścia DVI-I.

Pytanie: Podczas instalacji pokazuje się komunikat o VBScript i nie mozna zainstalować urządzenia.
Odpowiedź: Przyczyną jest błąd Microsoftu. Prosimy postępować zgodnie z informacjami na stronach Micorosoft https://support.microsoft.com/en-us/kb/949140.

Pytanie: Urządzenie nie ładuje tabletów Apple / Samsung.
Odpowiedź: Niestety, pomimo normy europejskiej w sprawie konsolidacji urządzeń zasilania zasilania, niektóre firmy chronią swoje markowe produkty, i mogą być ładowane przez tylko oryginalne / licencjonowane zasilacze.

Pytanie: Chciałbym ładować urządzenia firmy Apple (iPad, iPhone, iPod) w systemie operacyjnym Windows przez port USB 3.0 / 2.0. Czy jest jakieś oprogramowanie, aby rozwiązać ten problem?
Odpowiedź: Ładowanie standardowe jest możliwe za pomocą dołączonego zasilacza sieciowego do urządzenia Apple. Niemniej jednak, firma ASUS opracowała specjalny program **"ASUS Ai Charger"** aby można było pracować i jednocześnie ładować urządzenia Apple przez port USB notebooka / PC, przez podłączony HUB lub stację dokującą w systemie operacyjnym Windows. Więcej informacji można znaleźć tutaj: http://event.asus.com/mb/2010/ai_charger/, gdzie można pobrać i przetestować oprogramowanie. Pomimo wielu pozytywnych doświadczeń z korzystania z tego oprogramowania, nie możemy zagwarantować 100% efektywności we wszystkich możliwych kombinacjach sprzętowych.

Dalsze informacje znaleźć można w instrukcji zamieszczonej na CD.

ÚVOD

Ďakujeme za zakúpenie dokovacej stanice i-tec, ktorá je vďaka svojim kompaktným rozmerom, nízkej hmotnosti a použitia bez napájacieho adaptéru vhodná pre užívateľov na cestách. Dokovacia stanica Vám umožní ľahko a rýchlo pripojiť k notebooku / tabletu / PC Vaše obľúbené zariadenia jediným USB káblom.

Dokovacia stanica je vybavená HDMI a DVI-I portom pre pripojenie externých monitorov alebo projektoru. Oba porty, HDMI i DVI-I, je možné využívať súčasne. V prípade, že potrebujete pripojiť SUB-VGA monitor, potom toto môžete urobiť cez DVI-VGA adaptér (nie je súčasťou balenia). Ako zobrazovacie zariadenie môžete využiť moderné plazmové alebo LCD monitory a televízory. Grafický čip, ktorý je „srdcom" dokovacej stanice, podporuje Full HD+ rozlíšenie (2048 x 1152 pixelov).

USB 3.0 porty využijete na pripojenie klávesnice, myši, externého disku, tlačiarne a ďalších periférií alebo ho môžete využiť na pripojenie USB HUBu, čím získate ďalšie voľné USB porty. V takom prípade odporúčame použiť HUB s externým napájaním.

OBSAH BALENIA

- i-tec USB 3.0 dokovacia stanica s káblom (35 cm)
- CD s ovládačmi a manuálom
- Quick Start

SYSTÉMOVÉ POŽIADAVKY

- Hardwarové požiadavky: notebook / tablet s OS Win 8 / PC alebo Mac s volným portom USB 3.0 / 2.0. Ak máte USB 2.0, bude rýchlosť prenosu dát obmedzená. Procesor Intel Pentium 1.2 GHz a vyšší, 512 MB RAM.
- Operačný systém: Windows XP SP3 / Vista / 7 / 8 / 8.1 / 10 32/64 bit, Mac OS X.
- Pre prehrávanie DVD na prídavnom monitore je potreba mať minimálne procesor Intel Pentium 2.0 a vyšší, 1 GB RAM a nastavené rozlíšenie obrazovky 800x600 a 16 farieb.

UPOZORNENIE!

Pred samotnou inštaláciou na USB 3.0 port sa uistite, že preňho (pre USB 3.0 radič v notebooku / tablete / PC) máte nainštalovaný najnovšie ovládače. Produkty s technológiou USB 3.0 SuperSpeed sa používajú už od roku 2010, aj tak stále dochádza k istému dolaďovaniu ovládačov podporovaných zariadení. Aby ste mohli využívať výhody rýchleho USB 3.0 zariadenia, musíte mať notebook / tablet / PC s USB 3.0 rozhraním. O jeho bezproblémovú funkčnosť sa stará tzv. chipset, ktorý musí mať k dispozícii aktuálne ovládače. Problémy, s ktorými sa môžete stretnúť pri inštalácii alebo použití našich USB 3.0 zariadení sú veľmi často spôsobené nainštalovanými neaktuálnymi ovládačmi pre USB 3.0 radič alebo chipset vašeho notebooku / tabletu / PC. Ďalším zdrojom problémov bývajú tiež neaktuálne firmware radiče USB 3.0 portu. Najčastejšie to býva niektorý z následujúcich výrobcov: Intel, Renesas (predtým NEC), Via (VLI), AS Media, Fresco Logic, Etron.

Aktuálne ovládače pre výrobky i-tec nájdete na našom webe www.i-tec.cz v záložke „Download" pri jednotlivých produktoch.

Poznámka:

Inštalácia audio portov (pre podporu HDMI prenosov) a USB 3.0 portu typu A je automatická zo systému, ostatné porty je treba nainštalovať z dodaného CD.

Pred prvým pripojením dokovacej stanice k notebooku / tabletu / PC je nutné najskôr nainštalovať video porty z priloženého CD a potom až pripojiť dokovaciu stanicu.

INŠTALÁCIA OVLÁDAČOV VO WINDOWS XP SP3 / VISTA / 7 / 8 / 8.1 / 10 (32/64 BIT VERZIA)

Pred prvým použitím nepripájajte dokovaciu stanicu k notebooku / tabletu / PC, kým nenainštalujete príslušné ovládače pre video porty z priloženého CD. Ovládače zariadení je treba nainštalovať len pred prvým použitím.

Vložte CD s ovládačmi do mechaniky alebo si stiahnite požadovaný software na našom webe www.i-tec.cz v záložke „Download" pri tomto produkte. Ovládače nainštalujte podľa nasledujúceho postupu:

Pre DVI / HDMI port zvoľte inštaláciu zo súboru Setup.exe v adresári na CD:/ alebo spusťte stiahnutý súbor, zvoľte jazyk inštalácie a postupujte podľa pokynov na obrazovke.

Poznámka:
Vo Windows Vista / 7 / 8 / 8.1 / 10 inštalujte DVI / HDMI port ako užívateľ „Administrátor". Obrazovka môže v priebehu inštalácie ovládačov preblikávať, ide o štandardný proces. Po dokončení inštalácie odporúčame reštart notebooku / tabletu / PC.

HARDWAROVÁ INŠTALÁCIA (PRIPOJENIE DOKOVACEJ STANICE K NOTEBOOKU / TABLETU / PC)

1. Zapnite notebook / tablet / PC.
2. Zapojte USB 3.0 kábel dokovacej stanice do volného USB 3.0 / 2.0 portu vašeho notebooku / tabletu / PC.
3. Následne sa zaháji automatická inštalácia portov v jednotlivých systémoch.
4. Po dokončení inštalácie reštartujte notebook / tablet / PC.

INŠTALÁCIA OVLÁDAČOV V MAC OS X

Pred prvým použitím nepripájajte dokovaciu stanicu k MacBooku / PC, kým nenainštalujete príslušné ovládače pre DVI / HDMI port z priloženého CD. Ovládače zariadení je potrebné nainštalovať len pred prvým použitím.

Vložte CD s ovládačmi do mechaniky alebo si stiahnite požadovaný software na našom webe www.i-tec.cz v záložke „Download" pri tomto produkte. Ovládače nainštalujte podľa následujúceho postupu:

Pre DVI / HDMI port zvoľte inštaláciu zo súboru DisplayLink_MacOSX.dmg v adresári na CD:/ alebo spusťte stiahnutý súbor. Súbor rozbaľte na plochu vašeho MacBooku / PC ako virtuálny disk, zvoľte "Drivers" a následne „DisplayLink Software Installer". Potom zvoľte jazyk inštalácie a postupujte podľa pokynov na obrazovke, v prípade potreby zadajte heslo užívateľa. Obrazovka môže v priebehu inštalácie ovládačov preblikávať, ide o štandardný proces. Po dokončení inštalácie reštartujte MacBook / PC.

HARDWAROVÁ INŠTALÁCIA (PRIPOJENIE DOKOVACEJ STANICE K MACBOOKU / PC)

1. Zapnite MacBook / PC.
2. Zapojte USB 3.0 kábel dokovacej stanice do volného USB 3.0 / 2.0 portu vašeho MacBooku / PC.
3. Následne sa zaháji automatická inštalácia portov.
4. Po dokončení inštalácie reštartujte MacBook / PC.

ČASTO KLADENÉ OTÁZKY

Otázka: Aké požiadavky sú na primárne grafické karty pre použitie s DisplayLink chipsetmi v i-tec grafických adaptéroch a dokovacích staniciach?
Odpoveď: DisplayLink grafické chipsety sú sekundárne (ďalšie) grafické karty v PC. Pre svoju činnosť potrebujú mať nainštalovanú primárnu grafickú kartu. **Windows XP:** V tomto OS si DisplayLink inštaluje svoje vlastné virtuálne grafické adaptéry v Správcovi zariadení a vo Windows video vlastnostiach. Preto vo Windows XP dokáže pracovať i bez závislosti na primárnej grafickej karte. **Windows Vista / 7 / 8 / 8.1 / 10 a neskorší:** V týchto operačných systémoch DisplayLink grafický ovládač pracuje len v závislosti na primárnych grafických kartách: Intel, NVidia, ATI/AMD, VIA. Nevie pracovať so SiS alebo Matrox grafickými kartami. Tiež by nemusel pracovať, ak je v OS nainštalovaných viacero grafických kariet. DisplayLink tiež nepodporuje ATI crossfire alebo NVidia SLI konfiguráciu. Podporuje NVidia GeForce GO 7700/7900 od verzie v6.3 alebo novšej.

Otázka: Po inštalácii Windows 8.1 / 10 prestalo zariadenie fungovať. Na Windows 8 fungovalo bez problémov.
Odpoveď: Nainštalujte si prosím najnovšie ovládače z našich webových stránok, ktoré nájdete pri produkte v záložke „Download“. Windows 8.1 sú podporované od verzie DisplayLink 7.4 a Windows 10 od verzie 7.9.

Otázka: Po inštalácii Mac OS X 10.9 Mavericks prestalo zariadenie fungovať. Na predchádzajúcej verzii fungovalo bez problémov.
Odpoveď: Nainštalujte si prosím najnovšie ovládače z našich webových stránok, ktoré nájdete pri produkte v záložke „Download“. Mac OS X 10.9 Mavericks je podporovaný od verzie DisplayLink 2.1.

Otázka: Používam Mac OS X a nefunguje audio výstup.
Odpoveď: Ovládače pre Mac OS X v súčasnej dobe nepodporujú audio, ak je zariadenie pripojené do USB 3.0 portu. Audio je možné využívať iba pri zapojení do USB 2.0 portu.

Otázka: Dokovacia stanica mi nefunguje s tabletom a Windows 8.
Odpoveď: Nainštalujte si prosím najnovšiu verziu ovládačov 7.2 M0 alebo vyššie, ktoré sú k stiahnutiu na http://www.displaylink.com/support/index.php.

Otázka: Mám problém s detekciou USB 3.0 dokovacej stanice v USB 3.0 porte svojho notebooku / tabletu / PC.
Odpoveď: Problém môže byť v zastaralých ovládačoch pre USB 3.0 port vo Vašom notebooku / tabletu / PC. Prosím, prečítajte si popis a stiahnite si najnovšie ovládače pre USB 3.0 chipset vo Vašom notebooku / tabletu / PC a inštalujte podľa uvedených inštrukcií. Ovládače sú k stiahnutiu na http://www.displaylink.com/support/ticket.php?id=315.

Otázka: Ako správne nainštalovať USB 3.0 dokovacej stanice v OS Windows?
Odpoveď: Nepripájajte USB 3.0 dokovacej stanice do USB portu vo Vašom notebooku / tablete / PC, kým nenainštalujete ovládače. Je potrebné nainštalovať aktuálne ovládače od DisplayLinku (pre interný chipset DL-3900), ktoré sú k stiahnutiu na http://www.displaylink.com/support/index.php. Po inštalácii ovládačov a po pripojení USB 3.0 dokovacej stanice do USB portu Vašeho notebooku / tabletu / PC sa doinštalujú ovládače automaticky. Ovládacia utilita sa aktivuje až po pripojení monitora.

i-tec USB 3.0 Travel Dual Docking Station

Otázka: Sú dostupné ovládače Windows 8 / 8.1 / 10 32/64 bit pre USB 3.0 dokovacej stanice?
Odpoveď: Áno, pre grafickú časť je potrebné nainštalovať aktuálne ovládače od DisplayLinku (pre interný chipset DL-3900) http://www.displaylink.com/support/index.php. Nepripájajte USB 3.0 dokovacej stanice, kým nenainštalujete tieto ovládače. Po inštalácii ovládačov a pripojení USB 3.0 dokovacej stanice do USB portu Vašeho notebooku / tabletu / PC sa doinštalujú ovládače automaticky. Ovládacia utilita sa aktivuje až po pripojení monitora.

Otázka: Môžem získať podrobnejšie informácie o problémoch s USB 3.0 dokovacej stanice?
Odpoveď: Iste, užitočné informácie nájdete na stránkach DisplayLinku http://www.displaylink.com/support/knowledgebase.php v záložke FAQ alebo sa môžete obrátiť na našu technickú podporu.

Otázka: Ako môžem použiť VGA monitor?
Odpoveď: Použite adaptér DVI-I to VGA v DVI-I výstupe.

Otázka: Behom inštalácie sa zobrazí hlásenie o VBScriptu a zariadenie nie je možné nainštalovať.
Odpoveď: Jedná sa o chybu Microsoftu. Prosím postupujte podľa informácii na stránkach Microsoftu https://support.microsoft.com/en-us/kb/949140.

Otázka: Zariadenia nenabíjajú Apple / Samsung tablet.
Odpoveď: Bohužiaľ aj s európskou normu o zlúčení napájacích zariadení chránia niektoré firmy svoje značkové výrobky tak, že sa dajú nabíjať len originálnym / licencovaným napájacím adaptérom.

Otázka: Chcem nabíjať vo Windows OS zariadenie Apple (iPad, iPhone, iPod) cez USB 3.0 port. Existuje softwarová možnosť riešenia tohto problému?
Odpoveď: Štandardné napájanie je riešené cez dodávaný sieťový adaptér k zariadeniu Apple. I tak bol firmou ASUS vyvinutý software **„ASUS Ai Charger“** pre možnosť pracovať a súčasne nabíjať zariadenie Apple cez USB port notebooku / PC, cez pripojený HUB alebo dokovaciu stanicu vo Windows prostredí. Viac informácii s možnosťou stiahnutia a odskúšania nájdete tu: http://event.asus.com/mb/2010/ai_charger/. I cez množstvo pozitívnych skúseností s použitím tohto softwaru však nemôžeme zaručiť jeho 100% účinnosť vo všetkých možných hardwarových kombináciách.

Ďalšie informácie, manuál nájdete na CD.

ĮVADAS

Dėkojame, kad įsigijote doko stotelę i-tec, kuri dėka savo kompaktiškų matmenų, mažo svorio ir naudojimo be maitinimo adapterio tinka naudoti kelionėse. Doko stotelė Jums padės lengvai ir greitai prijungti Jūsų mėgstamus įrenginius prie nešiojamo kompiuterio/planšetės/stacionaraus kompiuterio vienu USB kabeliu.

Doko stotelė turi HDMI ir DVI-I prievadą išorinio ekrano arba projektoriaus prijungimui. Abu prievadus, HDMI i DVI-I, galima naudoti tuo pačiu metu. Jeigu Jums reikia prijungti SUB-VGA ekratą, tą padaryti galite per DVI-VGA adapterį (pakuotėje nėra). Vaizdui rodyti galite naudoti modernų plazminį arba LCD ekraną ir televizorių. Grafinis lustas, kuris yra doko stotelės „širdimi“, palaiko Full HD+ raišką (2048 x 1152 pikselių).

USB 3.0 prievadą naudokite klaviatūros, pelės, išorinio disko, spausdintuvo ir kitų įrenginių prijungimui arba jį galite naudoti USB HUB, tokiu būdu turėsite laisvus papildomus USB prievadus. Tokiu atveju rekomenduojame naudoti HUB su išoriniu maitinimu.

KOMPLEKTACIJOJE

- i-tec USB 3.0 doko stotelė su kabelis (35 cm)
- CD su valdikliais ir vadovu
- Quick Start

SISTEMOS REIKALAVIMAI

- Hardware reikalavimai: nešiojamas kompiuteris / planšetė su OS Win / stacionarus kompiuteris arba Mac su laisvu USB 3.0 / 2.0. prievadu. Jeigu turite USB 2.0, duomenų perdavimo sparta bus ribota. Procesorius Intel Pentium 1.2 GHz ir aukštesnė, 512 MB RAM.
- Operacinė sistema: Windows XP SP3 / Vista / 7 / 8 / 8.1 / 10 32/64 bitų, Mac OS X.
- DVD paleidimui papildomame ekrane būtina turėti minimaliai procesorių Intel Pentium 2.0 ir aukštesnę versiją, 1 GB RAM, nustatytą ekrano raišką 800x600 ir 16 spalvų.

DĖMESIO!

Prieš instaliaciją USB 3.0 prievade įsitikinkite, kad jam (nešiojamo kompiuterio/planšetės, stacionaraus kompiuterio USB 3.0 valdikliui) turite instaliavę naujausius valdiklius. Produktai su technologija USB 3.0 SuperSpeed yra naudojami nuo 2010 metų, tačiau nepaisant to vyksta palaikomų įrenginių valdiklių derinimas. Kad galėtumėte naudoti spartaus USB 3.0 įrenginio privalumus privalote turėti nešiojamą kompiuterį/planšetę/stacionarų kompiuterį su USB 3.0 sąsaja. Kad veiktų be problemų rūpinasi t.v. chipset, kuris privalo disponuoti aktualiais valdikliais.

Problemos su kuriomis galite susidurti instaliacijos metu arba naudodami mūsų USB 3.0 įrenginius dažniausiai atsiranda instaliavus į Jūsų nešiojamą kompiuterį/ planšetę/ stacionarų kompiuterį neaktualius valdiklius, skirtus USB 3.0 arba chipset. Kitų problemų šaltiniu būna neaktualūs USB 3.0 prievado firmware valdikliai. Dažniausiai tai būna šių gamintojų: Intel, Renesas (anksčiau NEC), Via (VLI), AS Media, Fresco Logic, Etron.

Aktualius gaminių i-tec valdiklius rasite mūsų tinklalapyje: www.i-tec-europe.eu byloje „Download“ prie atskirų produktų.

Pastaba:

Audio prievadų (HDMI perdavimo palaikymui) ir USB 3.0 tipo A prievado instaliacija sistema atlieka automatiškai, kitus prievadus yra būtina instaliuoti iš komplekte esančio CD.

Prieš pirmąjį doko stotelės prijungimą prie nešiojamo kompiuterio/planšetės/stacionaraus kompiuterio pirmiausia reikia instaliuoti DVI / HDMI prievadą iš komplektacijoje esančio CD ir tik po to prijungti doko stotelę.

VALDIKLIŲ INSTALIACIJA WINDOWS XP SP3 / VISTA / 7 / 8 / 8.1 / 10 (32/64 BITŲ VERSIJA)

Prieš pirmąjį naudojimą prie nešiojamo kompiuterio/ planšetės/ stacionaraus kompiuterio doko stotelės nejunkite, kol nebus instaliuoti atitinkami valdikliai DVI / HDMI prievadui iš komplektacijoje esančio CD. Įrenginio valdiklius reikia instaliuoti tik prieš pirmąjį naudojimą.

Įdėkite CD su valdikliais į mechaniką arba atsisiųskite nurodytą software iš mūsų tinklalapio: www.i-tec-europe.eu iš šio produkto bylos „Download". Valdiklius instaliuokite pagal šiuos nurodymus:

DVI / HDMI prievadui pasirinkite instaliaciją iš bylos Setup.exe CD esančiame kataloge:/ arba atidarykite failą, kurį atsisiuntėte, pasirinkite instaliacijos kalbą ir vadovaukitės komandomis ekrane.

Pastaba:
Windows Vista / 7 / 8 / 8.1 / 10 instaliuokite DVI / HDMI prievadą, kaip vartotojas „Administratorius". Instaliacijos metu ekranas gali blyksėti, tai yra standartinis procesas. Užbaigus instaliaciją rekomenduojame nešiojamą kompiuterį/ planšetę/ stacionarų kompiuterį perkrauti.

HARDWARE INSTALIACIJA (DOKO STOTELĖS PRIJUNGIMAS PRIE NEŠIOJAMO KOMPIUTERIO/ PLANŠETĖS/ STACIONARAUS KOMPIUTERIO)

1. Įjunkite nešiojamą kompiuterį / planšetę / stacionarų kompiuterį.
2. Įjunkite USB 3.0 kabelį doko stotelės į Jūsų nešiojamo kompiuterio/planšetės/ stacionaraus kompiuterio laisvą USB 3.0 / 2.0 prievadą.
3. Po to, atskirose sistemose automatiškai vyks prievadų instaliacija.
4. Užbaigus instaliaciją perkraukite nešiojamą kompiuterį / planšetę / stacionarų kompiuterį.

VALDIKLIŲ INSTALIACIJA MAC OS X

Prieš pirmąjį naudojimą prie MacBook / stacionaraus kompiuterio doko stotelės neprijunkite tol, kol nebus instaliuoti atitinkami DVI / HDMI prievado valdikliai iš komplektacijoje esančio CD. Įrenginio valdiklius reikia instaliuoti tik prieš pirmąjį naudojimą.

Įdėkite CD su valdikliais į mechaniką arba nurodytą software atsisiųskite iš mūsų tinklalapio: www.i-tec-europe.eu iš bylos „Download" prie šio produkto. Instaliuokite valdiklius pagal šią instrukciją:

DVI / HDMI prievadą pasirinkite ir instaliuokite iš bylos DisplayLink_MacOSX.dmg CD:/ kataloge arba atidarykite atsisiųstą bylą. Bylą atidarykite ekrane MacBook / PC kaip virtualų diską, pasirinkite komandą "Drivers", po to „DisplayLink Software Installer". Po to pasirinkite instaliacijos kalbą ir vadovaukitės nurodymais ekrane, jeigu reikia įveskite vartotojo slaptažodį. Valdiklių instaliacijos metu ekranas gali blyksėti, tai yra standartinis procesas. Užbaigę instaliaciją perkraukite MacBook / kompiuterį.

HARDWARE INSTALIACIJA (DOKO STOTELĖS PRIJUNGIMAS PRIE MACBOOK / PC)

1. Įjunkite MacBook / planšetę / kompiuterį.
2. Įjunkite USB 3.0 kabelį doko stotelės į Jūsų nešiojamo kompiuterio/planšetės/ stacionaraus kompiuterio laisvą USB 3.0 / 2.0 prievadą.
3. Po to vyks automatiškai prievado instaliacija.
4. Užbaigus instaliaciją perkraukite MacBook / stacionarų kompiuterį.

DAŽNAI UŽDUODAMI KLAUSIMAI

Klausimas: Kokie reikalavimai keliami pirminėms vaizdo plokštėms, naudojamoms su „DisplayLink“ „chipset“ mikroschemų rinkiniais „i-tec“ tipo grafiniuose adapteriuose ir jungčių blokuose (Docking Station)?

Atsakymas: „DisplayLink“ vaizdo mikroschemų rinkiniai – tai antrinės (papildomos) kompiuterių vaizdo plokštės. Jų darbui reikalinga, kad būtų įdiegta pirminė vaizdo plokštė. **Windows XP:** „DisplayLink“ šioje operacinėje sistemoje įsidiegia Įtaisų valdyklėje ir „Windows“ sistemos vaizdo įrangos savybėse savuosius virtualius grafinius adapterius. Todėl „Windows XP“ sistemoje moka dirbti ir be priklausomybės nuo pirminės vaizdo plokštės. **Windows Vista / 7 / 8 / 8.1 / 10 ir naujesnės:** šiose operacinėse sistemose „DisplayLink“ grafinis valdiklis dirba tik priklausomai nuo pirminių vaizdo plokščių: „Intel“, „NVidia“, ATI/AMD, VIA. Nemoka dirbti su „SiS“ arba „Matrox“ vaizdo plokštėmis. Be to gali nedirbti, jei operacinėje sistemoje yra įdiegta daugiau vaizdo plokščių. „DisplayLink“ taip pat nepalaiko „ATI crossfire“ arba „NVidia SLI“ konfigūracijos. Palaiko „NVidia GeForce Go 7700/7900“ nuo versijos v6.3 arba naujesnes.

Klausimas: Po Windows 8.1 / 10 instaliacijos įrenginys neveikia. Windows 8 veikė be problemų.

Atsakymas: Instaliuokite naujausius valdiklius iš mūsų tinklalapio, kuriuos rasite prie produkto byloje „Download“. Windows 8.1 palaiko versija DisplayLink 7.4. Windows 10 palaiko versija DisplayLink 7.9

Klausimas: Po Mac OS X 10.9 Mavericks instaliacijos įrenginys neveikia. Ankstesnėje versijoje veikė be problemų.

Atsakymas: Instaliuokite iš mūsų tinklalapio naujausius valdiklius, kuriuos rasite produktų byloje „Download“. Mac OS X 10.9 Mavericks palaiko versija DisplayLink 2.1.

Klausimas: Naudoju Mac OS X, neveikia audio išvestis.

Atsakymas: Kai įrenginys yra prijungtas prie USB 3.0 prievado Mac OS X valdikliai tuo metu nepalaiko audio. Adio galima naudoti tik įjungus į USB 2.0 prievadą.

Klausimas: Doko stotis neveikia su planšete ir Windows 8.

Atsakymas: Prašome instaliuoti naujausią valdiklių versiją 7.2 M0 arba aukštesnę, kurią galite atsisiųsti iš: http://www.displaylink.com/support/index.php.

Klausimas: Turiu problemų su USB 3.0 doko stotelės aptikimu savo nešiojamo kompiuterio/ planšetės/ stacionaraus kompiuterio USB 3.0 prievade.

Atsakymas: Ši problema gali būti dėl senų valdiklių Jūsų nešiojamo kompiuterio/ planšetės/ stacionaraus kompiuterio USB 3.0 prievade. Prašome perskaityti aprašymą ir atsisiųsti pagal nurodytas instrukcijas į Jūsų nešiojamą kompiuterį/ planšetę/ stacionarų kompiuterį naujausius USB 3.0 chipset valdiklius. Valdiklius galite atsisiųsti iš: http://www.displaylink.com/support/ticket.php?id=315.

Klausimas: Kaip teisingai instaliuoti USB 3.0 doko stotelę į OS Windows?

Atsakymas: Nejunkite USB 3.0 doko stotelės į Jūsų nešiojamo kompiuterio/ planšetės/ stacionaraus kompiuterio USB prievadą, kol nebus instaliuoti valdikliai. Būtina instaliuoti aktualius valdiklius DisplayLink (vidiniam chipset DL-3900), kuriuos galite atsisiųsti iš: http://www.displaylink.com/support/index.php. Po valdiklių instaliacijos ir USB 3.0 doko stotelės prijungimo prie Jūsų nešiojamo kompiuterio/ planšetės/ stacionaraus kompiuterio USB prievado valdikliai instaliuosis automatiškai. Valdymas aktyvuojasi prijungus ekraną.

i-tec USB 3.0 Travel Dual Docking Station

Klausimas: Ar galima gauti valdiklius Windows 8 / 8.1 / 10 32/64 bitų USB 3.0 doko stotelei?
Atsakymas: Taip, grafinei daliai būtina instaliuoti aktualius valdiklius DisplayLink (vidiniam chipset DL-3900) http://www.displaylink.com/support/index.php. Neprijunkite USB 3.0 doko stotelės, kol nebus instaliuoti šie valdikliai. Po valdiklių instaliacijos ir USB 3.0 doko stotelės prijungimo prie Jūsų nešiojamo kompiuterio/ planšetės/ stacionaraus kompiuterio USB prievado valdikliai instaliuojasi automatiškai. Valdymas aktyvuojasi prijungus ekraną.

Klausimas: Galiu gauti išsamesnę informaciją apie USB 3.0 doko stotelę?
Atsakymas: Taip, naudingą informaciją rasite DisplayLink tinklalapyje:
http://www.displaylink.com/support/knowledgebase.php byloje FAQ arba galite susisiekti su mūsų techninės pagalbos skyriumi.

Klausimas: Kaip galiu naudoti VGA ekraną?
Atsakymas: Naudokite DVI-I to VGA adapterį DVI-I išvestyje.

Klausimas: Instaliacijos metu rodomas pranešimas apie VBScript ir įrenginio neina instaliuoti.
Atsakymas: Tai yra Microsofto klaida. Prašome vadovautis informacija Microsofto žiniatinklyje https://support.microsoft.com/en-us/kb/949140.

Klausimas: Įrenginys neįkrauna planšetės Apple / Samsung.
Atsakymas: Deja, nepriklausomai nuo Europos standartų dėl maitinimo įrenginių konsolidavimo, kai kurios firmos saugo savo firminius gaminius taip, kad galima įkrauti tik originaliais / turinčiais licencija įkrovikliais.

Klausimas: Noriu įkrauti programoje Windows OS įrenginį Apple (iPad, iPhone, iPod) per USB 3.0 prievadą. Ar yra programinėje įrangoje galimybė išspręsti šią problemą?
Atsakymas: Standartinis maitinimas atliekamas per prie įrenginio Apple pridedamą tinklo adapterį. Nepaisant to firma ASUS sukūrė software **„ASUS Ai Charger“** su galimybe dirbti ir tuo pačiu įkrauti įrenginį Apple per nešiojamo kompiuterio/stacionaraus kompiuterio USB prievadą, per prijungtą HUB arba doko stotelę Windows aplinkoje. Išsamesnę informaciją su galimybe ją atsisiųsti ir išbandyti rasite čia: http://event.asus.com/mb/2010/ai_charger/. Nepaisant teigiamos patirties su šios programinės įrangos naudojimu negalime užtikrinti jos 100% veiksmingumo visuose įmanomuose hardware deriniuose.

Išsamesnė informacija pateikta vadove, kurį rasite CD.

Prohlášení o shodě
Prehlásenie o zhode
Declaracja zgodności
Declaration of Conformity

Výrobce, Výrobca, Producent, Manufacturer: ComDis s.r.o., Kalvodova 2,
709 00 Ostrava - Mariánské Hory,
Czech Republic

tímto prohlašuje, že výrobek
týmto prehlasuje, že výrobok
deklaruje, że produkt
declares that this product

Název, Názov, Nazwa, Product: i-tec USB 3.0 Travel Dual Docking Station 1x HDMI, 1x DVI-I, 2x USB 3.0 HUB
Model, Model, Model, Model: U3TRAVELDOCK2 / U-1100
Určení, Určenie, opcje, determination:

Výrobek je určen pro přístrojové vybavení a jako příslušenství do počítačů.
Výrobok je určený pre prístrojové vybavenie a jako príslušenstvo do počítačov.
Produkt jest przeznaczony do współpracy z komputerem jako akcesorium.
Product is determined for using in PC as equipment.

splňuje tyto požadavky EMC Directive 2004/108/EEC:
spĺňa tieto požadavky EMC Directive 2004/108/EEC:
spełnia następujace wymagania: EMC Directive 2004/108/EEC:
meets the essential requirements according to EMC Directive 2004/108/EEC:

Pro Rádiové parametry, pre Rádiové parametre, dla parametrów Radiowych, for Radio parameters:
EN 55022:2010 / AC:2011
Pro EMC, pre EMC, dla Kompatybilności elektromagnetycznej, for EMC:
EN 55024:2010; EN 61000-4-2:2008, EN 61000-4-3: 2006+A2:2010

a že je bezpečný za podmínek obvyklého použití.
a že je bezpečný za podmienok obvyklého použitia.
oraz że jest produktem bezpiecznym przy standardowym wykorzystywaniu.
and that it is safety under conditions of standard application.

Doplňující informace, Doplňujúce informácie, Dodatkowe informacje, Additional information:

CE

Ostrava 25. 9. 2015

Jednatel Ing. Lumír Kraina
Konatel Ing. Lumír Kraina
Nazwisko osoby upowaznionej
Name and Signature

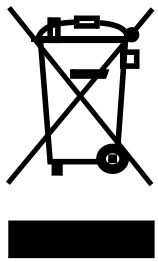

European Union Only

Note: Marking is in compliance with EU WEEE Directive

English
This equipment is marked with the above recycling symbol. It means that at the end of the life of the equipment you must dispose of it separately at an appropriate collection point and not place it in the normal domestic unsorted waste stream. This wil benefit the environment for all. (European Union only)

Deutsch
Dieses Produkt trägt das Recycling-Symbol gemäß der EU-WEEE-Richtinie. Das bedeutet, dass das Gerät am Ende der Nutzungszeit bei einer kommunalen Sammelstelle zum recyceln abgegeben werden muss, (kostenloss). Eine Entsorgung űber den Haus-/Restműll ist nicht gestattet. Dies ist ein aktiver Beitrag zum Umweltschutz. (Nur innerhalb der EU)

Čeština
Toto zařízení je označeno výše uvedeným recyklačním symbolem. To znamená, že na konci doby života zařízení musíte zajistit, aby bylo uloženo odděleně na sběrném místě, zřízeném pro tento účel a ne na místech určených pro ukládání běžného netříděného komunálního odpadu. Přispěje to ke zlepšení stavu životního prostředí nás všech. (Pouze pro Evropskou unii)

Polski
To urządzenie oznakowane jest specjalnym symbolem odzysku. Pookresie użytkowania trzeba je zwrócic do odpowiedniego punktu zbiörki i nie wolno umiestczać go razem z nieposortowanymi odpadami. Takie dzialanie przyniese korzyść dla środowiska. (Tylko w Unii Europejskiej)

Lietuviu
Šis gaminys yra pažymetas specialiu atlieku tvarkymo ženklu. Baigus eksploataciją, gaminys turi buti atiduotas i atitinkamą surinkimo punktą ir negali buti šalinamas kartu su nerušiuojamomis atliekomis. Tokie Jusu veiksmai prisides prie aplinkos apsaugos. (Tiktai Europos Sąjungoje)

FCC COMPLIANCE STATEMENT

This equipment has been tested and found to comply within the limits of a Class B digital device pursuant to Part 15 of the FCC Rules. These limits are designed to provide reasonable protection against harmful interference in a residential installation.